Serviceanleitung.

Service Manual. Manuel de Service. Manuale di Servizio. Instrucciones de servicio. Service-instructies.

Q4140

230-90331.920

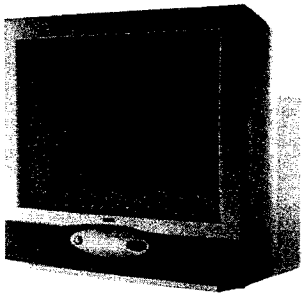

Calida 5755 Z 59442

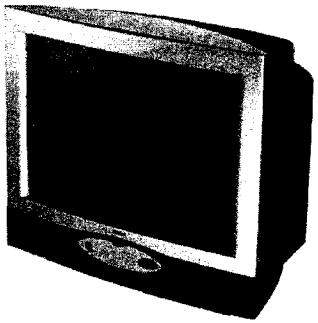

Arcada 8755 Z 59409

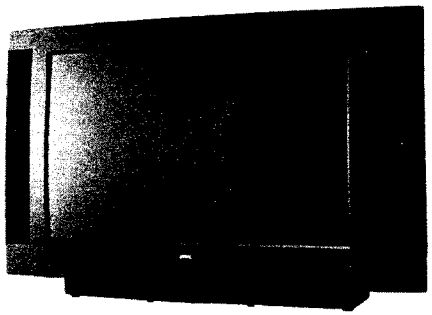

Planus 4670 ZW 59418

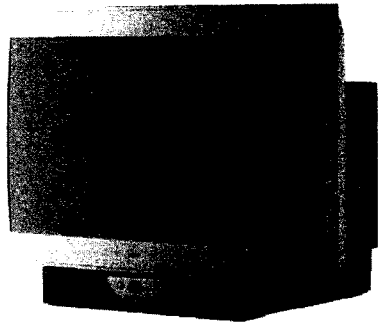

Xelos 5270 ZW 59457

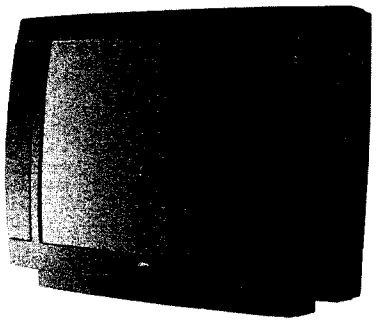

Profil 3570 Z 59487

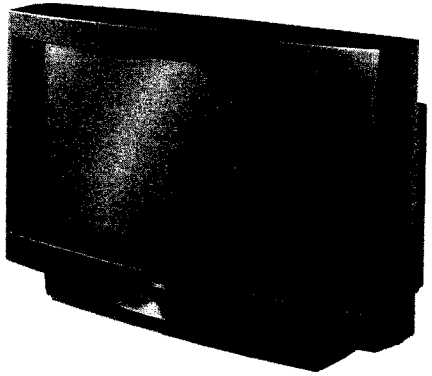

Cantus 3870 ZW 59461

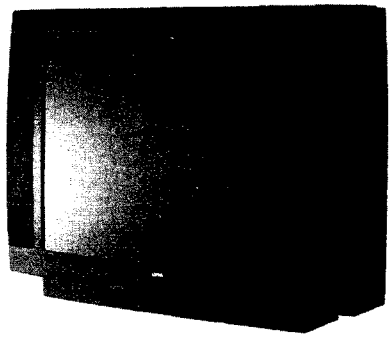

Contur 1670 Z 59424

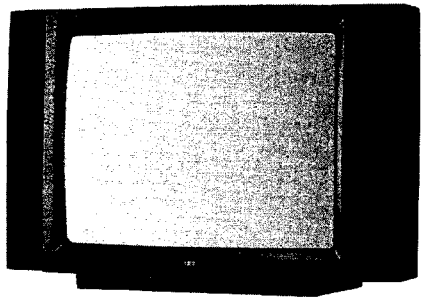

CT 1570 Z 59458

Calida 5784 ZP
Art.-N° 59408

Calida 5772 ZP
Art.-N° 59444

Calida 5763 Z
Art.-N° 59445

Calida 5755 Z
Art.-N° 59442

Arcada 8755 Z
Art.-N° 59409

Planus 4872 Z
Art.-N° 59416

Planus 4672 ZP
Art.-N° 59419

Planus 4670 ZW
Art.-N° 59418

Planus 4663 Z
Art.-N° 59415

Xelos 5270 ZW
Art.-N° 59457

Xelos 5261 ZW
Art.-N° 59456

Xelos 5255 Z
Art.-N° 59455

Profil 3572 ZP
Art.-N° 59488

Profil 3570 Z
Art.-N° 59487

Profil 3563 Z
Art.-N° 59486

Cantus 3872 ZP
Art.-N° 59460

Cantus 3870 ZW
Art.-N° 59461

Contur 1670 Z
Art.-N° 59424

Contur 1663 Z
Art.-N° 59421

CT 1570 Z
Art.-N° 59458

Melody L
Art.-N° 59406

LOEWE.

Ⓓ

Inhaltsverzeichnis

Kapitel 1 Allgemeines

Sicherheitsvorkehrungen ..... 1 - 8
Demontage der Rückwand ..... 1 - 8
Reparaturhinweis ..... 1 - 8
Technische Daten ..... 1 - 16
Verdrahtungsplan ..... 1 - 28
Basic-Board (Service-Lageplan) ..... 1 - 31
Service-Mode-Befehle ..... 1 - 32
Service Menü ..... 1 - 33
Abgleichanweisung ..... 1 - 34
Option Bytes Tabelle ..... 1 - 46
TV Menü 1 ..... 1 - 48
TV Menü 2 ..... 1 - 49
TV Menü 3 ..... 1 - 50
Hauptinformations Menü ..... 1 - 51

Kapitel 2 Schaltbilder und Leiterplatten

	Schaltbild,	Ltpl.
Fernbedienung	2 - 1	2 - 2
Bedienteil 85806	2 - 3	2 - 4
Bedienteil 87763	2 - 6	2 - 7
Bedienteil 87767	2 - 9	2 - 10
Bedienteil 87777	2 - 12	2 - 13
Bedienteil 87819	2 - 15	2 - 16
Bildrohrplatte	2 - 18	2 - 19
Frequenzweiche	2 - 21	2 - 21
Bild im Bild Tuner/ZF	2 - 24	2 - 24
SAT V Einheit 86898.050	3 - 40	2 - 25
SAT V Einheit 86898.051	3 - 40	2 - 27
Tabelle: Tuner Bestückung		2 - 29
Hyperband-Tuner	2 - 30	2 - 32

Kapitel 3 Ersatzteilelisten

Baugruppenübersicht ..... 3 - 1
Calida 5784 ZP ..... 3 - 3
Calida 5772 ZP ..... 3 - 4
Calida 5763 Z ..... 3 - 5
Calida 5755 Z ..... 3 - 6
Arcada 8755 Z ..... 3 - 7
Planus 4872 Z ..... 3 - 8
Planus 4672 ZP ..... 3 - 8
Planus 4670 ZW ..... 3 - 9
Planus 4663 Z ..... 3 - 10
Xelos 5270 ZW ..... 3 - 11
Xelos 5261 ZW ..... 3 - 12
Xelos 5255 Z ..... 3 - 13
Profil 3572 ZP ..... 3 - 14
Profil 3570 Z ..... 3 - 15
Profil 3563 Z ..... 3 - 15
Cantus 3872 ZP ..... 3 - 16
Cantus 3870 ZW ..... 3 - 16
Contur 1670 Z ..... 3 - 17
Contur 1663 Z ..... 3 - 18
CT 1570 Z ..... 3 - 19
Melody L ..... 3 - 19
Basic-Board ..... 3 - 20
Signal-Board ..... 3 - 28
Bedienteil 87777 ..... 3 - 30
Bedienteil 85806 ..... 3 - 31
Bedienteil 87763 ..... 3 - 32
Bedienteil 87767 ..... 3 - 32
Bedienteil 87819 ..... 3 - 33
Bildrohrplatte ..... 3 - 33
Bild im Bild Tuner/ZF ..... 3 - 34
Tuner/ZF ..... 3 - 35
SAT V - Einheit ..... 3 - 36
Fernbedienung ..... 3 - 36
LOEWE-Niederlassungen ..... 3 - 38
Auslandvertretungen ..... 3 - 39

Anhang

Basic Board (Schaltbild + Leiterpl.) ..... 3 - 40
Signal Board (Schaltbild + Leiterpl.) ..... 3 - 40
SAT V Einheit (Schaltbild) ..... 3 - 40

GB

Table of contents

Chapter 1 General

Safety precaution ..... 1 - 9
Rear panel removal ..... 1 - 9
Repair informations ..... 1 - 9
Technical specification ..... 1 - 18
Wiring diagram ..... 1 - 28
Basic Board (Layout diagram) ..... 1 - 31
Service mode commands ..... 1 - 32
Service menu ..... 1 - 33
Alignment instructions- ..... 1 - 34
Option Byte Table ..... 1 - 46
Service menu 1 ..... 1 - 52
Service menu 2 ..... 1 - 53
Service menu 3 ..... 1 - 54
Main informations menu ..... 1 - 55

Chapter 2 Schematic diagrams and P.C.B. diagrams

	Schematic,	P.C.B.
Remote control	2 - 1	2 - 2
Control unit 85806	2 - 3	2 - 4
Control unit 87763	2 - 6	2 - 7
Control unit 87767	2 - 9	2 - 10
Control unit 87777	2 - 12	2 - 13
Control unit 87819	2 - 15	2 - 16
CRT Board	2 - 18	2 - 19
Cross-over network	2 - 21	2 - 21
Picture in picture tuner/IF	2 - 24	2 - 24
SAT receiver V 86898.050	3 - 40	2 - 25
SAT receiver V 86898.051	3 - 40	2 - 27
Table: Tuner equipment		2 - 29
Hyperband tuner	2 - 30	2 - 32

Chapter 3 Spare parts list

Components chart ..... 3 - 2
Calida 5784 ZP ..... 3 - 3
Calida 5772 ZP ..... 3 - 4
Calida 5763 Z ..... 3 - 5
Calida 5755 Z ..... 3 - 6
Arcada 8755 Z ..... 3 - 7
Planus 4872 Z ..... 3 - 8
Planus 4672 ZP ..... 3 - 8
Planus 4670 ZW ..... 3 - 9
Planus 4663 Z ..... 3 - 10
Xelos 5270 ZW ..... 3 - 11
Xelos 5261 ZW ..... 3 - 12
Xelos 5255 Z ..... 3 - 13
Profil 3572 ZP ..... 3 - 14
Profil 3570 Z ..... 3 - 15
Profil 3563 Z ..... 3 - 15
Cantus 3872 ZP ..... 3 - 16
Cantus 3870 ZW ..... 3 - 16
Contur 1670 Z ..... 3 - 17
Contur 1663 Z ..... 3 - 18
CT 1570 Z ..... 3 - 19
Melody L ..... 3 - 19
Basic Board ..... 3 - 20
Signal Board ..... 3 - 28
Control unit 87777 ..... 3 - 30
Control unit 85806 ..... 3 - 31
Control unit 87763 ..... 3 - 32
Control unit 87767 ..... 3 - 32
Control unit 87819 ..... 3 - 33
CRT Board ..... 3 - 33
Picture in picture tuner/IF ..... 3 - 34
Picture in picture tuner/IF ..... 3 - 34
Tuner/IF ..... 3 - 35
SAT Receiver V ..... 3 - 36
Remote control ..... 3 - 36
LOEWE establishments ..... 3 - 38
Foreign representation ..... 3 - 39

Appendix

Basic Board (Schematic & P.C.B) ..... 3 - 40
Signal Board (Schematic & P.C.B) ..... 3 - 40
SAT Receiver V (Schematic) ..... 3 - 40

Ⓕ

Table des matières

Chapitre 1 Général

Consignes de sécurité ..... 1 - 10
Démontage du panneau arrière ..... 1 - 10
Notice de réparation ..... 1 - 10
Caractéristiques techniques ..... 1 - 20
Plan de câblage ..... 1 - 28
Platine de fondation (Plan de localisat.) ..... 1 - 31
Instructions du mode service ..... 1 - 32
Menu de service ..... 1 - 33
Instructions d'alignement ..... 1 - 34
Tableau Option Byte ..... 1 - 46
Menu TV 1 ..... 1 - 52
Menu TV 2 ..... 1 - 53
Menu TV 3 ..... 1 - 54
Menu information principale ..... 1 - 55

Chapitre 2 Schéma d' électrique et plan de comp.

	Schematic,	P.C.B.
Télécommando	2 - 1	2 - 2
Bloc de commande 85806	2 - 3	2 - 4
Bloc de commande 87763	2 - 6	2 - 7
Bloc de commande 87767	2 - 9	2 - 10
Bloc de commande 87777	2 - 12	2 - 13
Bloc de commande 87819	2 - 15	2 - 16
Platine tube image	2 - 18	2 - 19
Aiguille de frequence	2 - 21	2 - 21
Tuner/IF image en image	2 - 24	2 - 24
Préparation SAT V 86898.050	3 - 40	2 - 225
Préparation SAT V 86898.051	3 - 40	2 - 27
Tableau: Équipement tuner		2 - 29
Tuner de hyperbande	2 - 30	2 - 32

Chapitre 3 Liste des piéces de rechange

Correspondances des modules ..... 3 - 2
Calida 5784 ZP ..... 3 - 3
Calida 5772 ZP ..... 3 - 4
Calida 5763 Z ..... 3 - 5
Calida 5755 Z ..... 3 - 6
Arcada 8755 Z ..... 3 - 7
Planus 4872 Z ..... 3 - 8
Planus 4672 ZP ..... 3 - 8
Planus 4670 ZW ..... 3 - 9
Planus 4663 Z ..... 3 - 10
Xelos 5270 ZW ..... 3 - 11
Xelos 5261 ZW ..... 3 - 12
Xelos 5255 Z ..... 3 - 13
Profil 3572 ZP ..... 3 - 14
Profil 3570 Z ..... 3 - 15
Profil 3563 Z ..... 3 - 15
Cantus 3872 ZP ..... 3 - 16
Cantus 3870 ZW ..... 3 - 16
Contur 1670 Z ..... 3 - 17
Contur 1663 Z ..... 3 - 18
CT 1570 Z ..... 3 - 19
Melody L ..... 3 - 19
Platine de fondation ..... 3 - 20
Platine signal ..... 3 - 28
Bloc de commande 87777 ..... 3 - 30
Bloc de commande 85806 ..... 3 - 31
Bloc de commande 87763 ..... 3 - 32
Bloc de commande 87767 ..... 3 - 32
Bloc de commande 87819 ..... 3 - 33
Platine tube image ..... 3 - 33
Tuner/IF image en image ..... 3 - 34
Tuner/IF ..... 3 - 35
SAT Receiver V ..... 3 - 36
Télécommando ..... 3 - 36
Succursale LOEWE ..... 3 - 38
Représentation à l'étranger ..... 3 - 39

Appendice

Platine de fondation (Schéma et Platine) ..... 3 - 40
Platine signal (Schéma et Platine) ..... 3 - 40
SAT Receiver V (Schéma) ..... 3 - 40

(I)

Indice

Capitolo 1 Generale

Norme di sicurezza ..... 1 - 11
Smontaggio del pannello posteriore ..... 1 - 11
Note di riparazione ..... 1 - 11
Data tecnici ..... 1 - 22
Schema connessioni ..... 1 - 28
Piastra di base (Schema pratico) ..... 1 - 31
Comandi dell modo di servizio ..... 1 - 32
Menu di servizio ..... 1 - 33
Istruzione allineamento ..... 1 - 35
Tabella byte delle opzioni ..... 1 - 46
Menu TV 1 ..... 1 - 52
Menu TV 2 ..... 1 - 53
Menu TV 3 ..... 1 - 54
Menu informazione principale ..... 1 - 55

Capitolo 2 Schema elettrico e schema di componenti

	Schéma,	Platine
Telecomando FB 300	2 - 1	2 - 2
Unitá di comando 85806	2 - 3	2 - 4
Unitá di comando 87763	2 - 6	2 - 7
Unitá di comando 87767	2 - 9	2 - 10
Unitá di comando 87777	2 - 12	2 - 13
Unitá di comando 87819	2 - 15	2 - 16
Piastra cinescopio	2 - 18	2 - 19
Deviatore di frequenze	2 - 21	2 - 21
Tuner/IF immagina nell'immagina	2 - 24	2 - 24
Predisposizione SAT V 86898.050	3 - 40	2 - 25
Predisposizione SAT V 86898.051	3 - 40	2 - 27
Tabella: Equipaggiamento tuner		2 - 29
Tuner di iperbanda	2 - 30	2 - 32

Capitolo 3 Lista ricambi

Ordinamento dei gruppi ..... 3 - 1
Calida 5784 ZP ..... 3 - 3
Calida 5772 ZP ..... 3 - 4
Calida 5763 Z ..... 3 - 5
Calida 5755 Z ..... 3 - 6
Arcada 8755 Z ..... 3 - 7
Planus 4872 Z ..... 3 - 8
Planus 4672 ZP ..... 3 - 8
Planus 4670 ZW ..... 3 - 9
Planus 4663 Z ..... 3 - 10
Xelos 5270 ZW ..... 3 - 11
Xelos 5261 ZW ..... 3 - 12
Xelos 5255 Z ..... 3 - 13
Profil 3572 ZP ..... 3 - 14
Profil 3570 Z ..... 3 - 15
Profil 3563 Z ..... 3 - 15
Cantus 3872 ZP ..... 3 - 16
Cantus 3870 ZW ..... 3 - 16
Contur 1670 Z ..... 3 - 17
Contur 1663 Z ..... 3 - 18
CT 1570 Z ..... 3 - 19
Melody L ..... 3 - 19
Piastra di base ..... 3 - 20
Piastra segnale ..... 3 - 28
Unitá di comando 87777 ..... 3 - 30
Unitá di comando 85806 ..... 3 - 31
Unitá di comando 87763 ..... 3 - 32
Unitá di comando 87767 ..... 3 - 32
Unitá di comando 87819 ..... 3 - 33
Piastra cinescopio ..... 3 - 33
Tuner/IF immagina nell'immagina ..... 3 - 34
Tuner/IF ..... 3 - 35
Predisposizione SAT V ..... 3 - 36
Telecomando ..... 3 - 36
Succursale LOEWE ..... 3 - 38
Rappresentanza all'estero ..... 3 - 39

Appendice

Piastra di base (Schema e Piastra) ..... 3 - 40
Piastra segnale (Schema e Piastra) ..... 3 - 40
SAT Receiver V (Schema) ..... 3 - 40

Ⓔ

Tabla de contenido

Capítulo 1 Generalidades

Normas de seguridad ..... 1 - 12
Desmontaje del panel posterior ..... 1 - 12
Consejos de reparación ..... 1 - 12
Datos técnicos ..... 1 - 24
Esquema de conexiones ..... 1 - 28
Tarjeta básica
(esquema de ubicación de servicios) ..... 1 - 31
Comandos del modo Service ..... 1 - 32
Menú Service ..... 1 - 33
Instrucciones de comprobación ..... 1 - 35
Tabla de bytes de opciones ..... 1 - 46
Menú de televisión 1 ..... 1 - 52
Menú de televisión 2 ..... 1 - 53
Menú de televisión 3 ..... 1 - 54
Menú principal ..... 1 - 55

Capítulo 2 Esquema de conexiones y placas de circuito impreso

	Esquema	Placa
Mando a distancia	2 - 1	2 - 2
Panel de mando 85806	2 - 3	2 - 4
Panel de mando 87763	2 - 6	2 - 7
Panel de mando 87767	2 - 9	2 - 10
Panel de mando 87777	2 - 12	2 - 13
Panel de mando 87819	2 - 15	2 - 16
Placa del tubo de imagen	2 - 18	2 - 19
Diplexor	2 - 21	2 - 21
Sintonizador imagen en imagen/IF	2 - 24	2 - 24
Unidad SAT V 86898.050	3 - 40	2 - 25
Unidad SAT V 86898.051	3 - 40	2 - 27
Tabla: Equipamiento de sintonización		2 - 29
Sintonizador para hiperbanda	2 - 30	2 - 32

Capítulo 3 Lista de piezas de recambio

Vista general de módulos ..... 3 - 2
Calida 5784 ZP ..... 3 - 3
Calida 5772 ZP ..... 3 - 4
Calida 5763 Z ..... 3 - 5
Calida 5755 Z ..... 3 - 6
Arcada 8755 Z ..... 3 - 7
Planus 4872 Z ..... 3 - 8
Planus 4672 ZP ..... 3 - 8
Planus 4670 ZW ..... 3 - 9
Planus 4663 Z ..... 3 - 10
Xelos 5270 ZW ..... 3 - 11
Xelos 5261 ZW ..... 3 - 12
Xelos 5255 Z ..... 3 - 13
Profil 3572 ZP ..... 3 - 14
Profil 3570 Z ..... 3 - 15
Profil 3563 Z ..... 3 - 15
Cantus 3872 ZP ..... 3 - 16
Cantus 3870 ZW ..... 3 - 16
Contur 1670 Z ..... 3 - 17
Contur 1663 Z ..... 3 - 18
CT 1570 Z ..... 3 - 19
Melody L ..... 3 - 19
Tarjeta básica ..... 3 - 20
Tarjeta de señales ..... 3 - 28
Panel de mando 87777 ..... 3 - 30
Panel de mando 85806 ..... 3 - 31
Panel de mando 87763 ..... 3 - 32
Panel de mando 87767 ..... 3 - 32
Panel de mando 87819 ..... 3 - 33
Placa del tubo de imagen ..... 3 - 33
Sintonizador imagen en imagen/IF ..... 3 - 34
Tuner/IF ..... 3 - 35
Unidad SAT V ..... 3 - 36
Mando a distancia ..... 3 - 36
Delegaciones LOEWE ..... 3 - 38
Delegaciones en el extranjero ..... 3 - 39

Anexo

Tarjeta básica (Esquema de conexiones
y placas de circuito impreso) ..... 3 - 40
Tarjeta de señales (Esquema de conexiones
y placas de circuito impreso) ..... 3 - 40
Unidad SAT V (Esquema de conexiones) ..... 3 - 40

(NL)

Inhoudsopgave

Hoofdstuk 1 Algemeen

Veiligheidsmaatregelen ..... 1 - 13
Demontage van de achterwand ..... 1 - 13
Reparatie-instructie ..... 1 - 13
Technische gegevens ..... 1 - 26
Bedradingsschema ..... 1 - 28
Basic-Board (service-situatietekening) ..... 1 - 31
Service-mode-functie's ..... 1 - 32
Menu Service ..... 1 - 33
Afstemmingsinstructie ..... 1 - 35
Option Bytes-tabel ..... 1 - 46
Menu TV 1 ..... 1 - 52
Menu TV 2 ..... 1 - 53
Menu TV 3 ..... 1 - 54
Menu Belangrijkste informatie ..... 1 - 54

Hoofdstuk 2 Schakelschema's en printplaten

	Schema's	platen
Afstandsbediening	2 - 1	2 - 2
Bedieningsgedeelte 85806	2 - 3	2 - 4
Bedieningsgedeelte 87763	2 - 6	2 - 7
Bedieningsgedeelte 87767	2 - 9	2 - 10
Bedieningsgedeelte 87777	2 - 12	2 - 13
Bedieningsgedeelte 87819	2 - 15	2 - 16
Beeldbuis paneel	2 - 18	2 - 19
Frequentie flank	2 - 21	2 - 21
Beeld in Beeld kanalenkiezer/MF	2 - 24	2 - 24
SAT eenheid V 86898.050	3 - 40	2 - 25
SAT eenheid V 86898.051	3 - 40	2 - 27
Tabel: kanalenkiezer uitrusting		2 - 29
Hyperband kanalenkiezer	2 - 30	2 - 32

Hoofdstuk 3 Onderdelenlijsten

Overzicht van de modules ..... 3 - 2
Calida 5784 ZP ..... 3 - 3
Calida 5772 ZP ..... 3 - 4
Calida 5763 Z ..... 3 - 5
Calida 5755 Z ..... 3 - 6
Arcada 8755 Z ..... 3 - 7
Planus 4872 Z ..... 3 - 8
Planus 4672 ZP ..... 3 - 8
Planus 4670 ZW ..... 3 - 9
Planus 4663 Z ..... 3 - 10
Xelos 5270 ZW ..... 3 - 11
Xelos 5261 ZW ..... 3 - 12
Xelos 5255 Z ..... 3 - 13
Profil 3572 ZP ..... 3 - 14
Profil 3570 Z ..... 3 - 15
Profil 3563 Z ..... 3 - 15
Cantus 3872 ZP ..... 3 - 16
Cantus 3870 ZW ..... 3 - 16
Contur 1670 Z ..... 3 - 17
Contur 1663 Z ..... 3 - 18
CT 1570 Z ..... 3 - 19
Melody L ..... 3 - 19
Basic-Board ..... 3 - 20
Signal-Board ..... 3 - 28
Bedieningsgedeelte 87777 ..... 3 - 30
Bedieningsgedeelte 85806 ..... 3 - 31
Bedieningsgedeelte 87763 ..... 3 - 32
Bedieningsgedeelte 87767 ..... 3 - 32
Bedieningsgedeelte 87819 ..... 3 - 33
Beeldbuis paneel ..... 3 - 33
Beeld in Beeld kanalenkiezer/MF ..... 3 - 34
Kanalenkiezer/MF ..... 3 - 35
SAT V - moduul ..... 3 - 36
Afstandsbediening ..... 3 - 36
LOEWE-vestigingen ..... 3 - 38
Vertegenwoordigingen in het buitenland ..... 3 - 39

Appendix

Basic Board (schakelschema + printplaat) ..... 3 - 12
Signal Board (schakelschema + printplaat) ..... 3 - 12
Twin-SAT eenheid VI (schakelschema) ..... 3 - 40

Ⓓ

Hinweis zum Schutz gegen Elektrostatik

1. Elektrostatisch gesicherte MOS-Arbeitsplätze.

Der Umgang mit gegen Elektrostatik empfindlichen Bauteilen muß an einem elektrostatisch gesicherten MOS-Arbeitsplatz erfolgen.
Ein elektrostatisch gesicherter MOS-Arbeitsplatz erdet über Entladungswiderstände sämtliche leitende Materialien einschließlich der Person. Nichtleiter werden durch Luftionisation entladen. Die Integration von Lötkolben und Meßgeräten in den gesicherten MOS-Arbeitsplatz ist nur mit Trenntrafo in jedem der verwendeten Geräte möglich. Die Meßgeräte-Massen werden ebenfalls mit Entladungs-widerständen geerdet.

2. Gesicherte Verpackung durch leitfähige Materialien.

Zum Schutz gegen Elektrostatik werden elektrisch leitende Kunststoffe für Verpackung und Transportmittel verwendet. Leitende Kunststoffe gibt es als schwarze oder transparente Schutzbeutel, Schaumstoff, Folien und als Behälter.
Empfindliche Bauteile dürfen nur am gesicherten MOS-Arbeits-platz aus der Verpackung entfernt bzw. verpackt werden.

Sicherheitshinweise/Vorschriften

1. Instandsetzungen, Änderungen und Prüfung netzbetriebener elektronischer Geräte und deren Zubehör dürfen nur von fachkundigen Personen ausgeführt werden.
2. Es gelten die Vorschriften und Sicherheitshinweise nach VDE 0701, Teil 200, und die Vorschriften und Sicherheitshinweise des jeweiligen Landes!
3. VDE 0701, Teil 200, beinhaltet Vorschriften zur Instandsetzung, Änderung und Prüfung netzbetriebener elektronischer Geräte und deren Zubehör.
4. Vor der Auslieferung des Geräts muß eine Sichtprüfung des Geräts und der Anschlußleitungen (und soweit vorhanden, des Schutzleiters), und die Messung des Isolationswiderstandes und des Ersatz-Ableitstromes nach VDE 0701, Teil 2[illegible] durchgeführt werden. Der niederohmige Durchgang des Schutzleiters ist durch Messung laut Vorschrift VDE 0701, Teil 1, nachzuweisen.
5. Die Vorschriften des jeweiligen Landes sind zusätzlich zu beachten.
6. Bauteile mit dem Symbol ⚠ gekennzeichnet, dürfen nur *durch Originalteile ersetzt werden.*

Messung der Hochspannung

1. Helligkeit auf Minimum stellen.
2. Die Hochspannung messen. Die Anzeige des Instrumentes sollte 29,0kV ± 0,7kV betragen. Falls die Anzeige diese Toleranzgrenzen überschreitet, ist die sofortige Behebung nötig, um die Möglichkeit vorzeitigen Komponentenausfalls zu verhüten.
3. Um die Möglichkeit von Röntgenstrahlung zu begrenzen, ist es wichtig, daß nur die vorgeschriebene Bildröhre verwendet wird.

Anmerkung: Es ist wichtig, daß ein präzises, regelmäßig geprüftes Voltmeter verwendet wird.

Demontage der Rückwand

Zum Abnehmen der Rückwand werden die fünf Rückwandschrauben **R** herausgedreht. Schraubenzieher in die Aussparung **V** einführen. Verriegelung nach unten drücken und gleichzeitig Rückwand nach hinten schieben (Abb. 1).

Gerätechassis in Reparaturstellung bringen

1. Das Chassis hinten leicht anheben und vorsichtig nach hinten aus dem Gerät herausziehen (Abb. 2).
2. Lösen Sie die Kabelfixsierungen. Drehen Sie jetzt das Chassis um 90° entgegen dem Uhrzeiger und stellen Sie das Chassis hinter dem Gerät ab (Abb. 3).
3. Nach erfolgter Reparatur/Einstellung müssen die Leitungen wieder in ihre ursprüngliche Lage gebracht und fixiert werden.

Reparaturstellung für die Leiterplatte Signal-Board

1. Die Leiterplatte Signal-Board vom Hauptchassis (Basic-Board) abnehmen; vorher müssen alle Anschlußkabel abgezogen werden.
2. Die vier Schrauben (A) (Abb. 4) aus der AV-Abdeckung aus Kunststoff herausschrauben und die AV-Abdeckung durch Ausclipsen von der Leiterplatte Signal-Board abnehmen.
3. Die vordere Metallabdeckung von der Leiterplatte Signal-Board abnehmen (Abb. 5). Den gleichen Vorgang bei der hinteren Metallabdeckung wiederholen (Abb. 6).
4. Die vier Verlängerungskabel an die Leiterplatte Signal-Board anschließen; darauf achten, daß die Leiterplatte Signal-Board die Leiterplatte Basic-Board nicht berührt (Abb. 7).
5. Nach erfolgter Reparatur/Einstellung müssen sämtliche Kabel wieder in ihre ursprüngliche Lage gebracht und fixiert werden.

Hinweis:
Die Verlängerungskabel werden als Reparatur-Teilesatz unter der Bestell-Nr. 291-90274.920 geliefert.

☞ Reparaturhinweis Signal - Board Q 4140 !

Bei Fehlern auf dem Signal-Board gehen Sie bitte folgender maßen vor:

- Nehmen Sie den EAROM (I 1891) aus der Leiterplatte heraus. Das Gerät ist weiterhin spielfähig.
- Bekommen Sie jetzt ein stehendes Bild, ist der EAROM defekt, (etwaige Geometriefehler bleiben dabei unberücksichtigt).
- Ist der Fehler weiterhin vorhanden, liegt das an einem anderen Bauteil auf dem Signal-Board.
- wenn Sie das Signal-Board bei der Kundendienst-Zentrale Kronach tauschen wollen, setzen Sie den EAROM aus dem defekten Signal-Board in das neue ein. So ersparen sie sich den Geräteabgleich und die Programmierung.

Wichtig!
Am defekten Signal-Board entfernen Sie bitte die AV-Abdekkung.

GB

Note on electrostatic shielding

1. Electrostatically shielded MOS workstations

Components sensitive to electrostatic discharge must be handled at workstation with electrostatic shielding. An electrostatically shielded MOS workstation is fitted with discharge resistor which earth all conductive materials, including the technician working there. Dielectrics are discharged by air ionisation. The use of soldering irons and measuring equipment at shielded workstation is only possible in conjunction with isolating transformer in each of the devices used. Measuring equipment chassis are also earthed with discharge resistors.

2. Shielded packaging using conductive materials

To protect against electrostatic charges, electrically conductive plastics are used for packaging and transport purposes. Conductive plastics are available in the form of transparent protective bags, foam plastic, film sheeting or containers. Sensitive components requiring the use of protective packaging must only be packed and unpacked at shielded workstations.

Safety warnings/regulations

1. The repair, modification and testing of mains-operated electronic devices and their accessories must only be performed by qualified persons.
2. It is necessary to follow the regulations and safety warnings to VDE 0701, part 200, as well as the regulations and safety warnings applicable in the country concerned.
3. VDE 0701, Part 2, contains regulations on the repair, modification and testing of mains-operated electronic devices and their accessories.
4. Before delivery, the device and the connecting leads (including any protective earth conductor fitted) must undergo visual inspection, and the insulation resistance and the equivalent leakage current must be measured according to VDE 0701, part 200. The low-resistance continuity of the protective earth conductor must be verified by measurement to VDE regulation 0701, part 1.
5. The regulations of the country concerned must also be observed.
6. *Only genuine parts must be used for replacing components* marked with the symbol ⚠ .

Measuring high voltage

1. Set the brightness to minimum.
2. Measure the high voltage. The meter should indicate 29.0kV ± 0.7kV if the meter indication is out of tolerance, immediate service and correction is required to prevent the possibility of premature component failure.
3. To prevent any X-Radiation possibility, it is essential to use the specified tube.

NOTE: It is important to use an accurate periodically calibrated high voltage meter.

Rear panel removal

Unscrew the five rear panel screws **R** to remove the rear panel. Insert screw driver into recess **V**. Depress interlocking and at the same time slide rear panel to the rear (fig. 1).

How to move the chassis into the service position

1. Hold and lift the rear of the chassis and gently pull the chassis toward you (fig. 2).
2. Undo the cable fixtures. Turn the chassis through 90°anticlockwise and place the chassis behind the set (fig. 3).
3. After servicing ensure all wiring is returned to its original position and fixed.

Service position for the signal board

1. Remove the signal board from the main chassis (Basic board), ensuring all leads are disconnected.
2. Remove the four screws (A) (fig. 4) from the plastic AV cover and unclip the AV cover from the signal board.
3. Remove the front metal cover from the signal board (fig. 5). Do the same for the rear metal cover (fig. 6).
4. Fit the four extension leads to the signal board making sure that the signal board does not touch the basic board (fig. 7).
5. After servicing ensure all wiring is returned to its original position and fixed.

Note:
The extension lead wire kit is supplied as a service kit. (Part number 291-90274.920).

Repair information for the signal board Q 4140

There is any error on the signal board, please proceed as described:

- Remove the EAROM (I 1891) from the printed circuit board. The TV is able to keep running.
- If you get a static picture, the EAROM is out of order (possible geometry errors remain unconsidered).
- If the error is still there, it's because of another component on the signal board.
- If you want to change the signal board at the service head office in Kronach, insert the EAROM from the damaged signal board into the new one. So you don't need to make the alignment and the programming of the TV set.

Important!
Please remove the AV cover at the damaged signal board.

(F)

Recommandations pour la protection contre les charges électrostatiques

1. **Postes de travail MOS protégés électrostatiquement**

   La manipulation de composants sensibles aux charges électrostatiques doit impérativement se faire a un poste de travail MOS protégé électrostatiquement. Un tel poste de travail MOS protégé électrostatiquement met tous les matéraux conducteurs à la masse par l'intermédiaire de résistances de décharge, y compris la personne qui y travaille. Les non-conducteurs sont déchargés par ionisation de l'air. L'intégration de fers 3 souder et d'appareils de mesure dans le poste de travail MOS protégé électrostatiquement n'est admissible que par l'intermédiaire de transformateurs de séparation intégrés à chacun des appareils. Les terres des appareils de mesure sont également mises 3 la masse par l'intermédiaire de résistance de décharge.

2. **Emballages de sécurité faits de matériaux conducteurs**

   Pou les protéger contre les charges électrostatiques, les composants sensibles sont emballes et transportes dans des matières plastiques conductrices d'électricité. Les matières plastiques conductrises existent en tant que sachets de protection noirs ou transparents, mousses, feuilles et aussi en tant que conteneurs. Les composants sensibles ne doivent être sortis de leu emballage conducteur ou y être emballes qu'au poste de travail MOS électrostatiquement protégé.

Consignes et prescriptions de sécurité

1. Les remises en état, modifications et examen d'appareils électroniques exploités sur réseau, et leurs accessoires, ne doivent être exécutés que par des professionnels.
2. On appliquera les prescriptions et consignes de sécurité selon VDE 0701, partie 200, et les prescriptions et consignes de sécurité du pays respectif!
3. VDE 0701, partie 200, comporte des prescriptions sur la remise en état, modification et examen d'appareils électroniques exploités sur réseau, et leurs accessoires.
4. Avant la livraison de l'appareil, il faut effectuer un examen visuel de l'appareil et câbles de branchement (et si existant de la terre), et la mesure de la résistance d'isolation et du courant de fuite de remplacement selon VDE 0701, partie 200. Le passage de basse impédance de la terre doit être démontré par une mesure conformément à la prescription *VDE 0701, partie 1.*
5. Les prescriptions du pays respectif doivent être également observées.
6. Les éléments caractérisés avec le symbole ⚠ ne doivent être remplacés que par des pièces originales.

Mesurer la haute tension

1. Régler la luminosité au minimum.
2. Mesurer la haute tension. L'affichage de l'instrument doit indiquer 29,0kV ± 0,7kV. En cas de dépassement de cette tolérance, une réparation immédiate est nécessaire pour éviter un endommagement précoce des composants.
3. Pour limiter une émission éventuelle de rayons X, il est essentiel de n'utiliser que des tubes images prescrits.

Remarque: Il est essentiel d'utiliser un voltmètre précis et régulièrement contrôlé.

Démontage du panneau arrière

Pour enlever la paroi arrière, dévissez les cinq vis **R**. Introduire un petit tournevis dans l'ouverture **V**. Pousser le verrouillage vers le bas et faire glisser en même temps le paroi arrière vers l'arrière (fig. 1).

Châssis d'appareil en position de réparation

1. Lever légèrement le châssis a l'arrière et le sortir avec précautions de l'appareil vers l'arrière (fig. 2).
2. Desserrer les serre-câble. Tourner le châssis à 90° dans le sens inverse des aiguilles d'une montre et placer le châssis derrière l'appareil (fig. 3).
3. Une fois la reparation/réglage effectuée, les câbles doivent être remis dans leur position initiale et fixes.

Réparation de la carte à circuits imprimes «Signaux»

1. Enlever la carte signaux du châssis principal (carte mère); auparavant, tous les câbles de raccordement doivent être débranchés.
2. Dévisser les quatre vis (A) (fig. 4) du recouvrement AV en plastique et retirer celui-ci de la carte signaux en ôtant les clips.
3. Enlever le recouvrement métallique frontal de la carte signaux (fig. 5). Procéder de la même manière pour le recouvrement métallique arrière (fig. 6).
4. Raccorder les quatre câbles de rallonge à la carte signaux; ce faisant, veiller à ce que la carte signaux ne touche pas à la carte mère (fig. 7).
5. Une quatre la réparation/réglage effectuée, tous les câbles doivent être remis dans leur position initiale et fixes.

Remarque:
les câbles de rallonge sont fournis comme jeu de pièces de réparation sous le numéro de référence 291-90274.920.

☞ Note d'information pour la maintenance du circuit signal Q 4140.

En cas de panne sur la platine signal veuillez procéder comme suit:

- Retirer l'EAROM (I 1891) de son support. L'appareil est toujours apte à fonctionner.
- Si vous obtenez une image statique, l'EAROM est défectueuse (erreurs possibles et inconsidérées de la géométrie d' image).
- Si la panne persiste, c'est qu'il s'agit d'un autre composant sur le module signal.
- Si vous voulez changer la platine signal auprès de votre fournisseur Loewe Kronach, conservez l'EAROM de la platine défectueuse afin de l'insérer dans la nouvelle platine. De ce fait, vous n'aurez pas besoin de réaligner et de reprogrammer le téléviseur.

Important!
Oter de la platine défectueuse que vous conserverez le couverture AV.

(I)

Nota per la protezione da scariche elettrostatiche

1. Posti di lavoro MOS protetti elettrostaticamente

La manipolazione di componenti sensibili alle scariche elettrostatiche deve essere eseguita a posti di lavoro MOS protetti da queste scariche. Un posto di lavoro MOS protetto dalle scariche elettrostatiche convoglia a terra tutti i materiali conduttori compresa la persona mediante resistenze di scarica. Gli isolatori vengono scaricati mediante ionizzazione dell'aria. L'integrazione di saldatoi e apparecchi di misura nel posto di lavoro MOS protetto é possibile solo attraverso trasformatori di separazione in ogni apparecchio usato. Anche le massa degli apparecchi di misura vengono scaricate a terra mediante resistente di scarica.

2. Imballaggio protetto mediante materiali conduttori

Per proteggere le componenti dalle scariche elettrostatiche vengono usati degli imballaggi e dei mezzi di trasporto di materiale sintetico conduttore. Esistono imballaggi di materiale sintetico conduttore sottoforma di sacchetti di protezione trasparenti o neri, materiale schiumoso, fogli e contenitori. Componenti sensibili devono essere tolti, risp. messi negli imballaggi di materiale conduttore solo in un posto di lavoro MOS protetto.

Note per la sicurezza/disposizioni

1. Riparazioni, modifiche e controlli su apparecchiature elettroniche ed accessori collegati alla rete elettrica devono essere eseguiti esclusivamente da personale esperto.
2. Si applicano le disposizioni e le note per la sicurezza della norma VDE 0701, parte 200, e quelle del Paese di installazione.
3. VDE 0701, parte 200, riporta le disposizioni per le riparazioni, modifiche e controlli su apparecchiature elettroniche ed accessori collegati alla rete elettrica.
4. Prima della consegna, si deve effettuare un controllo visivo dell'apparecchio e dei cavi di collegamento (anche del conduttore di protezione, se presente) nonchè la misurazione della resistenza di isolamento e della corrente deviata sostitutiva secondo la norma VDE 0701, parte 200. La continuità a basso valore ohmico del conduttore di protezione va dimostrata secondo la norma VDE 0701, parte 1.
5. Si devono rispettare anche le disposizioni relative in vigore nel Paese di installazione.
6. Componenti contrassegnati con il simbolo ⚠ devono essere sostituiti solo con ricambi originali.

Misurare l'alta tensione

1. Portare al minimo la luminosità.
2. Misurare l'alta tensione. Lo strumento dovrebbe indicare 29,0kV ± 0,7kV. Se l'indicazione supera questi limiti di tolleranza, eliminare immediatamente il difetto per non danneggiare altri componenti.
3. Per limitare la generazione di raggi X, è importante che venga usato esclusivamente il cinescopio previsto.

Nota: E' importante usare un voltometro preciso, regolarmente tarato.

Smontaggio del pannello posteriore

Per togliere il pannello si svitano le cinque viti **R** del pannello posteriore. Introdurre la punta del cacciavite nelle fessure **V**. Spingere il bloccaggio verso il basso e contemporaneamente far scivolare il pannello posteriore indietro (fig. 2).

Come si porta il telaio in posizione di riparazione

1. Alzare leggermente il telaio sulla parte posteriore ed estrarlo cautamente dalla parte posteriore dell'apparecchio (fig. 3).
2. Allentare i fissaggi dei cavi. Girare il telaio di 90° verso sinistra e appoggiare il telaio dietro l'apparecchio (fig. 4).
3. Dopo la riparazione/regolazione riportare i cablaggi nella posizione originaria e fissarli.

Posizione di riparazione della piastra segnale

1. Staccare la piastra segnale dal telaio principale (piastra di base). Prima staccare tutti i cablaggi.
2. Togliere le quattro viti (A) (fig. 4) dal coperchio di plastica dell'AV e, premendo i clip, smontare il coperchio dell'AV dalla piastra segnale.
3. Togliere il coperchio di metallo anteriore dalla piastra segnale (fig. 5). Ripetere l'operazione per il coperchio di metallo posteriore (fig. 6).
4. Collegare i quattro cavi di prolunga alla piastra segnale facendo attenzione che la piastra di base non tocchi la piastra segnale (fig. 7.
5. Dopo la riparazione/regolazione, riportare i cablaggi nella posizione originaria e fissarli.

NOTA:
cavi di prolunga sono forniti come set di riparazione con il N° di codice 291-90274.920.

☞ Nota di riparazione della piastra segnale Q 4140

In caso di guasto della piastra segnale seguire le seguenti indicazioni:

- Estraete EAROM (I 1891) dal modulo. L'apparecchio è ancora funzionante.
- Se adesso, l'immagine è ferma l'EAROM è difettoso, (eventuali errori sulla geometria non sono da prendere in considerazione).
- Se il guasto si presenta ancora, esso è da ricercare su un altro componente della piastra segnale.
- In caso di permuta della piastra difettosa, tramite la Loewe Kronach, trattenete presso di voi l'EAROM, onde evitare la perdita dei dati memorizzati.

Importante:
Trattenete dal modulo difettoso coperchio AV.

Ⓔ

Advertencia para la protección contra cargas electrostáticas

1. **Protección contra cargas electrostáticas en puestos de manipulación de módulos MOS**

   La manipulación de piezas sensibles contra cargas electrostáticas debe realizarse en puestos de manipulación de módulos MOS protegidos contra dichas cargas. Para que un puesto de manipulación de módulos MOS esté protegido contra descargas electrostáticas, todos los materiales conductores, incluído el operario, deben conectarse a tierra mediante resistencias de descarga. Los elementos no conductores deben descargarse mediante un ionizador de aire. La integración de soldadores y aparatos de medición en los puestos de manipulación de módulos MOS sólo se puede realizar con transformadores separadores en cada aparato utilizado. También deben conectarse a tierra las masas de los aparatos de medición utilizando resistencias de descarga.

2. **Embalaje protegido con materiales conductores**

   Para la protección contra las cargas electrostáticas se utilizan materiales sintéticos conductores para el embalaje y el transporte. Los materiales sintéticos conductores están disponibles en forma de bolsas protectoras negras o transparentes, gomaespuma, películas y envases.
   Las piezas electrostáticamente sensibles deben embalarse y/o desembalarse solamente en puestos de manipulación de módulos MOS.

Advertencias y normas de seguridad

1. Las puestas a punto, cambios y revisiones de aparatos electrónicos alimentados por la red y sus accesorios, sólo deben realizarse por personas especializadas.
2. Son aplicables las advertencias y normas de seguridad detalladas en la norma VDE 0701, apartado 200 y las correspondientes de cada país.
3. El apartado 200 de la norma VDE 0701 describe las puestas a punto, cambios y revisiones de aparatos electrónicos alimentados por la red y sus accesorios.
4. Antes de efectuar el suministro del aparato debe realizarse una comprobación visual del mismo y de las líneas de conexión (y, en su caso, de la línea protectora), así como una medición de la resistencia de aislamiento y de la corriente sustitutiva de escape según VDE 0701, apartado 200. Debe verificarse la baja resistencia de la línea protectora recogida en la norma VDE 0701, apartado 1.
5. Se han de tener en cuenta además las normas de los países correspondientes.
6. Las piezas marcadas con el símbolo ⚠ sólo podrán reemplazarse por piezas originales.

Medición de alta tensión

1. Ajustar el brillo al mínimo.
2. Medir la alta tensión. El aparato debe marcar 29,0 kV ± 0,7 kV. En caso de excederse el límite de tolerancia, debe corregirse inmediatamente para prevenir el fallo prematuro de los componentes.
3. Para limitar las posibles radiaciones de rayos X, es importante utilizar exclusivamente el tubo de imagen recomendado.

Advertencia: Es importante utilizar un voltímetro preciso y revisado periódicamente.

Desmontaje del panel posterior

Para retirar el panel posterior deben extraerse los cinco tornillos **R** que lo fijan al aparato. El destornillador debe introducirse en la ranura **V**. Empujar el cierre hacia abajo, deslizando al mismo tiempo el panel posterior hacia atrás (Figura 1).

Colocación del chasis del aparato en posición de reparación

1. Levantar ligeramente el chasis por la parte trasera y tirar con cuidado hacia atrás para extraerlo del aparato (Figura 2).
2. Liberar las sujeciones de los cables. Girar el chasis 90° en sentido contrario al de las agujas del reloj y dejarlo detrás del aparato (Figura 3).
3. Una vez finalizada la reparación o puesta a punto, colocar y fijar los cables en su posición original.

Posición de reparación del circuito impreso de la tarjeta de señales

1. Extraer la tarjeta de señales del chasis principal (tarjeta básica); antes han de retirarse todos los cables de conexión.
2. Extraer los cuatro tornillos (A) (Figura 4) de la cubierta plástica de AV y retirar ésta desencajándola de la tarjeta de señales.
3. Retirar la cubierta metálica delantero de la tarjeta de señales (Figura 5). Repetir el proceso con la cubierta metálica posterior (Figura 6).
4. Conectar los cuatro cables alargadores a la tarjeta de señales; tener cuidado de que la tarjeta de señales no entre en contacto con el circuito impreso de la tarjeta básica (Figura 7).
5. Una vez finalizada la reparación o puesta a punto, colocar y fijar los cables en su posición original.

Nota:
Los cables alargadores se pueden encargar como juego de piezas de recambio indicando el número de pedido 291-90274.920.

☞ Notas para la reparación de la tarjeta de señales Q 4140 !

En caso de avería, rogamos dar los siguientes pasos:

- Extraer la EAROM (I 1891) de la placa de circuito impreso. Esto no impide que el aparato siga funcionando.
- Si aparece una imagen fija, significa que la EAROM está defectuosa (no se consideran los posibles fallos en la geometría de la imagen).
- Si el fallo persiste, la avería se encuentra en otro componente de la tarjeta de señales.
- Para cambiar la tarjeta de señales en nuestro Centro de Atención al Cliente en Kronach, instalar la EAROM de la tarjeta de señales defectuosa en la tarjeta nueva. Así se ahorra la comprobación y programación del aparato.

¡Importante!
Retirar los de la tarjeta de señales la cubierta de AV.

(NL)

Aanwijzing ter bescherming tegen elektrostatica

1. Elektrostatisch beveiligde MOS-werkplekken.

De omgang met voor elektrostatica gevoelige componenten moet op een elektrostatisch beveiligde MOS-werkplek plaatsvinden.
Bij een elektrostatisch beveiligde MOS-werkplek worden alle geleidende materialen en de persoon zelf via ontladingsweerstanden geaard. Niet-geleiders worden door luchtionisatie ontladen. De integratie van soldeerbouten en meetapparaten in de beveiligde MOS-werkplek is alleen met een scheidingstransformator in elk van de gebruikte apparaten mogelijk. De massa's van de meetapparaten worden eveneens met ontladingsweerstanden geaard.

2. Veilige verpakking door geleidende materialen.

Ter bescherming tegen elektrostatica worden elektrisch geleidende kunststoffen voor de verpakking en de transportmiddelen gebruikt. Geleidende kunststoffen zijn als zwarte of transparante beschermzakjes, schuimstof, folie en als container verkrijgbaar.
Gevoelige componenten mogen alleen op de beveiligde MOS-werkplek uit de verpakking worden gehaald resp.worden verpakt.

Veiligheidsinstructies/voorschriften

1. Elektronische apparaten met netvoeding en hun toebehoren mogen uitsluitend door vakkundige personen worden gerepareerd, gewijzigd en gecontroleerd.
2. De voorschriften en veiligheidsinstructies volgens VDE 0701, deel 200, en de voorschriften en veiligheidsinstructies van het desbetreffende land zijn van kracht!
3. VDE 0701, deel 200, bevat de voorschriften voor de reparatie, de wijziging en de controle van elektronische apparaten met netvoeding en hun toebehoren.
4. Voordat het toestel wordt afgeleverd, moeten het toestel en de aansluitleidingen (en voor zover aanwezig, de aarddraad) aan een visuele controle worden onderworpen en de isolatieweerstand en de reserve-lekstroom conform VDE 0701, deel 200, worden gemeten. De laagohmige doorgang van de aarddraad moet door meting volgens voorschrift VDE 0701, deel 1, worden aangetoond.
5. Tevens dienen de voorschriften van het desbetreffende land in acht te worden genomen.
6. Componenten die gekenmerkt zijn met het symbool ⚠, mogen uitsluitend door originele reserveonderdelen worden vervangen.

Meten van de hoge spanning

1. Stel de helderheid op minimum in.
2. Meet de hoge spanning. De weergave van het instrument moet 29,0kV ± 0,7kV bedragen. Als de weergave deze tolerantiegrenzen overschrijdt, moet dit onmiddellijk worden verholpen, om te voorkomen dat het component voortijdig uitvalt.
3. Voor het beperken van de röntgenstralen, is het belangrijk, dat alleen de voorgeschreven beeldbuis wordt gebruikt.

Opmerking: Gebruik een nauwkeurige, regelmatig gecontroleerde voltmeter.

Demontage van de achterwand

Om de achterwand te verwijderen, moeten de vijf schroeven **R** uit de achterwand worden gedraaid. Steek de schroevendraaier in de uitsparing **V**. Druk de vergrendeling naar beneden en schuif tegelijkertijd de achterwand naar achteren (afb. 1).

Chassis van het toestel in de reparatiestand zetten

1. Til het chassis aan de achterkant iets op en schuif het voorzichtig naar achteren uit het toestel (afb. 2).
2. Maak de kabelbevestigingen los. Draai het chassis nu 90° tegen de klok in en zet het chassis achter het toestel neer (afb. 3).
3. Na de reparatie/instelling moeten de kabels weer op de oorspronkelijke positie worden aangebracht en bevestigd.

Reparatiestand voor printplaat Signal-Board

1. Verwijder de printplaat Signal-Board van het hoofdchassis (Basic-Board); eerst moeten alle aansluitkabels worden losgetrokken.
2. Draai de vier schroeven (A) (afb. 4) uit de kunststof-AV-afdekking en wip de AV-afdekking van de printplaat Signal-Board.
3. Verwijder de metalen afdekking van de printplaat Signal-Board (afb. 5). Doe hetzelfde bij de achterste metalen afdekking (afb. 6).
4. Sluit de drie verlengkabels op de printplaat Signal-Board aan; let erop, dat de printplaat Signal-Board de printplaat Basic-Board niet raakt (afb. 7).
5. Na de reparatie/instelling moeten alle kabels weer op de oorspronkelijke positie worden aangebracht en bevestigd.

Aanwijzing:
De verlengkabels zijn als reparatie-onderdeel onder bestelnummer 291-90274.920 verkrijgbaar.

☞ Reparatie-instructie Signal - Board Q 4140

Bij fouten op de Signal-Board gaat u als volgt te werk:

- Verwijder de EAROM (I 1891) uit de printplaat. Het toestel isnog steeds functioneel.
- Als nu een stilstaand beeld ontstaat, is de EAROM defect, (met eventuele geometriefouten wordt hierbij geen rekening gehouden).
- Als de fout blijft bestaan, ligt dat aan een andere component op de Signal-Board.
- Als u de Signal-Board bij de service-centrale Kronach wilt vervangen, plaatst u de EAROM van de defecte Signal-Board in de nieuwe. Op die manier hoeft u het toestel niet opnieuw af te stemmen en te programmeren.

Balangrijk!
Verwijder bij een defect Signal-Board de AV-afdekking.

Demontage der Rückwand
Gerätechassis in Reparaturstellung bringen

Rear panel removal
How to move the chassis into the service position

Démontage du panneau arrière
Come si porta il telaio in posizione di riparazione

Smontaggio del pannello posteriore
Châssis d'appareil en position de réparation

Desmontaje del panel posterior
Colocación del chasis del aparato en posición de reparación

Demontage van de achterwant
Chassis van het toestel in de reparatiestand zetten

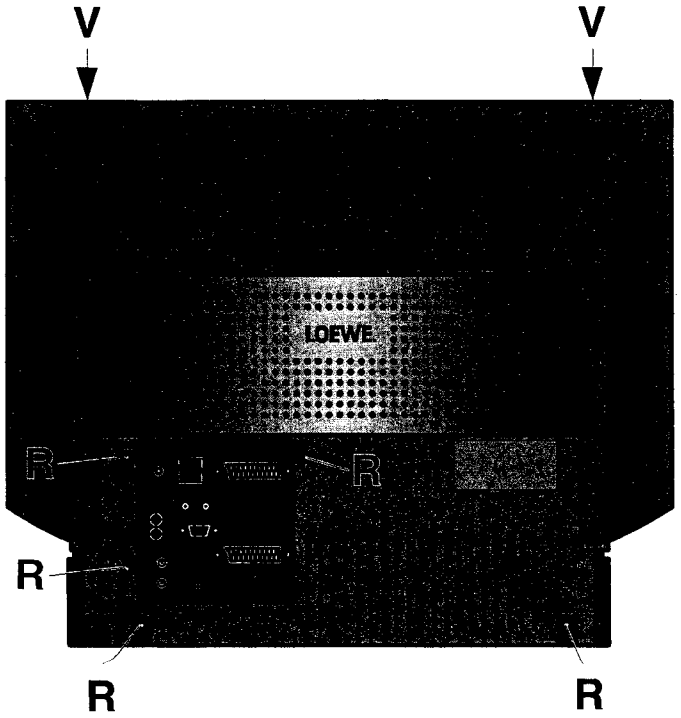

Abb.1
Fig.1

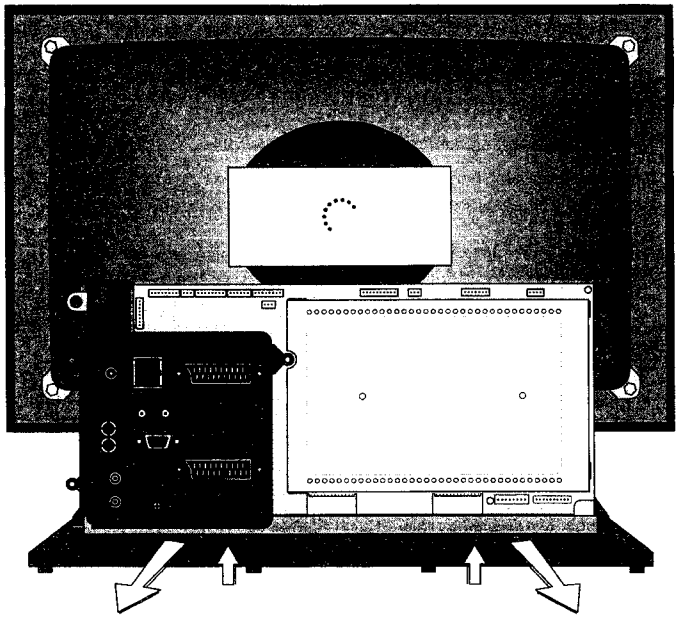

Abb.2
Fig.2

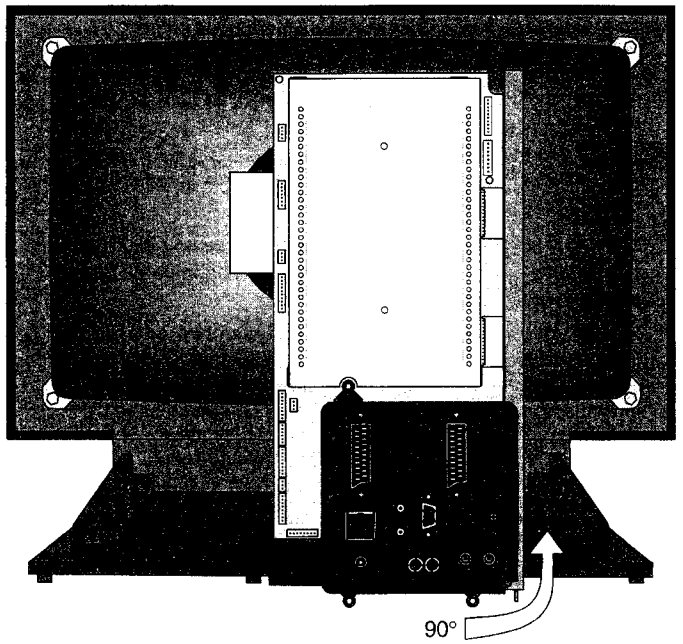

Abb.3
Fig.3

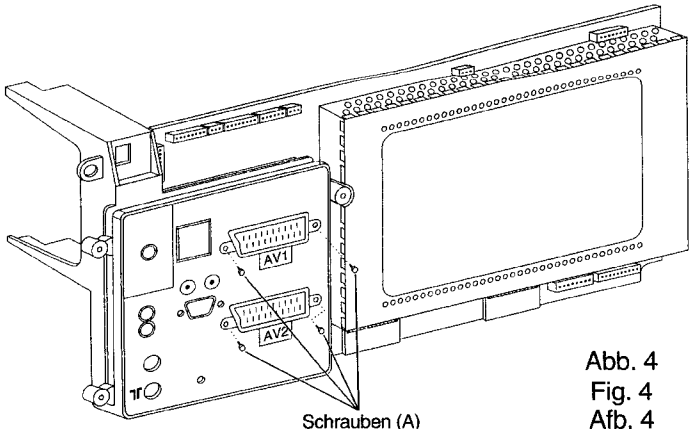

Abb. 4
Fig. 4
Afb. 4

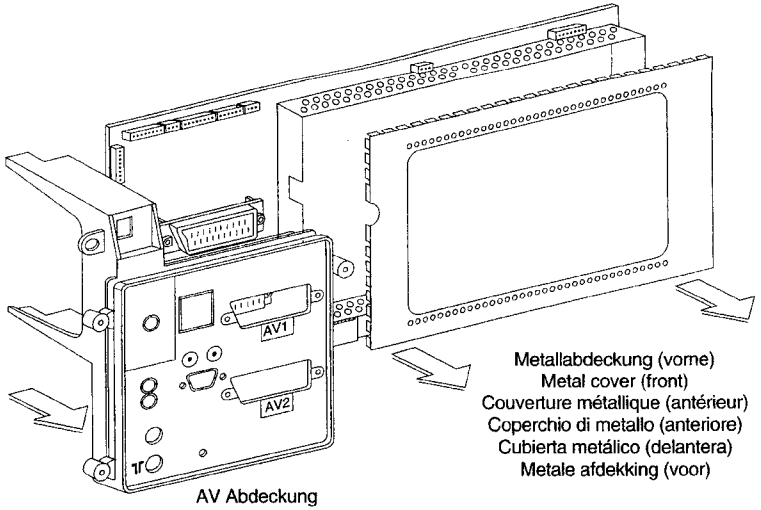

Abb. 5
Fig. 5
Afb. 5

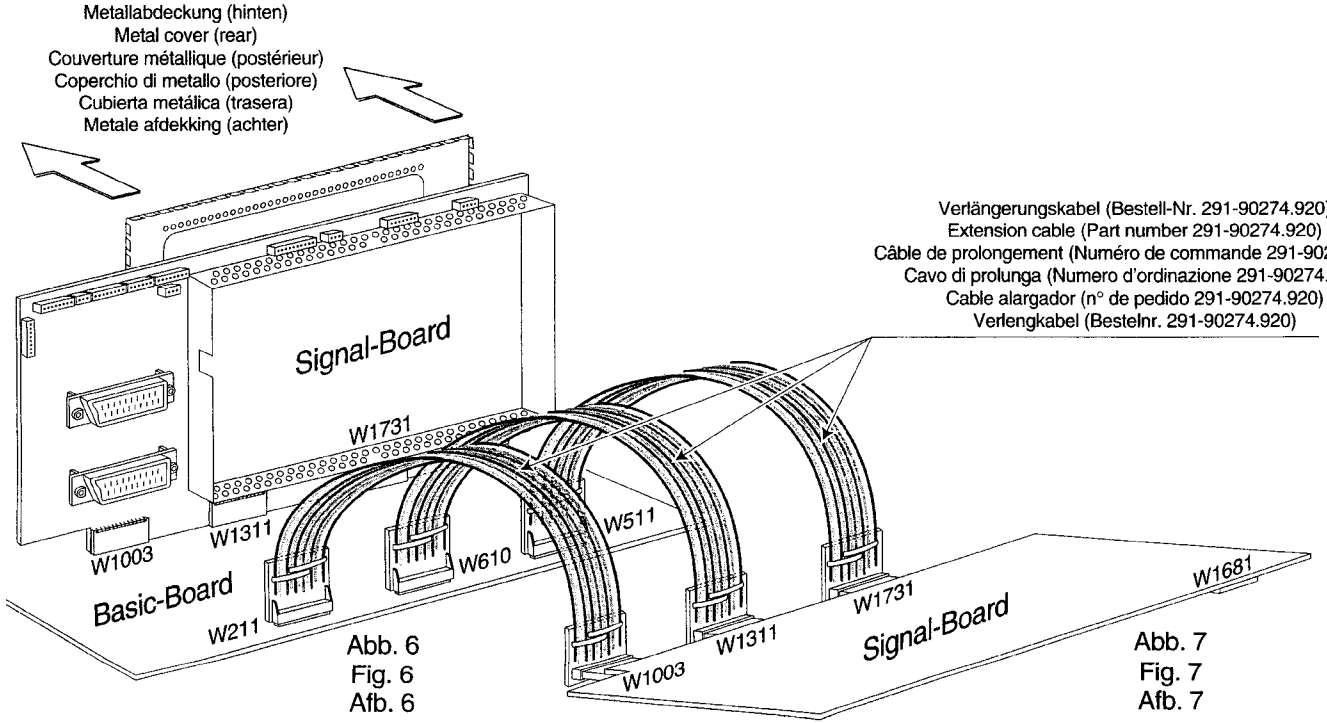

Abb. 6
Fig. 6
Afb. 6

Abb. 7
Fig. 7
Afb. 7

Technische Daten

Calida 5784 ZP
mit Micro-Digital-Chassis Q 4140 / 8 bit

Bildröhre:	Blackline-S 33" 4:3, Bildschirm-Diagonale 84cm (sichtbar 79cm), Ablenkwinkel 110°, Heizspannung 6,3Veff, (28Vss)/310 mA, Entmagnetisierung nach jedem Einschalten
Stromversorgung:	200-260 V~, 50/60 Hz
Leistungsaufnahme:	150 W (SB-Betrieb 1 W)
Vertikalfrequenz:	100 Hz, 120 Hz (NTSC-M)
Horizontalfrequenz:	31250 Hz, 31500 Hz (NTSC-M)
Maße:	79 x 73 x 54 (B x H x T)
Gewicht:	54 kg
Anschlüsse:	
(vorne)	Front AV (Video, S-VHS), Kopfhörerbuchse
(hinten)	2 EURO-AV (Video, Audio S-VHS, Hi8) zwei Cinch-Buchsen für Ton-Ausgang (regelbar), Audio Input
Besonderheiten:	TV-Timer-Programmierung mit VPT, Videokopierfunktion, Dialog-Control System IDC Pro, Zweiton-Decoder, digitales Abstimm- und Speicher-System, automatische Senderprogrammierung ACP, Sendersuchlauf, digitale Kanalanwahl, 200 Programmspeicherplätze 000-199, OSD Anzeige, Sharpness Control System (SCS), DT! Plus, automatische Lautstärkeanpassung AVC, Kindersicherung Plus, Digital Noise Control (DNC), Automatic Movie Detection (AMD), Super PAL 100, Digitaler Kammfilter, Photo CD, elektronischer Abgleich mit Fernbedienung, Hyperband-Tuner MAS **M**ultisystem with **A**ntenna **S**plitter: 47 MHz - 861 MHz MN B/G/DK/I/L/L1 • NTSC-VIDEO (4,43) • NTSC-M (3,58) Hyperband-Tuner MP **M**ultisystem **P**IP: nur bei Var. 72 47 MHz - 861 MHz / ohne Audio MN B/G/DK/I/L/L1 • NTSC-VIDEO (4,43) • NTSC-M (3,58) *) SAT-Tuner: 914 MHz - 2154 MHz serienmäßig Videotext-Decoder (TOP/FLOF) Megatext
Tonsystem:	2 x 25 W (Musik) an 4 Ohm, 4 Lautsprecher, Basisverbreiterung bei Stereo, Raumklang bei Mono
Nachrüstsatz:	SAT 5 / Twin SAT 5

Calida 5772 ZP
Technische Daten (abweichend von Calida 5784 ZP)

Bildröhre:	Super Flatline 29" 4:3, Bildschirmdiagonale 72cm (sichtbar 68cm)
Leistungsaufnahme:	130 W (SB-Betrieb 1 W)
Maße:	68 x 62 x 50,5 (B x H x T)
Gewicht:	42,5 kg
Tonsystem:	2 Lautsprecher

Calida 5763 Z
Technische Daten (abweichend von Calida 5784 ZP)

Bildröhre:	Blackline-S 24" 4:3, Bildschirmdiagonale 63cm (sichtbar 59cm)
Leistungsaufnahme:	125 W (SB-Betrieb 1 W)
Maße:	59,5 x 56 x 46 (B x H x T)
Gewicht:	28,5 kg
Besonderheiten:	Hyperband-Tuner M **M**ultisystem, D **D**ualsystem
Tonsystem:	2 Lautsprecher

Calida 5755 Z
Technische Daten (abweichend von Calida 5784 ZP)

Bildröhre:	Blackline 21" 4:3, Bildschirmdiagonale 55cm (sichtbar 51cm)
Leistungsaufnahme:	100 W (SB-Betrieb 1 W)
Maße:	53 x 49,5 x 49 (B x H x T)
Gewicht:	25 kg
Besonderheiten:	Hyperband-Tuner M **M**ultisystem, D **D**ualsystem
Tonsystem:	2 Lautsprecher

Arcada 8755 Z
Technische Daten (abweichend von Calida 5784 ZP)

Bildröhre:	Blackline 21" 4:3, Bildschirmdiagonale 55cm (sichtbar 51cm)
Leistungsaufnahme:	100 W (SB-Betrieb 1 W)
Maße:	53 x 49,5 x 49 (B x H x T)
Gewicht:	25 kg
Besonderheiten:	Hyperband-Tuner M **M**ultisystem

Planus 4872 Z
Technische Daten (abweichend von Calida 5784 ZP)

Bildröhre:	Super Flatline 29" 4:3, Bildschirmdiagonale 72cm (sichtbar 68cm)
Leistungsaufnahme:	130 W (SB-Betrieb 1 W)
Maße:	69,4 x 63,8 x 50,7 (B x H x T)
Gewicht:	41 kg
Anschlüsse:	
(vorne)	Cinchbuchse als Videoeingang
Besonderheiten:	Hyperband-Tuner M **M**ultisystem, D **D**ualsystem
Tonsystem:	2 Lautsprecher

Planus 4672 ZP
Technische Daten (abweichend von Calida 5784 ZP)

Bildröhre:	Super Flatline 29" 4:3, Bildschirmdiagonale 72cm (sichtbar 68cm)
Leistungsaufnahme:	130 W (SB-Betrieb 1 W)
Maße:	81,6 x 60,2 x 49,2 (B x H x T)
Gewicht:	42,5 kg
Tonsystem:	6 Lautsprecher
Anschlüsse:	
(vorne)	Cinchbuchse als Videoeingang

Planus 4670 ZW/ZPW
Technische Daten (abweichend von Calida 5784 ZP)

Bildröhre:	Super Flatline 28" 16:9, Bildschirmdiagonale 70cm (sichtbar 66cm)
Leistungsaufnahme:	130 W (SB-Betrieb 1 W)
Maße:	83,5 x 52,5 x 52 (B x H x T)
Gewicht:	38 kg
Anschlüsse:	
(vorne)	Cinchbuchse als Videoeingang
Besonderheiten:	Hyperband-Tuner M **M**ultisystem (ZW), D **D**ualsystem (ZW)

Planus 4663 Z
Technische Daten (abweichend von Calida 5784 ZP)

Bildröhre:	Blackline-S 24" 4:3, Bildschirmdiagonale 63cm (sichtbar 59cm)
Leistungsaufnahme:	125 W (SB-Betrieb 1 W)
Maße:	73 x 54,5 x 46 (B x H x T)
Gewicht:	28 kg
Anschlüsse:	
(vorne)	Cinchbuchse als Videoeingang
Besonderheiten:	Hyperband-Tuner M **M**ultisystem, D **D**ualsystem

Xelos 5270 ZW
Technische Daten (abweichend von Calida 5784 ZP)

Bildröhre:	Super Flatline 28" 16:9, Bildschirmdiagonale 70cm (sichtbar 66cm)
Leistungsaufnahme:	125 W (SB-Betrieb 1 W)
Maße:	73 x 53 x 51 (B x H x T)
Gewicht:	37 kg
Anschlüsse:	
(vorne)	Cinchbuchse als Videoeingang
Besonderheiten:	Hyperband-Tuner M **M**ultisystem, D **D**ualsystem
Tonsystem:	2 Lautsprecher

*) nur bei SAT-Ausstattung (Nachrüstsatz)

Xelos 5261 ZW

Technische Daten (abweichend von Calida 5784 ZP)

Bildröhre:	Super Flatline 23" 16:9, Bildschirmdiagonale 61cm (sichtbar 56cm)
Leistungsaufnahme:	115 W (SB-Betrieb 1 W)
Maße:	63,5 x 47,5 x 48,5 (B x H x T)
Gewicht:	27 kg
Anschlüsse:	
(vorne)	Cinchbuchse als Videoeingang
Besonderheiten:	Hyperband-Tuner M **M**ultisystem, D **D**ualsystem
Tonsystem:	2 Lautsprecher

Xelos 5255 Z

Technische Daten (abweichend von Calida 5784 ZP)

Bildröhre:	Blackline 21" 4:3, Bildschirmdiagonale 55cm (sichtbar 51cm)
Leistungsaufnahme:	95 W (SB-Betrieb 1 W)
Maße:	56 x 48,5 x 50 (B x H x T)
Gewicht:	24 kg
Anschlüsse:	
(vorne)	Cinchbuchse als Videoeingang
Besonderheiten:	Hyperband-Tuner M **M**ultisystem, D **D**ualsystem
Tonsystem:	2 Lautsprecher

Profil 3572 Z/ZP

Technische Daten (abweichend von Calida 5784 ZP)

Bildröhre:	Super Flatline 29" 4:3, Bildschirmdiagonale 72cm (sichtbar 68cm)
Leistungsaufnahme:	125 W (SB-Betrieb 1 W)
Maße:	80 x 57,5 x 48,5 (B x H x T)
Gewicht:	38,5 kg
Anschlüsse:	
(vorne)	Cinchbuchse als Videoeingang
Besonderheiten:	Hyperband-Tuner D **D**ualsystem (Z)

Profil 3570 Z

Technische Daten (abweichend von Calida 5784 ZP)

Bildröhre:	Blackline-S 28" 4:3, Bildschirmdiagonale 70cm (sichtbar 66cm)
Leistungsaufnahme:	130 W (SB-Betrieb 1 W)
Maße:	80 x 57,5 x 48,5 (B x H x T)
Gewicht:	38,5 kg
Anschlüsse:	
(vorne)	nur Kopfhörerbuchse
Besonderheiten:	Hyperband-Tuner M **M**ultisystem, D **D**ualsystem
Tonsystem:	2 Lautsprecher

Profil 3563 Z

Technische Daten (abweichend von Calida 5784 ZP)

Bildröhre:	Blackline-S 24" 4:3, Bildschirmdiagonale 63cm (sichtbar 59cm)
Leistungsaufnahme:	125 W (SB-Betrieb 1 W)
Maße:	72,5 x 52 x 43 (B x H x T)
Gewicht:	27 kg
Anschlüsse:	
(vorne)	nur Kopfhörerbuchse
Besonderheiten:	Hyperband-Tuner M **M**ultisystem, D **D**ualsystem
Tonsystem:	2 Lautsprecher

Cantus 3872 ZP

Technische Daten (abweichend von Calida 5784 ZP)

Bildröhre:	Super Flatline 29" 4:3, Bildschirmdiagonale 72cm (sichtbar 68cm)
Leistungsaufnahme:	125 W (SB-Betrieb 1 W)
Maße:	80 x 57,5 x 48,5 (B x H x T)
Gewicht:	38,5 kg
Anschlüsse:	
(vorne)	Cinchbuchse als Videoeingang

Cantus 3870 ZW

Technische Daten (abweichend von Calida 5784 ZP)

Bildröhre:	Super Flatline 28" 16:9, Bildschirmdiagonale 70cm (sichtbar 66cm)
Leistungsaufnahme:	125 W (SB-Betrieb 1 W)
Maße:	81 x 50,5 x 52,5 (B x H x T)
Gewicht:	34,5 kg
Anschlüsse:	
(vorne)	Cinchbuchse als Videoeingang
Besonderheiten:	Hyperband-Tuner M **M**ultisystem, D **D**ualsystem

Contur 1670 Z

Technische Daten (abweichend von Calida 5784 ZP)

Bildröhre:	Blackline 28" 4:3, Bildschirmdiagonale 70cm (sichtbar 66cm)
Maße:	80 x 57,5 x 48,5 (B x H x T)
Leistungsaufnahme:	130 W (SB-Betrieb 1 W)
Gewicht:	38,5 kg
Anschlüsse	
(vorne)	nur Kopfhörerbuchse
Besonderheiten:	Hyperband-Tuner M **M**ultisystem, D **D**ualsystem
Tonsystem:	2 Lautsprecher

Contur 1663 Z

Technische Daten (abweichend von Calida 5784 ZP)

Bildröhre:	Blackline 28" 4:3, Bildschirmdiagonale 70cm (sichtbar 66cm)
Maße:	80 x 57,5 x 48,5 (B x H x T)
Leistungsaufnahme:	130 W (SB-Betrieb 1 W)
Gewicht:	38,5 kg
Anschlüsse	
(vorne)	nur Kopfhörerbuchse
Besonderheiten:	Hyperband-Tuner M **M**ultisystem, D **D**ualsystem
Tonsystem:	2 Lautsprecher

Contur CT 1570 Z

Technische Daten (abweichend von Calida 5784 ZP)

Bildröhre:	Blackline 28" 4:3, Bildschirmdiagonale 70cm (sichtbar 66cm)
Maße:	80 x 57,5 x 48,5 (B x H x T)
Leistungsaufnahme:	130 W (SB-Betrieb 1 W)
Gewicht:	38,5 kg
Anschlüsse	
(vorne)	nur Kopfhörerbuchse
Besonderheiten:	Hyperband-Tuner M **M**ultisystem, D **D**ualsystem
Tonsystem:	2 Lautsprecher

Melody L

Technische Daten (abweichend von Calida 5784 ZP)

Bildröhre:	Super Flatline 29" 4:3, Bildschirmdiagonale 72cm (sichtbar 68cm)
Leistungsaufnahme:	125 W (SB-Betrieb 1 W)
Maße:	81,6 x 60,2 x 49,2 (B x H x T)
Gewicht:	42,5 kg
Anschlüsse:	
(vorne)	Cinchbuchse als Videoeingang
Besonderheiten:	Hyperband-Tuner D **D**ualsystem

(GB)

Technical specifications

Calida 5784 ZP

with micro digital chassis Q 4140 / 8 bit

Picture tube:	Blackline-S 33" 4:3, picture diagonal length: 84cm (visible 79cm), deflection angle 110°, heating voltage 6.3 Vrms (28Vp-p)/310 mA, degaussing each time the set is switched on
Power requirement:	200 to 260 V~, 50 or 60 Hz
Power consumption:	150 W (SB mode 1 W)
Vertical frequency:	100 Hz ,120 Hz NTSC-M
Horizontal freq.:	31250 Hz, 31500 Hz NTSC-M
Dimensions:	79 x 73 x 54 (W x H x D)
Weight:	54 kg
Connections:	
(front)	Front AV (Video, S-VHS), Headphone socket
(back)	2 EURO-AV (Video, Audio S-VHS, Hi8) two Cinch jacks for sound output (regulable), Audio Input
Features:	TV Timer programming with VPT, Video Copy function, Dialogue control system IDC Pro, dual-sound decoder, tuning and memory system digital, digital channel selector ACP, 200 programme locations in memory 000 to 199, OSD indication, Sharpness Control System (SCS), DTI Plus, Automatic Volume Control AVC, Child Lock, Digital Noise Control (DNC), Automatic Movie Detection (AMD), Super PAL 100, Digital Comb Filter, Photo CD, electronic alignment with the remote control, Hyperband tuner MAS **M**ultisystem with **A**ntenna **S**plitter: 47 MHz - 861 MHz MN B/G/DK/I/L/L1 • NTSC-VIDEO (4,43) • NTSC-M (3,58) Hyperband tuner MP **M**ultisystem **P**IP: only at Var. 72 47 MHz - 861 MHz / w/o Audio MN B/G/DK/I/L/L1 • NTSC-VIDEO (4,43) • NTSC-M (3,58) *) SAT tuner: 914 MHz - 2154 MHz teletext decoder as standard feature (TOP/FLOF) Megatext
Audio system:	2 x 25 W for an impedance of 4 ohms, 4 loudspeakers, base broadening for stereo, spatial sound for mono
Retrofit kit:	SAT 5 / Twin SAT 5

*) only with SAT equipment (Retrofit kit)

Calida 5772 ZP

Technical specifications (deviating from Calida 5784 ZP)

Picture tube:	Super Flatline 29" 4:3, Picture diagonal length 72cm (visible 68cm)
Power consumption:	130 W (SB mode 1 W)
Dimensions:	68 x 62 x 50,5 (W x H x D)
Weight:	42,5 kg
Audio system:	2 Loudspeakers

Calida 5763 Z

Technical specifications (deviating from Calida 5784 ZP)

Picture tube:	Blackline-S 24" 4:3, picture diagonal length 63cm (visible 59cm)
Power consumption:	125 W (SB mode 1 W)
Dimensions:	59,5 x 56 x 46 (W x H x D)
Weight:	28,5 kg
Features:	Hyperband tuner M **M**ultisystem, D **D**ualsystem
Audio system:	2 Loudspeakers

Calida 5755 Z

Technical specifications (deviating from Calida 5784 ZP)

Picture tube:	Blackline 21" 4:3, Picture diagonal length 55cm (visible 51cm)
Power consumption:	100 W (SB mode 1 W)
Dimensions:	53 x 49,5 x 49 (W x H x D)
Weight:	25 kg
Features:	Hyperband tuner M **M**ultisystem, D **D**ualsystem
Audio system:	2 Loudspeakers

Arcada 8755 Z

Technical specifications (deviating from Calida 5784 ZP)

Picture tube:	Blackline 21" 4:3, Picture diagonal length 55cm (visible 51cm)
Power consumption:	100 W (SB mode 1 W)
Dimensions:	53 x 49,5 x 49 (W x H x D)
Weight:	25 kg
Features:	Hyperband tuner M **M**ultisystem

Planus 4872 Z

Technical specifications (deviating from Calida 5784 ZP)

Picture tube:	Super Flatline 29" 4:3, Picture diagonal length 72cm (visible 68cm)
Power consumption:	130 W (SB mode 1 W)
Dimensions:	69,4 x 63,8 x 50,7 (W x H x D)
Weight:	41 kg
Connections:	
(front)	Cinch jack for video input
Features:	Hyperband tuner M **M**ultisystem, D **D**ualsystem
Audio system:	2 Loudspeakers

Planus 4672 ZP

Technical specifications (deviating from Calida 5784 ZP)

Picture tube:	Super Flatline 29" 4:3, Picture diagonal length 72cm (visible 68cm)
Power consumption:	130 W (SB mode 1 W)
Dimensions:	81,6 x 60,2 x 49,2 (W x H x D)
Weight:	42,5 kg
Audio system:	6 Loudspeakers
Connections:	
(front)	Cinch jack for video input

Planus 4670 ZW/ZPW

Technical specifications (deviating from Calida 5784 ZP)

Picture tube:	Super Flatline 28" 16:9, Picture diagonal length 70cm (visible 66cm)
Power consumption:	130 W (SB mode 1 W)
Dimensions:	83,5 x 52,5 x 52 (W x H x D)
Weight:	38 kg
Connections:	
(front)	Cinch jack for video input
Features:	Hyperband tuner M **M**ultisystem (ZW), D **D**ualsystem (ZW)

Planus 4663 Z

Technical specifications (deviating from Calida 5784 ZP)

Picture tube:	Blackline-S 24" 4:3, Picture diagonal length 63cm (visible 59cm)
Power consumption:	125 W (SB mode 1 W)
Dimensions:	73 x 54,5 x 46 (W x H x D)
Weight:	28 kg
Connections:	
(front)	Cinch jack for video input
Features:	Hyperband tuner M **M**ultisystem, D **D**ualsystem

Xelos 5270 ZW

Technical specifications (deviating from Calida 5784 ZP)

Picture tube:	Super Flatline 28" 16:9, Picture diagonal length 70cm (visible 66cm)
Power consumption:	125 W (SB mode 1 W)
Dimensions:	73 x 53 x 51 (W x H x D)
Weight:	37 kg
Connections:	
(front)	Cinch jack for video input
Features:	Hyperband tuner M **M**ultisystem, D **D**ualsystem
Audio system:	2 Loudspeakers

Xelos 5261 ZW

Technical specifications (deviating from Calida 5784 ZP)

Picture tube:	Super Flatline 23" 16:9, Picture diagonal length 61cm (visible 56cm)
Power consumption:	115 W (SB mode 1 W)
Dimensions:	63,5 x 47,5 x 48,5 (W x H x D)
Weight:	27 kg
Connections:	
(front)	Cinch jack for video input
Features:	Hyperband tuner M **M**ultisystem, D **D**ualsystem
Audio system:	2 Loudspeakers

Xelos 5255 Z

Technical specifications (deviating from Calida 5784 ZP)

Picture tube:	Blackline 21" 4:3, Picture diagonal length 55cm (visible 51cm)
Power consumption:	95 W (SB mode 1 W)
Dimensions:	56 x 48,5 x 50 (W x H x D)
Weight:	24 kg
Connections:	
(front)	Cinch jack for video input
Features:	Hyperband tuner M **M**ultisystem, D **D**ualsystem
Audio system:	2 Loudspeakers

Profil 3572 Z/ZP

Technical specifications (deviating from Calida 5784 ZP)

Picture tube:	Super Flatline 29" 4:3, Picture diagonal length 72cm (visible 68cm)
Power consumption:	125 W (SB mode 1 W)
Dimensions:	80 x 57,5 x 48,5 (W x H x D)
Weight:	38,5 kg
Connections:	
(front)	Cinch jack for video input
Features:	Hyperband tuner D **D**ualsystem (Z)

Profil 3570 Z

Technical specifications (deviating from Calida 5784 ZP)

Picture tube:	Blackline-S 28" 4:3, Picture diagonal length 70cm (visible 66cm)
Power consumption:	130 W (SB mode 1 W)
Dimensions:	80 x 57,5 x 48,5 (W x H x D)
Weight:	38,5 kg
Connections:	
(front)	only headphones jack
Features:	Hyperband tuner M **M**ultisystem, D **D**ualsystem
Audio system:	2 Loudspeakers

Profil 3563 Z

Technical specifications (deviating from Calida 5784 ZP)

Picture tube:	Blackline-S 24" 4:3, Picture diagonal length 63cm (visible 59cm)
Power consumption:	125 W (SB mode 1 W)
Dimensions:	72,5 x 52 x 43 (W x H x D)
Weight:	27 kg
Connections:	
(front)	only headphones jack
Features:	Hyperband tuner M **M**ultisystem, D **D**ualsystem
Audio system:	2 Loudspeakers

Cantus 3872 ZP

Technical specifications (deviating from Calida 5784 ZP)

Picture tube:	Super Flatline 29" 4:3, Picture diagonal length 72cm (visible 68cm)
Power consumption:	125 W (SB mode 1 W)
Dimensions:	80 x 57,5 x 48,5 (W x H x D)
Weight:	38,5 kg
Connections:	
(front)	Cinch jack for video input

Cantus 3870 ZW

Technical specifications (deviating from Calida 5784 ZP)

Picture tube:	Super Flatline 28" 16:9, Picture diagonal length 70cm (visible 66cm)
Power consumption:	125 W (SB mode 1 W)
Dimensions:	81 x 50,5 x 52,5 (W x H x D)
Weight:	34,5 kg
Connections:	
(front)	Cinch jack for video input
Features:	Hyperband tuner M **M**ultisystem, D **D**ualsystem

Contur 1670 Z

Technical specifications (deviating from Calida 5784 ZP)

Picture tube:	Blackline 28" 4:3, Picture diagonal length 70cm (visible 66cm)
Dimensions:	80 x 57,5 x 48,5 (W x H x D)
Power consumption:	130 W (SB mode 1 W)
Weight:	38,5 kg
Connections	
(front)	only headphones jack
Features:	Hyperband tuner M **M**ultisystem, D **D**ualsystem
Audio system:	2 Loudspeakers

Contur 1663 Z

Technical specifications (deviating from Calida 5784 ZP)

Picture tube:	Blackline 28" 4:3, Picture diagonal length 70cm (visible 66cm)
Dimensions:	80 x 57,5 x 48,5 (W x H x D)
Power consumption:	130 W (SB mode 1 W)
Weight:	38,5 kg
Connections	
(front)	only headphones jack
Features:	Hyperband tuner M **M**ultisystem, D **D**ualsystem
Audio system:	2 Loudspeakers

Contur CT 1570 Z

Technical specifications (deviating from Calida 5784 ZP)

Picture tube:	Blackline 28" 4:3, Picture diagonal length 70cm (visible 66cm)
Dimensions:	80 x 57,5 x 48,5 (W x H x D)
Power consumption:	130 W (SB mode 1 W)
Weight:	38,5 kg
Connections	
(front)	only headphones jack
Features:	Hyperband tuner M **M**ultisystem, D **D**ualsystem
Audio system:	2 Loudspeakers

Melody L

Technical specifications (deviating from Calida 5784 ZP)

Picture tube:	Super Flatline 29" 4:3, Picture diagonal length 72cm (visible 68cm)
Power consumption:	125 W (SB mode 1 W)
Dimensions:	81,6 x 60,2 x 49,2 (W x H x D)
Weight:	42,5 kg
Connections:	
(front)	Cinch jack for video input
Features:	Hyperband tuner D **D**ualsystem

Ⓕ

Caractéristiques techniques

Calida 5784 ZP
avec châssis micro digital Q 4140 / 8 bit

Tube image:	Blackline-S 33" 4:3, diagonale de l'écran 84cm (visible 79cm), angle de déviation 110 degrés, tension de chauffage 6,3Veff, tension de crête à crête 28V, 310 mA, démagnétisation après chaque mise sous tension
Alimentation:	200 - 260 V~, 50 / 60 Hz
Puissance absor.:	150 W (Fonctionnement SB 1 W)
Fréquence vert.:	100 Hz, 120 Hz NTSC-M
Fréquence horiz.:	31250 Hz, 31500 Hz NTSC-M
Dimensions:	79 x 73 x 54 (L x H x P)
Poids:	54 kg
Connexions:	
(devant)	Front AV (Vidéo, S-VHS), Prise d'écouteur
(derrière)	2 EURO-AV (Vidéo, Audio S-VHS, Hi8) deux prises Cinch pour les signaux d'sortie son (réglable), entrée Audio
Particularités:	Programmation de TV Timer avec VPT, fonction à copier, Système de commande dialogue IDC Pro, décodeur sons, système de syntonisation et de mémoire numérique ACP, sélection de canal numérique, 200 emplacements de mémoire 000-199, affichage de OSD, Sharpness Control System (SCS), DTI Plus, Automatic Volume Control AVC, Verrouillage Enfants, Digital Noise Control (DNC), Digital Comb Filter, Photo CD, réglage électronique avec télécommande, Tuner hyperbande MAS **M**ultisystem with **A**ntenna **S**plitter: 47 MHz - 861 MHz MN B/G/DK/I/L/L1 • NTSC-VIDEO (4,43) • NTSC-M (3,58) Tuner hyperbande MP **M**ultisystem **PIP**: seulement pour Var. 72 47 MHz - 861 MHz / sans Audio MN B/G/DK/I/L/L1 • NTSC-VIDEO (4,43) • NTSC-M (3,58) *) Tuner SAT: 914 MHz - 2154 MHz décodeur télétexte en série (TOP/FLOF) Megatext
Système audio:	2 x 25 W dans 4 Ohm, 4haut-parleurs, propagation de base (stéréo), son spatial (mono)
Lot de rattrapage:	SAT 5 / Twin SAT 5

*) seulement pour appareils SAT (Lot de rattrapage)

Calida 5772 ZP
Caractéristiques techniques (différents du Calida 5784 ZP)

Tube image:	Super Flatline 29" 4:3, Diagonale de l'écran 72cm (visible 68cm)
Puissance absor.:	130 W (Fonctionnement SB 1 W)
Dimensions:	68 x 62 x 50,5 (L x H x P)
Poids:	42,5 kg
Système audio:	2 Haut-parleurs

Calida 5763 Z
Caractéristiques techniques (différents du Calida 5784 ZP)

Tube image:	Blackline-S 24" 4:3, Diagonale de l'écran 63cm (visible 59cm)
Puissance absor.:	125 W (Fonctionnement SB 1 W)
Dimensions:	59,5 x 56 x 46 (L x H x P)
Poids:	28,5 kg
Particularités:	Tuner hyperbande M **M**ultisystem, D **D**ualsystem
Système audio:	2 Haut-parleurs

Calida 5755 Z
Caractéristiques techniques (différents du Calida 5784 ZP)

Tube image:	Blackline 21" 4:3, Diagonale de l'écran 55cm (visible 51cm)
Puissance absor.:	100 W (Fonctionnement SB 1 W)
Dimensions:	53 x 49,5 x 49 (L x H x P)
Poids:	25 kg
Particularités:	Tuner hyperbande M **M**ultisystem, D **D**ualsystem
Système audio:	2 Haut-parleurs

Arcada 8755 Z
Caractéristiques techniques (différents du Calida 5784 ZP)

Tube image:	Blackline 21" 4:3, Diagonale de l'écran 55cm (visible 51cm)
Puissance absor.:	100 W (Fonctionnement SB 1 W)
Dimensions:	53 x 49,5 x 49 (L x H x P)
Poids:	25 kg
Particularités:	Tuner hyperbande M **M**ultisystem

Planus 4872 Z
Caractéristiques techniques (différents du Calida 5784 ZP)

Tube image:	Super Flatline 29" 4:3, Diagonale de l'écran 72cm (visible 68cm)
Puissance absor.:	130 W (Fonctionnement SB 1 W)
Dimensions:	69,4 x 63,8 x 50,7 (L x H x P)
Poids:	41 kg
Connexions:	
(devant)	Prise cinch pour video entrée
Particularités:	Tuner hyperbande M **M**ultisystem, D **D**ualsystem
Système audio:	2 Haut-parleurs

Planus 4672 ZP
Caractéristiques techniques (différents du Calida 5784 ZP)

Tube image:	Super Flatline 29" 4:3, Diagonale de l'écran 72cm (visible 68cm)
Puissance absor.:	130 W (Fonctionnement SB 1 W)
Dimensions:	81,6 x 60,2 x 49,2 (L x H x P)
Poids:	42,5 kg
Système audio:	6 Haut-parleurs
Connexions:	
(devant)	Prise cinch pour video entrée

Planus 4670 ZW/ZPW
Caractéristiques techniques (différents du Calida 5784 ZP)

Tube image:	Super Flatline 28" 16:9, Diagonale de l'écran 70cm (visible 66cm)
Puissance absor.:	130 W (Fonctionnement SB 1 W)
Dimensions:	83,5 x 52,5 x 52 (L x H x P)
Poids:	38 kg
Connexions:	
(devant)	Prise cinch pour video entrée
Particularités:	Tuner hyperbande M **M**ultisystem (ZW), D **D**ualsystem (ZW)

Planus 4663 Z
Caractéristiques techniques (différents du Calida 5784 ZP)

Tube image:	Blackline-S 24" 4:3, Diagonale de l'écran 63cm (visible 59cm)
Puissance absor.:	125 W (Fonctionnement SB 1 W)
Dimensions:	73 x 54,5 x 46 (L x H x P)
Poids:	28 kg
Connexions:	
(devant)	Prise cinch pour video entrée
Particularités:	Tuner hyperbande M **M**ultisystem, D **D**ualsystem

Xelos 5270 ZW
Caractéristiques techniques (différents du Calida 5784 ZP)

Tube image:	Super Flatline 28" 16:9, Diagonale de l'écran 70cm (visible 66cm)
Puissance absor.:	125 W (Fonctionnement SB 1 W)
Dimensions:	73 x 53 x 51 (L x H x P)
Poids:	37 kg
Connexions:	
(devant)	Prise cinch pour video entrée
Particularités:	Tuner hyperbande M **M**ultisystem, D **D**ualsystem
Système audio:	2 Haut-parleurs

Xelos 5261 ZW

Caractéristiques techniques (différents du Calida 5784 ZP)

Tube image:	Super Flatline 23" 16:9, Diagonale de l'écran 61cm (visible 56cm)
Puissance absor.:	115 W (Fonctionnement SB 1 W)
Dimensions:	63,5 x 47,5 x 48,5 (L x H x P)
Poids:	27 kg
Connexions:	
(devant)	Prise cinch pour video entrée
Particularités:	Tuner hyperbande M **M**ultisystem, D **D**ualsystem
Système audio:	2 Haut-parleurs

Xelos 5255 Z

Caractéristiques techniques (différents du Calida 5784 ZP)

Tube image:	Blackline 21" 4:3, Diagonale de l'écran 55cm (visible 51cm)
Puissance absor.:	95 W (Fonctionnement SB 1 W)
Dimensions:	56 x 48,5 x 50 (L x H x P)
Poids:	24 kg
Connexions:	
(devant)	Prise cinch pour video entrée
Particularités:	Tuner hyperbande M **M**ultisystem, D **D**ualsystem
Système audio:	2 Haut-parleurs

Profil 3572 Z/ZP

Caractéristiques techniques (différents du Calida 5784 ZP)

Tube image:	Super Flatline 29" 4:3, Diagonale de l'écran 72cm (visible 68cm)
Puissance absor.:	125 W (Fonctionnement SB 1 W)
Dimensions:	80 x 57,5 x 48,5 (L x H x P)
Poids:	38,5 kg
Connexions:	
(devant)	Prise cinch pour video entrée
Particularités:	Tuner hyperbande D **D**ualsystem (Z)

Profil 3570 Z

Caractéristiques techniques (différents du Calida 5784 ZP)

Tube image:	Blackline-S 28" 4:3, Diagonale de l'écran 70cm (visible 66cm)
Puissance absor.:	130 W (Fonctionnement SB 1 W)
Dimensions:	80 x 57,5 x 48,5 (L x H x P)
Poids:	38,5 kg
Connexions:	
(devant)	seulement prise d'écouteur
Particularités:	Tuner hyperbande M **M**ultisystem, D **D**ualsystem
Système audio:	2 Haut-parleurs

Profil 3563 Z

Caractéristiques techniques (différents du Calida 5784 ZP)

Tube image:	Blackline-S 24" 4:3, Diagonale de l'écran 63cm (visible 59cm)
Puissance absor.:	125 W (Fonctionnement SB 1 W)
Dimensions:	72,5 x 52 x 43 (L x H x P)
Poids:	27 kg
Connexions:	
(devant)	seulement prise d'écouteur
Particularités:	Tuner hyperbande M **M**ultisystem, D **D**ualsystem
Système audio:	2 Haut-parleurs

Cantus 3872 ZP

Caractéristiques techniques (différents du Calida 5784 ZP)

Tube image:	Super Flatline 29" 4:3, Diagonale de l'écran 72cm (visible 68cm)
Puissance absor.:	125 W (Fonctionnement SB 1 W)
Dimensions:	80 x 57,5 x 48,5 (L x H x P)
Poids:	38,5 kg
Connexions:	
(devant)	Prise cinch pour video entrée

Cantus 3870 ZW

Caractéristiques techniques (différents du Calida 5784 ZP)

Tube image:	Super Flatline 28" 16:9, Diagonale de l'écran 70cm (visible 66cm)
Puissance absor.:	125 W (Fonctionnement SB 1 W)
Dimensions:	81 x 50,5 x 52,5 (L x H x P)
Poids:	34,5 kg
Connexions:	
(devant)	Prise cinch pour video entrée
Particularités:	Tuner hyperbande M **M**ultisystem, D **D**ualsystem

Contur 1670 Z

Caractéristiques techniques (différents du Calida 5784 ZP)

Tube image:	Blackline 28" 4:3, Diagonale de l'écran 70cm (visible 66cm)
Dimensions:	80 x 57,5 x 48,5 (L x H x P)
Puissance absor.:	130 W (Fonctionnement SB 1 W)
Poids:	38,5 kg
Connexions	
(devant)	seulement prise d'écouteur
Particularités:	Tuner hyperbande M **M**ultisystem, D **D**ualsystem
Système audio:	2 Haut-parleurs

Contur 1663 Z

Caractéristiques techniques (différents du Calida 5784 ZP)

Tube image:	Blackline 28" 4:3, Diagonale de l'écran 70cm (visible 66cm)
Dimensions:	80 x 57,5 x 48,5 (L x H x P)
Puissance absor.:	130 W (Fonctionnement SB 1 W)
Poids:	38,5 kg
Connexions	
(devant)	seulement prise d'écouteur
Particularités:	Tuner hyperbande M **M**ultisystem, D **D**ualsystem
Système audio:	2 Haut-parleurs

Contur CT 1570 Z

Caractéristiques techniques (différents du Calida 5784 ZP)

Tube image:	Blackline 28" 4:3, Diagonale de l'écran 70cm (visible 66cm)
Dimensions:	80 x 57,5 x 48,5 (L x H x P)
Puissance absor.:	130 W (Fonctionnement SB 1 W)
Poids:	38,5 kg
Connexions	
(devant)	seulement prise d'écouteur
Particularités:	Tuner hyperbande M **M**ultisystem, D **D**ualsystem
Système audio:	2 Haut-parleurs

Melody L

Caractéristiques techniques (différents du Calida 5784 ZP)

Tube image:	Super Flatline 29" 4:3, Diagonale de l'écran 72cm (visible 68cm)
Puissance absor.:	125 W (Fonctionnement SB 1 W)
Dimensions:	81,6 x 60,2 x 49,2 (L x H x P)
Poids:	42,5 kg
Connexions:	
(devant)	Prise cinch pour video entrée
Particularités:	Tuner hyperbande D **D**ualsystem

Ⓘ

Dati tecnici

Calida 5784 ZP

con telaio micro-digitale Q 4140 / 8 bit

Cinescopio:	Blackline-S 33" 4:3, diagonale 84 cm (visibile 79cm), angolo di deflessione 110 gradi, tensione riscaldamento 6,3 Veff (28Vpp)/310 mA, Smagnetizzazione ad ogni accensione dell' apparecchio
Alimentatore:	200-260 V~, 50/60 Hz
Assorbimento:	150 W (Esercizio SB 1 W)
Frequenza verticale:	100 Hz, 120 Hz NTSC-M
Frequenza orizz.:	31250 Hz, 31500 Hz NTSC-M
Dimensioni:	79 x 73 x 54 (L x A x P)
Peso:	54 kg
Allacciamenti:	
(frontali)	Fronte AV (Video, S-VHS), Presa cuffia
(posteriori)	2 EURO-AV (Video, Audio S-VHS, Hi8) due prese Cinch per l'uscita tono (regolabile), ingresso Audio
Particolarità:	Programmazione con VPT, doppiaggio, sistema di comando dialogo IDC Pro, decodificatore doppio audio, sistema di taratura e memorizzazione digitale ACP, selezione digitale canali, 200 posti di memoria programmi 000-199, indicatore di OSD, Sharpness Control System (SCS), DTI Plus, Automatic Volume Control AVC, Sicura bambini, Digital Noise Control (DNC), Automatic Movie Detection (AMD), Super PAL 100, Digital Comb Filter, Photo CD, taratura elettronica con telecomando, Tuner di iperbanda MAS **M**ultisystem with **A**ntenna **S**plitter: 47 MHz - 861 MHz MN B/G/DK/I/L/L1 • NTSC-VIDEO (4,43) • NTSC-M (3,58) Tuner di iperbanda MP **M**ultisystem **P**IP: solo per Var. 72 47 MHz - 861 MHz / senza Audio MN B/G/DK/I/L/L1 • NTSC-VIDEO (4,43) • NTSC-M (3,58) *) Tuner SAT: 914 MHz - 2150 MHz decodificatore televideo di serie (TOP/FLOF) Megatext
Sistema audio:	2 x 25 W su 4 Ohm, 4 diffusori, ampliamento di base (stereo), suono spaziale (mono)
Kit di equip. succ.:	SAT 5 / Twin SAT 5

*) solo per apparecchi SAT (Kit di equip. succ.)

Calida 5772 ZP

Dati tecnici (diversi da Calida 5784 ZP)

Cinescopio:	Super Flatline 29" 4:3, diagonale 72cm (visibile 68cm)
Assorbimento:	130 W (Esercizio SB 1 W)
Dimensioni:	68 x 62 x 50,5 (B x H x T)
Peso:	42,5 kg
Sistema audio:	2 Diffusori

Calida 5763 Z

Dati tecnici (diversi da Calida 5784 ZP)

Cinescopio:	Blackline-S 24" 4:3, diagonale 63cm (visibile 59cm)
Assorbimento:	125 W (Esercizio SB 1 W)
Dimensioni:	59,5 x 56 x 46 (B x H x T)
Peso:	28,5 kg
Particolarità:	Tuner di iperbanda M **M**ultisystem, D **D**ualsystem
Sistema audio:	2 Diffusori

Calida 5755 Z

Dati tecnici (diversi da Calida 5784 ZP)

Cinescopio:	Blackline 21" 4:3, diagonale 55cm (visibile 51cm)
Assorbimento:	100 W (Esercizio SB 1 W)
Dimensioni:	53 x 49,5 x 49 (B x H x T)
Peso:	25 kg
Particolarità:	Tuner di iperbanda M **M**ultisystem, D **D**ualsystem
Sistema audio:	2 Diffusori

Arcada 8755 Z

Dati tecnici (diversi da Calida 5784 ZP)

Cinescopio:	Blackline 21" 4:3, diagonale 55cm (visibile 51cm)
Assorbimento:	100 W (Esercizio SB 1 W)
Dimensioni:	53 x 49,5 x 49 (B x H x T)
Peso:	25 kg
Particolarità:	Tuner di iperbanda M **M**ultisystem

Planus 4872 Z

Dati tecnici (diversi da Calida 5784 ZP)

Cinescopio:	Super Flatline 29" 4:3, diagonale 72cm (visibile 68cm)
Assorbimento:	130 W (Esercizio SB 1 W)
Dimensioni:	69,4 x 63,8 x 50,7 (B x H x T)
Peso:	41 kg
Allacciamenti:	
(frontali)	Presa cinch per video ingresso
Particolarità:	Tuner di iperbanda M **M**ultisystem, D **D**ualsystem
Sistema audio:	2 Diffusori

Planus 4672 ZP

Dati tecnici (diversi da Calida 5784 ZP)

Cinescopio:	Super Flatline 29" 4:3, diagonale 72cm (visibile 68cm)
Assorbimento:	130 W (Esercizio SB 1 W)
Dimensioni:	81,6 x 60,2 x 49,2 (B x H x T)
Peso:	42,5 kg
Sistema audio:	6 Diffusori
Allacciamenti:	
(frontali)	Presa cinch per video ingresso

Planus 4670 ZW/ZPW

Dati tecnici (diversi da Calida 5784 ZP)

Cinescopio:	Super Flatline 28" 16:9, diagonale 70cm (visibile 66cm)
Assorbimento:	130 W (Esercizio SB 1 W)
Dimensioni:	83,5 x 52,5 x 52 (B x H x T)
Peso:	38 kg
Allacciamenti:	
(frontali)	Presa cinch per video ingresso
Particolarità:	Tuner di iperbanda M **M**ultisystem (ZW), D **D**ualsystem (ZW)

Planus 4663 Z

Dati tecnici (diversi da Calida 5784 ZP)

Cinescopio:	Blackline-S 24" 4:3, diagonale 63cm (visibile 59cm)
Assorbimento:	125 W (Esercizio SB 1 W)
Dimensioni:	73 x 54,5 x 46 (B x H x T)
Peso:	28 kg
Allacciamenti:	
(frontali)	Presa cinch per video ingresso
Particolarità:	Tuner di iperbanda M **M**ultisystem, D **D**ualsystem

Xelos 5270 ZW

Dati tecnici (diversi da Calida 5784 ZP)

Cinescopio:	Super Flatline 28" 16:9, diagonale 70cm (visibile 66cm)
Assorbimento:	125 W (Esercizio SB 1 W)
Dimensioni:	73 x 53 x 51 (B x H x T)
Peso:	37 kg
Allacciamenti:	
(frontali)	Presa cinch per video ingresso
Particolarità:	Tuner di iperbanda M **M**ultisystem, D **D**ualsystem
Sistema audio:	2 Diffusori

Xelos 5261 ZW

Dati tecnici (diversi da Calida 5784 ZP)

Cinescopio:	Super Flatline 23" 16:9, diagonale 61cm (visibile 56cm)
Assorbimento:	115 W (Esercizio SB 1 W)
Dimensioni:	63,5 x 47,5 x 48,5 (B x H x T)
Peso:	27 kg
Allacciamenti:	
(frontali)	Presa cinch per video ingresso
Particolarità:	Tuner di iperbanda M **M**ultisystem, D **D**ualsystem
Sistema audio:	2 Diffusori

Xelos 5255 Z

Dati tecnici (diversi da Calida 5784 ZP)

Cinescopio:	Blackline 21" 4:3, diagonale 55cm (visibile 51cm)
Assorbimento:	95 W (Esercizio SB 1 W)
Dimensioni:	56 x 48,5 x 50 (B x H x T)
Peso:	24 kg
Allacciamenti:	
(frontali)	Presa cinch per video ingresso
Particolarità:	Tuner di iperbanda M **M**ultisystem, D **D**ualsystem
Sistema audio:	2 Diffusori

Profil 3572 Z/ZP

Dati tecnici (diversi da Calida 5784 ZP)

Cinescopio:	Super Flatline 29" 4:3, diagonale 72cm (visibile 68cm)
Assorbimento:	125 W (Esercizio SB 1 W)
Dimensioni:	80 x 57,5 x 48,5 (B x H x T)
Peso:	38,5 kg
Allacciamenti:	
(frontali)	Presa cinch per video ingresso
Particolarità:	Tuner di iperbanda D **D**ualsystem (Z)

Profil 3570 Z

Dati tecnici (diversi da Calida 5784 ZP)

Cinescopio:	Blackline-S 28" 4:3, diagonale 70cm (visibile 66cm)
Assorbimento:	130 W (Esercizio SB 1 W)
Dimensioni:	80 x 57,5 x 48,5 (B x H x T)
Peso:	38,5 kg
Allacciamenti:	
(frontali)	solo presa cuffia
Particolarità:	Tuner di iperbanda M **M**ultisystem, D **D**ualsystem
Sistema audio:	2 Diffusori

Profil 3563 Z

Dati tecnici (diversi da Calida 5784 ZP)

Cinescopio:	Blackline-S 24" 4:3, diagonale 63cm (visibile 59cm)
Assorbimento:	125 W (Esercizio SB 1 W)
Dimensioni:	72,5 x 52 x 43 (B x H x T)
Peso:	27 kg
Allacciamenti:	
(frontali)	solo presa cuffia
Particolarità:	Tuner di iperbanda M **M**ultisystem, D **D**ualsystem
Sistema audio:	2 Diffusori

Cantus 3872 ZP

Dati tecnici (diversi da Calida 5784 ZP)

Cinescopio:	Super Flatline 29" 4:3, diagonale 72cm (visibile 68cm)
Assorbimento:	125 W (Esercizio SB 1 W)
Dimensioni:	80 x 57,5 x 48,5 (B x H x T)
Peso:	38,5 kg
Allacciamenti:	
(frontal	
i)	Presa cinch per video ingresso

Cantus 3870 ZW

Dati tecnici (diversi da Calida 5784 ZP)

Cinescopio:	Super Flatline 28" 16:9, diagonale 70cm (visibile 66cm)
Assorbimento:	125 W (Esercizio SB 1 W)
Dimensioni:	81 x 50,5 x 52,5 (B x H x T)
Peso:	34,5 kg
Allacciamenti:	
(frontali)	Presa cinch per video ingresso
Particolarità:	Tuner di iperbanda M **M**ultisystem, D **D**ualsystem

Contur 1670 Z

Dati tecnici (diversi da Calida 5784 ZP)

Cinescopio:	Blackline 28" 4:3, diagonale 70cm (visibile 66cm)
Dimensioni:	80 x 57,5 x 48,5 (B x H x T)
Assorbimento:	130 W (Esercizio SB 1 W)
Peso:	38,5 kg
Allacciamenti	
(frontali)	solo presa cuffia
Particolarità:	Tuner di iperbanda M **M**ultisystem, D **D**ualsystem
Sistema audio:	2 Diffusori

Contur 1663 Z

Dati tecnici (diversi da Calida 5784 ZP)

Cinescopio:	Blackline 28" 4:3, diagonale 70cm (visibile 66cm)
Dimensioni:	80 x 57,5 x 48,5 (B x H x T)
Assorbimento:	130 W (Esercizio SB 1 W)
Peso:	38,5 kg
Allacciamenti	
(frontali)	solo presa cuffia
Particolarità:	Tuner di iperbanda M **M**ultisystem, D **D**ualsystem
Sistema audio:	2 Diffusori

Contur CT 1570 Z

Dati tecnici (diversi da Calida 5784 ZP)

Cinescopio:	Blackline 28" 4:3, diagonale 70cm (visibile 66cm)
Dimensioni:	80 x 57,5 x 48,5 (B x H x T)
Assorbimento:	130 W (Esercizio SB 1 W)
Peso:	38,5 kg
(frontali)	solo presa cuffia
Particolarità:	Tuner di iperbanda M **M**ultisystem, D **D**ualsystem
Sistema audio:	2 Diffusori

Melody L

Dati tecnici (diversi da Calida 5784 ZP)

Cinescopio:	Super Flatline 29" 4:3, diagonale 72cm (visibile 68cm)
Assorbimento:	125 W (Esercizio SB 1 W)
Dimensioni:	81,6 x 60,2 x 49,2 (B x H x T)
Peso:	42,5 kg
Allacciamenti:	
(frontali)	Presa cinch per video ingresso
Particolarità:	Tuner di iperbanda D **D**ualsystem

Ⓔ

Datos técnicos

Calida 5784 ZP

con chasis micro-digital Q 4140 / 8 bit

Tubo de imagen:	Blackline-S 33" 4:3, diagonal de la pantalla 84 cm (visibles 79 cm), ángulo de deflexión 110º, tensión de filamento 6,3 Veff, (28Vss)/310 mA, desmagnetización tras cada encendido.
Suministro eléctrico:	200-260 V ~ 50/60 Hz
Consumo:	150 W (en funcionamiento SB - 1 W)
Frecuencia vertical:	100 Hz, 120 Hz NTSC-M
Frecuencia horiz.l:	31250 Hz, 31500 Hz NTSC-M
Dimensiones:	79 x 73 x 54 (ancho x alto x fondo)
Peso:	54 kg
Conexiones:	
(delante)	Frente AV (Video, S-VHS), Conector para auriculares
(detrás)	2 EURO-AV (Video, Audio S-VHS, Hi8) dos conectores Cinch para salida de sonido (regulable), entrada Audio
Particularidad:	Programación del televisor mediante temporizador con VPT, función de grabación de vídeo, Dialog-Control-System IDC Pro, descodificador dual, sistema de ajuste y memorización digital, programación automática de emisoras ACP, búsqueda de emisoras, selección digital de canales, 200 memorias de canales 000-199, indicación OSD, sistema de control de nitidez Sharpness Control System (SCS), DTI Plus, ajuste automático de volumen AVC, seguro para niños, Digital Noise Control (DNC), Automatic Movie Detection (AMD), Super PAL 100, filtro de peine digital, Photo CD, ajuste electrónico a través del mando a distancia, Sintonizador para hiperbanda MAS Multisystem w. Antenna Splitter: 47 MHz - 861 MHz MN B/G/DK/I/L/L1 • NTSC-VIDEO (4,43) • NTSC-M (3,58) Sintonizador para hiperbanda MP Multisystem PIP: sólo Var. 72 47 MHz - 861 MHz / sin Audio MN B/G/DK/I/L/L1 • NTSC-VIDEO (4,43) • NTSC-M (3,58) *) Sintonizador SAT: 914 MHz – 2154 MHz siendo el modelo de serie el descodificador de teletexto Videotext-Decoder (TOP/FLOF) Megatext.
Sistema de sonido:	2 x 25 W a 4 ohmios, 4 altavoces, difusión de base en estéreo, sonido espacial en mono.

Conjunto de ampliación: SAT 5 / Twin SAT 5

Calida 5772 ZP

Datos técnicos (distintos de Calida 5784 ZP)

Tubo de imagen:	Super Flatline 29" 4:3, Diagonal de la pantalla 72cm (visibles 68cm)-Consumo: 130 W (SB-Betrieb 1 W)
Dimensiones:	68 x 62 x 50,5 (B x H x T)
Peso:	42,5 kg
Sistema de sonido:	2 altavoces

Calida 5763 Z

Datos técnicos (distintos de Calida 5784 ZP)

Tubo de imagen:	Blackline-S 24" 4:3, Diagonal de la pantalla 63cm (visibles 59cm)
Consumo:	125 W (SB-Betrieb 1 W)
Dimensiones:	59.5 x 56 x 46 (B x H x T)
Peso:	28,5 kg
Particularidad:	Sintonizador para hiperbanda M Multisystem, D Dualsystem
Sistema de sonido:	2 altavoces

Calida 5755 Z

Datos técnicos (distintos de Calida 5784 ZP)

Tubo de imagen:	Blackline 21" 4:3, Diagonal de la pantalla 55cm (visibles 51cm)
Consumo:	100 W (SB-Betrieb 1 W)
Dimensiones:	53 x 49,5 x 49 (B x H x T)
Peso:	25 kg
Particularidad:	Sintonizador para hiperbanda M Multisystem, D Dualsystem
Sistema de sonido:	2 altavoces

Arcada 8755 Z

Datos técnicos (distintos de Calida 5784 ZP)

Tubo de imagen:	Blackline 21" 4:3, Diagonal de la pantalla 55cm (visibles 51cm)
Consumo:	100 W (SB-Betrieb 1 W)
Dimensiones:	53 x 49,5 x 49 (B x H x T)
Peso:	25 kg
Particularidad:	Sintonizador para hiperbanda M Multisystem

Planus 4872 Z

Datos técnicos (distintos de Calida 5784 ZP)

Tubo de imagen:	Super Flatline 29" 4:3, Diagonal de la pantalla 72cm (visibles 68cm)
Consumo:	130 W (SB-Betrieb 1 W)
Dimensiones:	69,4 x 63,8 x 50,7 (B x H x T)
Peso:	41 kg
Conexiones:	
(delante)	Conector cinch para entrada de vídeo
Particularidad:	Sintonizador para hiperbanda M Multisystem, D Dualsystem
Sistema de sonido:	2 altavoces

Planus 4672 ZP

Datos técnicos (distintos de Calida 5784 ZP)

Tubo de imagen:	Super Flatline 29" 4:3, Diagonal de la pantalla 72cm (visibles 68cm)
Consumo:	130 W (SB-Betrieb 1 W)
Dimensiones:	81,6 x 60,2 x 49,2 (B x H x T)
Peso:	42,5 kg
Sistema de sonido:	6 altavoces
Conexiones:	
(delante)	Conector cinch para entrada de vídeo

Planus 4670 ZW/ZPW

Datos técnicos (distintos de Calida 5784 ZP)

Tubo de imagen:	Super Flatline 28" 16:9, Diagonal de la pantalla 70cm (visibles 66cm)
Consumo:	130 W (SB-Betrieb 1 W)
Dimensiones:	83,5 x 52,5 x 52 (B x H x T)
Peso:	38 kg
Conexiones:	
(delante)	Conector cinch para entrada de vídeo
Particularidad:	Sintonizador para hiperbanda M Multisystem (ZW), D Dualsystem (ZW)

Planus 4663 Z

Datos técnicos (distintos de Calida 5784 ZP)

Tubo de imagen:	Blackline-S 24" 4:3, Diagonal de la pantalla 63cm (visibles 59cm)
Consumo:	125 W (SB-Betrieb 1 W)
Dimensiones:	73 x 54,5 x 46 (B x H x T)
Peso:	28 kg
Conexiones:	
(delante)	Conector cinch para entrada de vídeo
Particularidad:	Sintonizador para hiperbanda M Multisystem, D Dualsystem

Xelos 5270 ZW

Datos técnicos (distintos de Calida 5784 ZP)

Tubo de imagen:	Super Flatline 28" 16:9, Diagonal de la pantalla 70cm (visibles 66cm)
Consumo:	125 W (SB-Betrieb 1 W)
Dimensiones:	73 x 53 x 51 (B x H x T)
Peso:	37 kg
Conexiones:	
(delante)	Conector cinch para entrada de vídeo
Particularidad:	Sintonizador para hiperbanda M Multisystem, D Dualsystem
Sistema de sonido:	2 altavoces

*) sólo aparatos SAT (conjunto de ampliación)

Xelos 5261 ZW

Datos técnicos (distintos de Calida 5784 ZP)

Tubo de imagen:	Super Flatline 23" 16:9, Diagonal de la pantalla 61cm (visibles 56cm)
Consumo:	115 W (SB-Betrieb 1 W)
Dimensiones:	63,5 x 47,5 x 48,5 (B x H x T)
Peso:	27 kg
Conexiones:	
(delante)	Conector cinch para entrada de vídeo
Particularidad:	Sintonizador para hiperbanda M **M**ultisystem, D **D**ualsystem
Sistema de sonido:	2 altavoces

Xelos 5255 Z

Datos técnicos (distintos de Calida 5784 ZP)

Tubo de imagen:	Blackline 21" 4:3, Diagonal de la pantalla 55cm (visibles 51cm)
Consumo:	95 W (SB-Betrieb 1 W)
Dimensiones:	56 x 48,5 x 50 (B x H x T)
Peso:	24 kg
Conexiones:	
(delante)	Conector cinch para entrada de vídeo
Particularidad:	Sintonizador para hiperbanda M **M**ultisystem, D **D**ualsystem
Sistema de sonido:	2 altavoces

Profil 3572 Z/ZP

Datos técnicos (distintos de Calida 5784 ZP)

Tubo de imagen:	Super Flatline 29" 4:3, Diagonal de la pantalla 72cm (visibles 68cm)
Consumo:	125 W (SB-Betrieb 1 W)
Dimensiones:	80 x 57,5 x 48,5 (B x H x T)
Peso:	38,5 kg
Conexiones:	
(delante)	Conector cinch para entrada de vídeo
Particularidad:	Sintonizador para hiperbanda D **D**ualsystem (Z)

Profil 3570 Z

Datos técnicos (distintos de Calida 5784 ZP)

Tubo de imagen:	Blackline-S 28" 4:3, Diagonal de la pantalla 70cm (visibles 66cm)
Consumo:	130 W (SB-Betrieb 1 W)
Dimensiones:	80 x 57,5 x 48,5 (B x H x T)
Peso:	38,5 kg
Anschlüsse:	
(vorne)	nur Kopfhörerbuchse
Particularidad:	Sintonizador para hiperbanda M **M**ultisystem, D **D**ualsystem
Sistema de sonido:	2 altavoces

Profil 3563 Z

Datos técnicos (distintos de Calida 5784 ZP)

Tubo de imagen:	Blackline-S 24" 4:3, Diagonal de la pantalla 63cm (visibles 59cm)
Consumo:	125 W (SB-Betrieb 1 W)
Dimensiones:	72,5 x 52 x 43 (B x H x T)
Peso:	27 kg
Anschlüsse:	
(vorne)	nur Kopfhörerbuchse
Particularidad:	Sintonizador para hiperbanda M **M**ultisystem, D **D**ualsystem
Sistema de sonido:	2 altavoces

Cantus 3872 ZP

Datos técnicos (distintos de Calida 5784 ZP)

Tubo de imagen:	Super Flatline 29" 4:3, Diagonal de la pantalla 72cm (visibles 68cm)
Consumo:	125 W (SB-Betrieb 1 W)
Dimensiones:	80 x 57,5 x 48,5 (B x H x T)
Peso:	38,5 kg
Conexiones:	
(delante)	Conector cinch para entrada de vídeo

Cantus 3870 ZW

Datos técnicos (distintos de Calida 5784 ZP)

Tubo de imagen:	Super Flatline 28" 16:9, Diagonal de la pantalla 70cm (visibles 66cm)
Consumo:	125 W (SB-Betrieb 1 W)
Dimensiones:	81 x 50,5 x 52,5 (B x H x T)
Peso:	34,5 kg
Conexiones:	
(delante)	Conector cinch para entrada de vídeo
Particularidad:	Sintonizador para hiperbanda M **M**ultisystem, D **D**ualsystem

Contur 1670 Z

Datos técnicos (distintos de Calida 5784 ZP)

Tubo de imagen:	Blackline 28" 4:3, Diagonal de la pantalla 70cm (visibles 66cm)
Dimensiones:	80 x 57,5 x 48,5 (B x H x T)
Consumo:	130 W (SB-Betrieb 1 W)
Peso:	38,5 kg
Conexiones:	
(delante)	sólo conector para auricularess
Particularidad:	Sintonizador para hiperbanda M **M**ultisystem, D **D**ualsystem
Sistema de sonido:	2 altavoces

Contur 1663 Z

Datos técnicos (distintos de Calida 5784 ZP)

Tubo de imagen:	Blackline 28" 4:3, Diagonal de la pantalla 70cm (visibles 66cm)
Dimensiones:	80 x 57,5 x 48,5 (B x H x T)
Consumo:	130 W (SB-Betrieb 1 W)
Peso:	38,5 kg
Conexiones:	
(delante)	sólo conector para auricularess
Particularidad:	Sintonizador para hiperbanda M **M**ultisystem, D **D**ualsystem
Sistema de sonido:	2 altavoces

Contur CT 1570 Z

Datos técnicos (distintos de Calida 5784 ZP)

Tubo de imagen:	Blackline 28" 4:3, Diagonal de la pantalla 70cm (visibles 66cm)
Dimensiones:	80 x 57,5 x 48,5 (B x H x T)
Consumo:	130 W (SB-Betrieb 1 W)
Peso:	38,5 kg
Conexiones:	
(delante)	sólo conector para auricularess
Particularidad:	Sintonizador para hiperbanda M **M**ultisystem, D **D**ualsystem
Sistema de sonido:	2 altavoces

Melody L

Datos técnicos (distintos de Calida 5784 ZP)

Tubo de imagen:	Super Flatline 29" 4:3, Diagonal de la pantalla 72cm (visibles 68cm)
Consumo:	125 W (SB-Betrieb 1 W)
Dimensiones:	81,6 x 60,2 x 49,2 (B x H x T)
Peso:	42,5 kg
Conexiones:	
(delante)	Conector cinch para entrada de vídeo
Particularidad:	Sintonizador para hiperbanda D **D**ualsystem

(NL)

Technische Gegevens

Calida 5784 ZP
met Micro-Digital-Chassis Q 4140 / 8 bit

Beeldbuis:	Blackline-S 33" 16:9, beeldschermdiagonaal 84 cm (zichtbaar 79cm), afleiding hoek 110°, verwarmingsspanning 6,3Veff, (28Vss)/310 mA, ontmagn. altijd nadat inschakelen
Voeding:	200-260 V~, 50/60 Hz
Stroom verbruik:	150 W/uur (stand-by 1 W)
Verticale frequentie:	100 Hz, 120 Hz (NTSC-M)
Horizontale frequentie:	31250 Hz, 31500 Hz (NTSC-M)
Afmetingen:	79 x 73 x 54 (B x H x D)
Gewicht:	54 kg
Aansluitingen:	
(voor)	Front AV (Video, S-VHS), Hoofdtelefoon bus
(achter)	2 EURO-aansluitingen (Video, Audio S-VHS, Hi8) twee cinch-aansluitingen voor geluidsuitgang (regelbaar), Audio ingang
Bijzonderheden:	TV-Timer-Programmering met VPT, Videokopiërfunctie, Intelligent Dialog Control (IDC) Plus, tweetoon-decoder, digitale Afstemmings- en opslagen-systeem Speicher-System, Automatic Channel Programming ACP, digitale Kanaalkeuze, 200 programmaposities 000-199, On Screen Display (OSD), Sharpness Control System (SCS), DTI Plus, automatisch volumeregeling (AVC), kinderslot Plus, Digital Noise Control (DNC), Automatic Movie Detection (AMD), Super PAL 100, Digitale Kammfilter, Photo CD, elektronische afstemming met afstandsbediening, Hyperband kanalenkiezer MAS **M**ultisystem with **A**ntenna **S**plitter: 47 MHz - 861 MHz MN B/G/DK/I/L/L1 • NTSC-VIDEO (4,43) • NTSC-M (3,58) Hyperband kanalenkiezer MP **M**ultisystem **P**IP: alleen bij Var. 72 47 MHz - 861 MHz / zonder Audio MN B/G/DK/I/L/L1 • NTSC-VIDEO (4,43) • NTSC-M (3,58) *) SAT-kanalenkiezer: 914 MHz - 2154 MHz teletekst-decoder in serie (TOP/FLOF) niveau 2.5
Geluidssysteem:	2 x 40 W aan 4 ohm, 4 luidsprekers, verbreding van de basis bij stereo, ruimtelijk geluid bij mono
Uitbreidingsset:	SAT 5 / Twin SAT 5

*) alleen bij SAT uitrusting (uitbreidingsset)

Calida 5772 ZP
Technische gegevens (afwijkend van Calida 5784 ZP)

Beeldbuis:	Super Flatline 29" 4:3, Beeldschermdiagonaal 72cm (sichtbar 68cm)
Stroom verbruik:	130 W (stand-by 1 W)
Afmetingen:	68 x 62 x 50,5 (B x H x T)
Gewicht:	42,5 kg
Geluidssysteem:	2 luidsprekers

Calida 5763 Z
Technische gegevens (afwijkend van Calida 5784 ZP)

Beeldbuis:	Blackline-S 24" 4:3, Beeldschermdiagonaal 63cm (sichtbar 59cm)
Stroom verbruik:	125 W (stand-by 1 W)
Afmetingen:	59,5 x 56 x 46 (B x H x T)
Gewicht:	28,5 kg
Bijzonderheden:	Hyperband kanalenkiezer M **M**ultisystem, D **D**ualsystem
Geluidssysteem:	2 luidsprekers

Calida 5755 Z
Technische gegevens (afwijkend van Calida 5784 ZP)

Beeldbuis:	Blackline 21" 4:3, Beeldschermdiagonaal 55cm (sichtbar 51cm)
Stroom verbruik:	100 W (stand-by 1 W)
Afmetingen:	53 x 49,5 x 49 (B x H x T)
Gewicht:	25 kg
Bijzonderheden:	Hyperband kanalenkiezer M **M**ultisystem, D **D**ualsystem
Geluidssysteem:	2 luidsprekers

Arcada 8755 Z
Technische gegevens (afwijkend van Calida 5784 ZP)

Beeldbuis:	Blackline 21" 4:3, Beeldschermdiagonaal 55cm (sichtbar 51cm)
Stroom verbruik:	100 W (stand-by 1 W)
Afmetingen:	53 x 49,5 x 49 (B x H x T)
Gewicht:	25 kg
Bijzonderheden:	Hyperband kanalenkiezer M **M**ultisystem

Planus 4872 Z
Technische gegevens (afwijkend van Calida 5784 ZP)

Beeldbuis:	Super Flatline 29" 4:3, Beeldschermdiagonaal 72cm (sichtbar 68cm)
Stroom verbruik:	130 W (stand-by 1 W)
Afmetingen:	69,4 x 63,8 x 50,7 (B x H x T)
Gewicht:	41 kg
Aansluitingen:	
(voor)	cinch-aansluiting als Video ingang
Bijzonderheden:	Hyperband kanalenkiezer M **M**ultisystem, D **D**ualsystem
Geluidssysteem:	2 luidsprekers

Planus 4672 ZP
Technische gegevens (afwijkend van Calida 5784 ZP)

Beeldbuis:	Super Flatline 29" 4:3, Beeldschermdiagonaal 72cm (sichtbar 68cm)
Stroom verbruik:	130 W (stand-by 1 W)
Afmetingen:	81,6 x 60,2 x 49,2 (B x H x T)
Gewicht:	42,5 kg
Geluidssysteem:	6 luidsprekers
Aansluitingen:	
(voor)	cinch-aansluiting als Video ingang

Planus 4670 ZW/ZPW
Technische gegevens (afwijkend van Calida 5784 ZP)

Beeldbuis:	Super Flatline 28" 16:9, Beeldschermdiagonaal 70cm (sichtbar 66cm)
Stroom verbruik:	130 W (stand-by 1 W)
Afmetingen:	83,5 x 52,5 x 52 (B x H x T)
Gewicht:	38 kg
Aansluitingen:	
(voor)	cinch-aansluiting als Video ingang
Bijzonderheden:	Hyperband kanalenkiezer M **M**ultisystem (ZW), D **D**ualsystem (ZW)

Planus 4663 Z
Technische gegevens (afwijkend van Calida 5784 ZP)

Beeldbuis:	Blackline-S 24" 4:3, Beeldschermdiagonaal 63cm (sichtbar 59cm)
Stroom verbruik:	125 W (stand-by 1 W)
Afmetingen:	73 x 54,5 x 46 (B x H x T)
Gewicht:	28 kg
Aansluitingen:	
(voor)	cinch-aansluiting als Video ingang
Bijzonderheden:	Hyperband kanalenkiezer M **M**ultisystem, D **D**ualsystem

Xelos 5270 ZW
Technische gegevens (afwijkend van Calida 5784 ZP)

Beeldbuis:	Super Flatline 28" 16:9, Beeldschermdiagonaal 70cm (sichtbar 66cm)
Stroom verbruik:	125 W (stand-by 1 W)
Afmetingen:	73 x 53 x 51 (B x H x T)
Gewicht:	37 kg
Aansluitingen:	
(voor)	cinch-aansluiting als Video ingang
Bijzonderheden:	Hyperbandkanalenkiezer M **M**ultisystem, D **D**ualsystem
Geluidssysteem:	2 luidsprekers

Xelos 5261 ZW
Technische gegevens (afwijkend van Calida 5784 ZP)

Beeldbuis:	Super Flatline 23" 16:9, Beeldschermdiagonaal 61cm (sichtbar 56cm)
Stroom verbruik:	115 W (stand-by 1 W)
Afmetingen:	63,5 x 47,5 x 48,5 (B x H x T)
Gewicht:	27 kg
Aansluitingen:	
(voor)	cinch-aansluiting als Video ingang
Bijzonderheden:	Hyperband kanalenkiezer M **M**ultisystem, D **D**ualsystem
Geluidssysteem:	2 luidsprekers

Xelos 5255 Z
Technische gegevens (afwijkend van Calida 5784 ZP)

Beeldbuis:	Blackline 21" 4:3, Beeldschermdiagonaal 55cm (sichtbar 51cm)
Stroom verbruik:	95 W (stand-by 1 W)
Afmetingen:	56 x 48,5 x 50 (B x H x T)
Gewicht:	24 kg
Aansluitingen:	
(voor)	cinch-aansluiting als Video ingang
Bijzonderheden:	Hyperband kanalenkiezer M **M**ultisystem, D **D**ualsystem
Geluidssysteem:	2 luidsprekers

Profil 3572 Z/ZP
Technische gegevens (afwijkend van Calida 5784 ZP)

Beeldbuis:	Super Flatline 29" 4:3, Beeldschermdiagonaal 72cm (sichtbar 68cm)
Stroom verbruik:	125 W (stand-by 1 W)
Afmetingen:	80 x 57,5 x 48,5 (B x H x T)
Gewicht:	38,5 kg
Aansluitingen:	
(voor)	cinch-aansluiting als Video ingang
Bijzonderheden:	Hyperband kanalenkiezer D **D**ualsystem (Z)

Profil 3570 Z
Technische gegevens (afwijkend van Calida 5784 ZP)

Beeldbuis:	Blackline-S 28" 4:3, Beeldschermdiagonaal 70cm (sichtbar 66cm)
Stroom verbruik:	130 W (stand-by 1 W)
Afmetingen:	80 x 57,5 x 48,5 (B x H x T)
Gewicht:	38,5 kg
Aansluitingen:	
(voor)	alleen Hoofdtelefoon bus
Bijzonderheden:	Hyperband kanalenkiezer M **M**ultisystem, D **D**ualsystem
Geluidssysteem:	2 luidsprekers

Profil 3563 Z
Technische gegevens (afwijkend van Calida 5784 ZP)

Beeldbuis:	Blackline-S 24" 4:3, Beeldschermdiagonaal 63cm (sichtbar 59cm)
Stroom verbruik:	125 W (stand-by 1 W)
Afmetingen:	72,5 x 52 x 43 (B x H x T)
Gewicht:	27 kg
Aansluitingen:	
(voor)	alleen Hoofdtelefoon bus
Bijzonderheden:	Hyperband-tuner M **M**ultisystem, D **D**ualsystem
Geluidssysteem:	2 luidsprekers

Cantus 3872 ZP
Technische gegevens (afwijkend van Calida 5784 ZP)

Beeldbuis:	Super Flatline 29" 4:3, Beeldschermdiagonaal 72cm (sichtbar 68cm)
Stroom verbruik:	125 W (stand-by 1 W)
Afmetingen:	80 x 57,5 x 48,5 (B x H x T)
Gewicht:	38,5 kg
Aansluitingen:	
(voor)	cinch-aansluiting als Video ingang

Cantus 3870 ZW
Technische gegevens (afwijkend van Calida 5784 ZP)

Beeldbuis:	Super Flatline 28" 16:9, Beeldschermdiagonaal 70cm (sichtbar 66cm)
Stroom verbruik:	125 W (stand-by 1 W)
Afmetingen:	81 x 50,5 x 52,5 (B x H x T)
Gewicht:	34,5 kg
Aansluitingen:	
(voor)	cinch-aansluiting als Video ingang
Bijzonderheden:	Hyperband kanalenkiezer M **M**ultisystem, D **D**ualsystem

Contur 1670 Z
Technische gegevens (afwijkend van Calida 5784 ZP)

Beeldbuis:	Blackline 28" 4:3, Beeldschermdiagonaal 70cm (sichtbar 66cm)
Afmetingen:	80 x 57,5 x 48,5 (B x H x T)
Stroom verbruik:	130 W (stand-by 1 W)
Gewicht:	38,5 kg
Aansluitingen	
(voor)	alleen Hoofdtelefoon bus
Bijzonderheden:	Hyperband kanalenkiezer M **M**ultisystem, D **D**ualsystem
Geluidssysteem:	2 luidsprekers

Contur 1663 Z
Technische gegevens (afwijkend van Calida 5784 ZP)

Beeldbuis:	Blackline 28" 4:3, Beeldschermdiagonaal 70cm (sichtbar 66cm)
Afmetingen:	80 x 57,5 x 48,5 (B x H x T)
Stroom verbruik:	130 W (stand-by 1 W)
Gewicht:	38,5 kg
Aansluitingen	
(voor)	alleen Hoofdtelefoon bus
Bijzonderheden:	Hyperband kanalenkiezer M **M**ultisystem, D **D**ualsystem
Geluidssysteem:	2 luidsprekers

Contur CT 1570 Z
Technische gegevens (afwijkend van Calida 5784 ZP)

Beeldbuis:	Blackline 28" 4:3, Beeldschermdiagonaal 70cm (sichtbar 66cm)
Afmetingen:	80 x 57,5 x 48,5 (B x H x T)
Stroom verbruik:	130 W (stand-by 1 W)
Gewicht:	38,5 kg
Aansluitingen	
(voor)	alleen Hoofdtelefoon bus
Bijzonderheden:	Hyperband kanalenkiezer M **M**ultisystem, D **D**ualsystem
Geluidssysteem:	2 luidsprekers

Melody L
Technische gegevens (afwijkend van Calida 5784 ZP)

Beeldbuis:	Super Flatline 29" 4:3, Beeldschermdiagonaal 72cm (sichtbar 68cm)
Stroom verbruik:	125 W (stand-by 1 W)
Afmetingen:	81,6 x 60,2 x 49,2 (B x H x T)
Gewicht:	42,5 kg
Aansluitingen:	
(voor)	cinch-aansluiting als Video ingang
Bijzonderheden:	Hyperband kanalenkiezer D **D**ualsystem

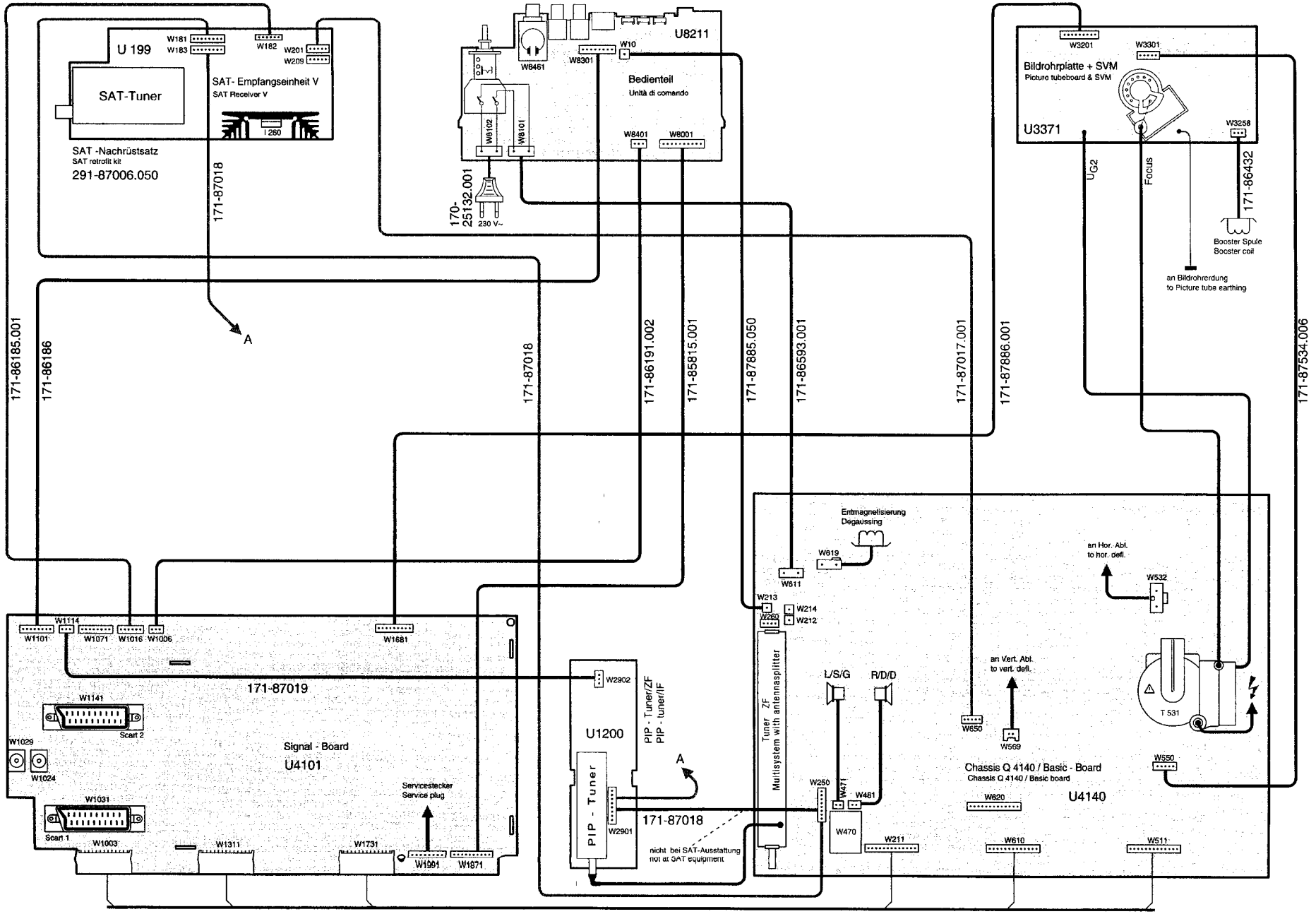
U 199
W181
W183
W182
W201
W209
SAT-Tuner
SAT- Empfangseinheit V
SAT Receiver V
T 260
SAT -Nachrüstsatz
SAT retrofit kit
291-87006.050
171-87018
U8211
W10
W8461
W8301
Bedienteil
Unità di comando
W8102
W8101
W8401
W8001
170-25132.001
230 V~
W3201
W3301
Bildrohrplatte + SVM
Picture tubeboard & SVM
U3371
W3258
UG2
Focus
171-86432
Booster Spule
Booster coil
an Bildrohrerdung
to Picture tube earthing
171-86185.001
171-86186
171-87018
171-86191.002
171-85815.001
171-87885.050
171-86593.001
171-87017.001
171-87886.001
171-87534.006
A
Entmagnetisierung
Degaussing
W619
W611
W213
W214
W212
W260
an Hor. Abl.
to hor. defl.
W532
W1114
W1101
W1071
W1016
W1006
W1681
171-87019
W1141
Scart 2
W1029
W1024
Signal - Board
U4101
W1031
Scart 1
W1003
W1311
W1731
W1991
W1871
Servicestecker
Service plug
W2902
U1200
PIP - Tuner/ZF
PIP - tuner/IF
PIP - Tuner
W2901
171-87018
nicht bei SAT-Ausstattung
not at SAT equipment
Tuner ZF
Multisystem with antennasplitter
L/S/G
R/D/D
W250
W471
W461
W470
W211
an Vert. Abl.
to vert. defl.
W650
W569
T 531
W550
Chassis Q 4140 / Basic - Board
Chassis Q 4140 / Basic board
U4140
W820
W610
W511

Verdrahtungsplan • Wiring diagram • Plan de câblage • Schema di connessioni • Esquema de conexiones

Q 4140
SAT, Twin-SAT, Pip

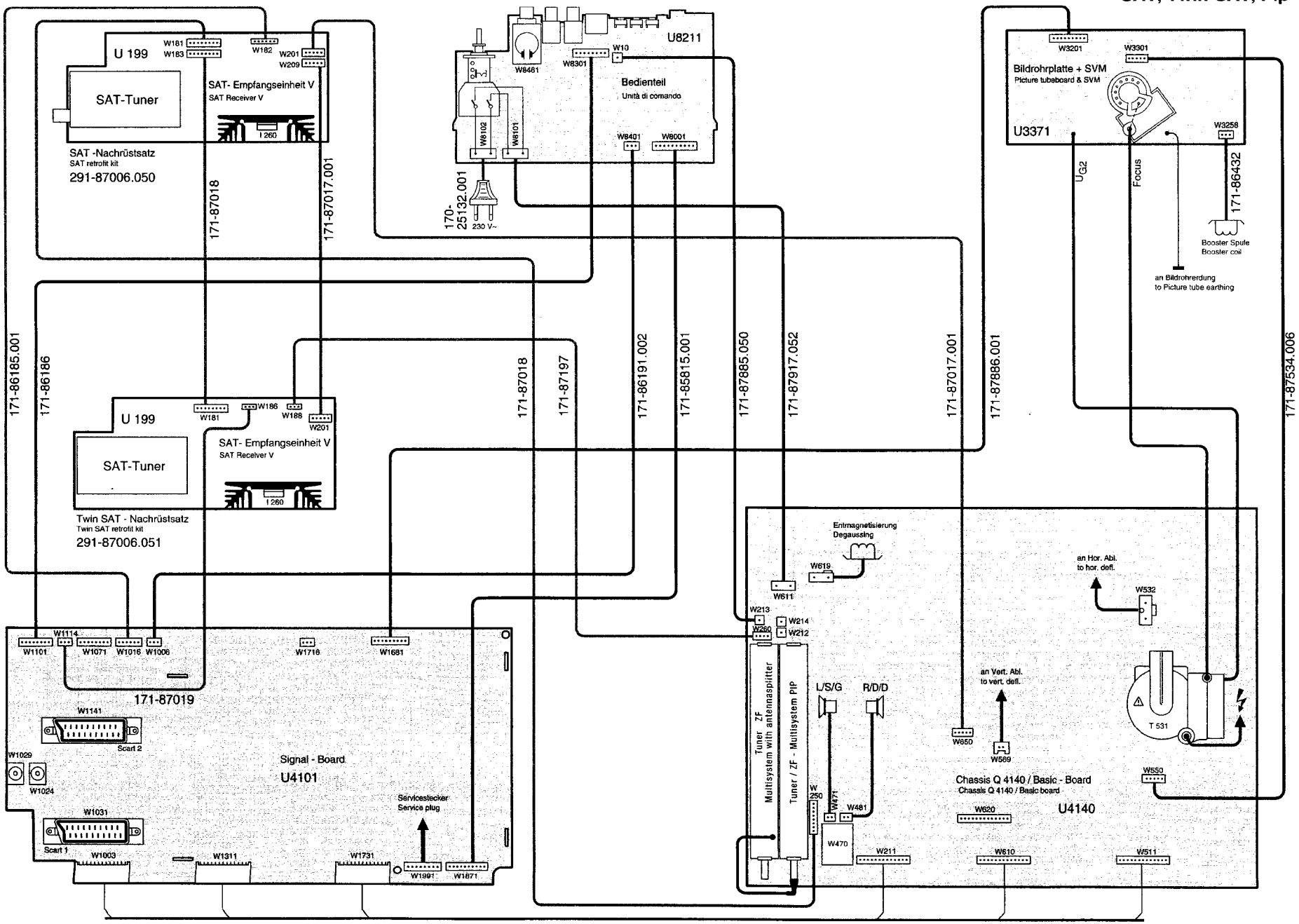

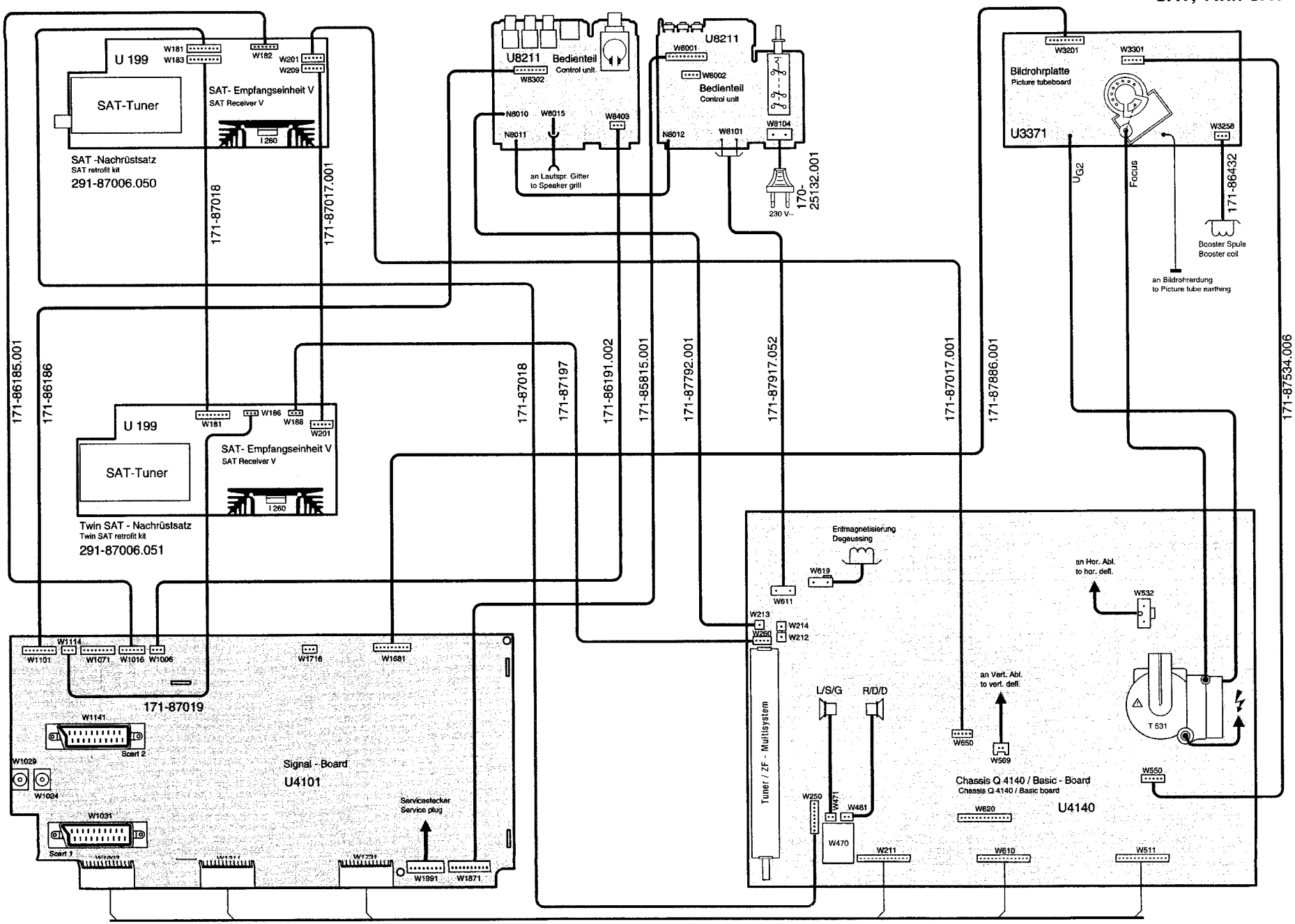
U 199
SAT-Tuner
SAT- Empfangseinheit V
SAT Receiver V
I 260
SAT -Nachrüstsatz
SAT retrofit kit
291-87006.050
U 199
SAT-Tuner
SAT- Empfangseinheit V
SAT Receiver V
I 260
Twin SAT - Nachrüstsatz
Twin SAT retrofit kit
291-87006.051
U8211 Bedienteil
Control unit
U8211
Bedienteil
Control unit
an Lautspr. Gitter
to Speaker grill
230 V~
170-25132.001
Bildrohrplatte
Picture tubeboard
U3371
Booster Spule
Booster coil
an Bildrohrerdung
to Picture tube earthing
171-86185.001
171-86186
171-87018
171-87017.001
171-87018
171-87197
171-86191.002
171-85815.001
171-87792.001
171-87917.052
171-87017.001
171-87886.001
171-87534.006
171-86432
171-87019
Signal - Board
U4101
Servicestecker
Service plug
Entmagnetisierung
Degaussing
Tuner / ZF - Multisystem
L/S/G
R/D/D
an Hor. Abl.
to hor. defl.
an Vert. Abl.
to vert. defl.
T 531
Chassis Q 4140 / Basic - Board
Chassis Q 4140 / Basic board
U4140

Basic - Board (Q 4140)

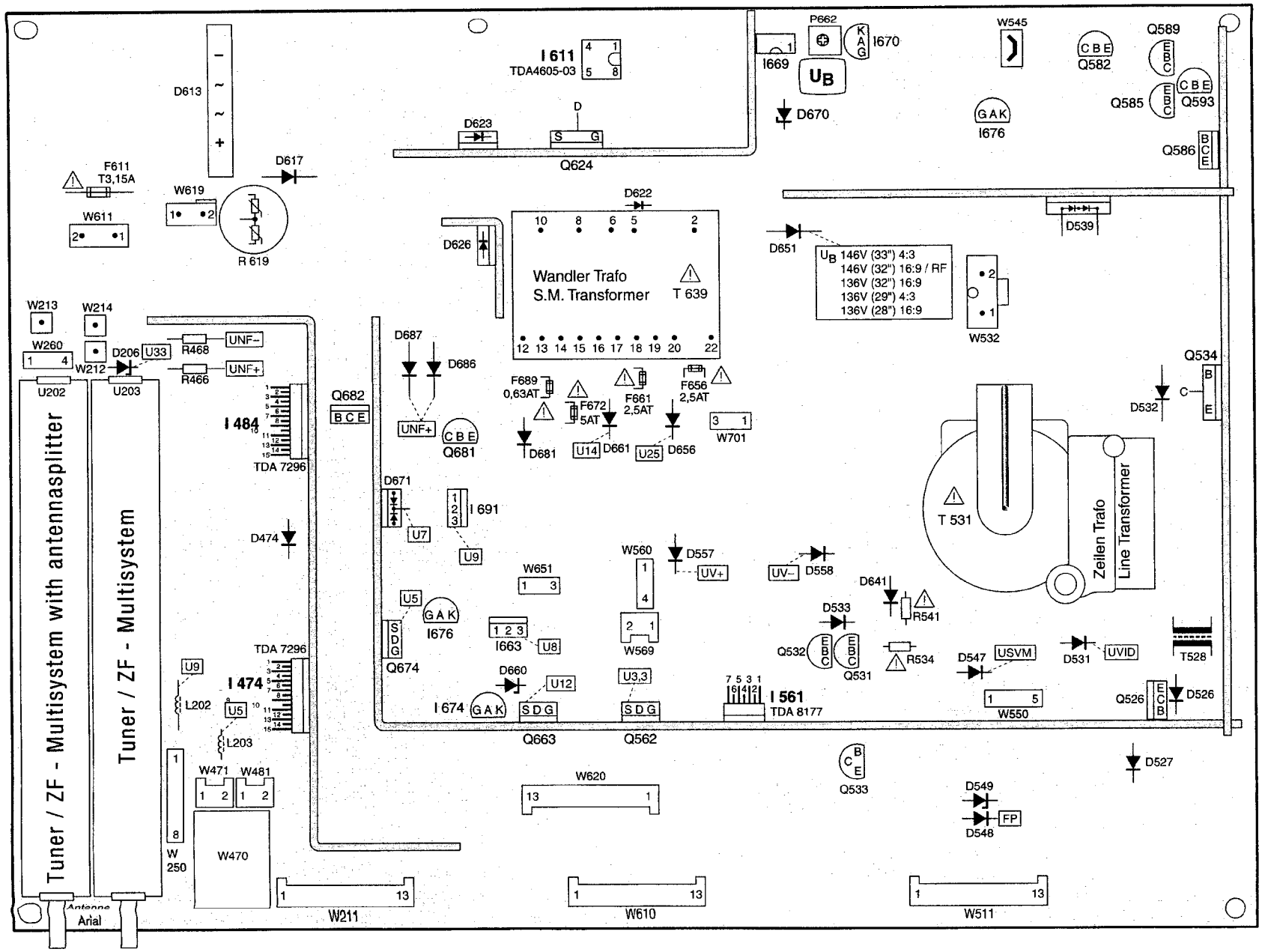

Service-Lageplan
Service layout diagram

Bestückungsseite
Component side

Anordnung der SERVICE-Mode-Befehle auf der Fernbedienung
Arrangement of the SERVICE Mode commands on the remote control
Arrangement des instructions du mode SERVICE sur la télécommande
Ordine dei comandi nel "modo di SERVIZIO" sul telecomando
Disposición de los comandos del modo SERVICIO en el mando a distancia
Rangschikking van de SERVICE-mode-functie's op de afstandsbediening

Einstieg in den Service-Mode

*) Funktionstaste ↻ auf der Ortsbedienung viermal drücken (Anzeige „Service" erscheint), anschließend innerhalb 1 sec. Taste „M" auf der Fernbedienung drücken.

Entering Service Mode

*) On the local control press function key ↻ four times (indication „Service" will appear), afterwards within a sec. press key „M" on the remote control.

Entrée dans le mode maintenance

*) Poussez quatre fois la touche function ↻ sur la commande locale (indication „Service" appareît), suivant en une sec. poussez la touche „M" sur la télécommande.

Attivazione del modo di servizio

*) Sui comandi nell'apparecchio premere quattro volte il tasto funzione ↻ (indicatore „Service" appare), successivemente entro un sec. premere il tasto „M" con il telecomando.

Entrada al modo SERVICE

*) Pulsar cuatro veces el botón de función ↻ en el televisor (aparece el diálogo „Service") y seguidamente pulsar el botón "M" del mando al distancia en el plazo de 1 segundo.

Overschakelen op de service-mode

*) Druk vier keer op de functietoets ↻ op het toestel (indicatie „Service" verschijnt), druk aansluitend binnen 1 sec. op de toets „M" op de afstandsbediening.

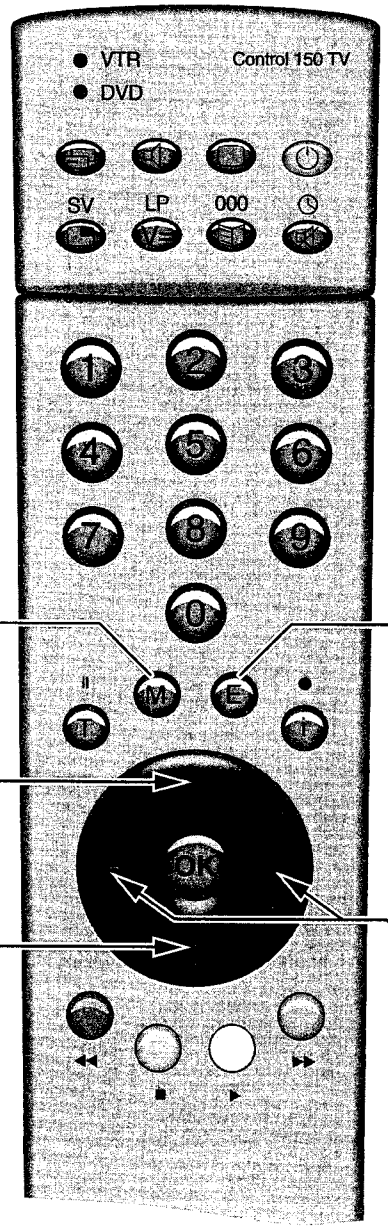

Einschalten TV-Service-Mode *)

Switching to TV-Service Mode *)
Enclenchement du mode Service TV *)
Inserimento modi di servizio TV *)
Modo SERVICE de encendido del televisor *)
Einschalten TV-Service-Mode *)
TV-service-mode Inschakelen*)

Auswahl der Abgleichfunktionen

Calling of the alignment functions
Selection des fontions de réglage
Selezione delle funzioni di taratura
Selección de las funciones de ajuste
Afstemmingsfunties kiezen

Service Mode AUS/Off/Arrêt/Spento/Apagado
Uit
zurück in den TV-Betrieb

Return to TV operating mode
Retour au mode TV
Ritorna su TV
Vuelta al funcionamiento como televisor
Terug naar TV-weergave

Abgleichwert abspeichern

Storing of alignment value in memory
Memorisation de la valeur reglée
Memorizzazione dei valori di taratura
Memorización del valor de ajuste
Afstemmingswaarde opslaan

Abgleich der angewählten Funktionen

Alignment of the function called
Réglage de la fonction selectionnée
Regolazione della funzione selezionata
Comprobación de las funciones seleccionadas
Geselecteerde functies afstemmen

Service Menü • Service menu • Menu de service • Menu di servizio • Menú SERVICE (Q 4140)

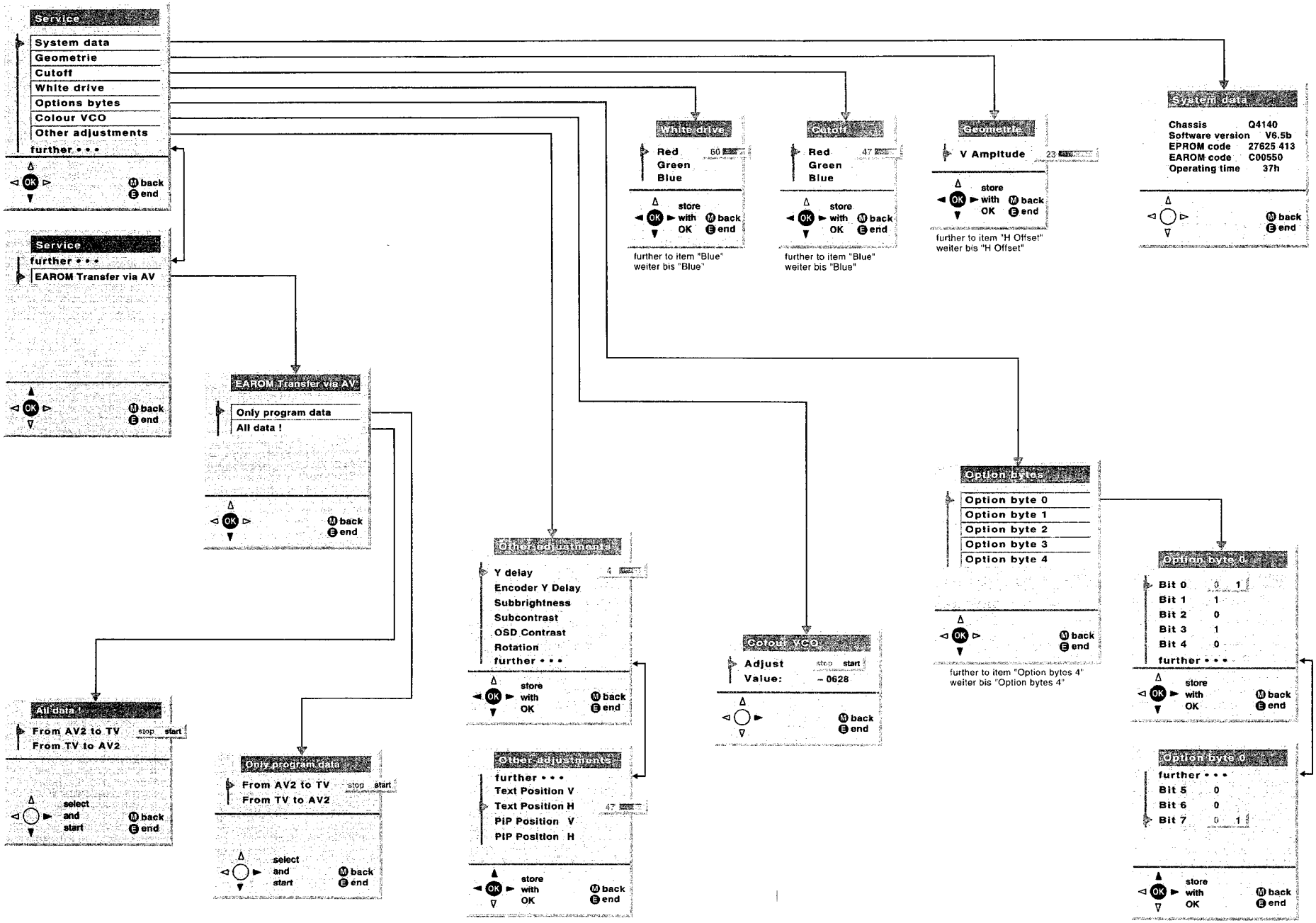

(D)

Abgleich-Anweisung

Service-Mode Q 4140 30.05.00

1. Funktion

Der Service-Mode macht den Abgleich variabler EAROM-Werte möglich und gestattet die Geräteprogrammierung über die EAROM-Programmierschnittstelle (via Scart 2) mittels "EAROM-Programmer". Mit Hilfe des Programmers ist es dem Außendienstmitarbeiter möglich, eine für **seinen** Bezirk übliche Standard-Geräteprogrammierung (Kanalnummern, Programmnamen und Analogwerte z. B. im Bereich von Kabelnetzen) in wenigen Sekunden mühelos und fehlerfrei durchzuführen. Beziehen Sie bitte den "EAROM-Programmer" über die LOEWE-Kundendienstzentrale Kronach.

Eine detaillierte Gebrauchsanweisung liegt dieser nützlichen Servicehilfe bei, so daß an dieser Stelle nähere Ausführungen entfallen können. Es sei aber darauf hingewiesen, daß jeder EAROM-Programmer jeweils nur für einen LOEWE-Chassistyp verwendet werden darf. Das heißt, ein bisher für das Chassis C9003, eingesetzter Programmer darf nicht bei Geräten mit Chassis Q 4140 angewendet werden - und umgekehrt. Wird dies nicht befolgt, droht Gerätedefekt!

2. Einstieg in den Service-Mode

Die Einstellfolge für den Service-Mode entnehmen Sie bitte vom Text des Bildes: „Anordnung der Service-Mode Befehle auf der Fernbedienung" (S. 1-32).

Befindet sich nun das Gerät in der Service-Mode-Grundeinstellung , wird dies mit folgender OSD-Einblendung dokumentiert.

3. Hinweise zum Geometrieabgleich

Vertikalamplitude, Vertikal-Position, V-Linearität, V-Symmetrie, Horizontal-Amplitude, H-Phase, Ost/West , Trapez usw.

werden getrennt für 50/60Hz Bildfrequenzen abgespeichert und müssen deshalb getrennt eingestellt werden:

Bildröhre:	4:3	16:9
	Testbild:	Testbild:
- 50Hz	4:3	16:9
- 60Hz	4:3	16:9

(GB)

Adjustment procedures

Service-Mode Q 4140 30.05.00

1. Function

Service mode permits the calibration of variable EAROM values and allows the set to be programmed via the EAROM programmer interface (via Scart 2) using the "EAROM programmer". Using the programmer, a service engineer can carry out a normal standard set programming for **his** district (channel numbers, programme names and analog values, e.g. in areas with cable net- works) with a few seconds with no effort and no mistakes. Order the "EAROM Programmer" via the LOEWE Service Department Kronach!

Detailed operating instructions are supplied with this useful service so that no further details or descriptions are necessary at this point. It should be pointed out, however, that each EAROM programmer may only be used for one LOEWE chassis type. This means that a programmer previously used for the chassis C9003 must not be used for sets with chassis Q 4140 - and vice versa. If this is not observed, set damage may result!

2. Entering Service Mode

The Adjustment sequence for the service mode is indicated in the pictures: "Arrangement of the service mode commands on the remote control" (p. 1-32). The set is now in the service mode basic routine and documents this with the following on-screen display.

3. Instructions on Geometry Alignment

Vertical amplitude, Vertical position, Vertical linearity, Vertical symmetrie, Hor. amplitude, Hor. phase, E-W corr., Trapezium comp., etc will be adjustet separately for 50/60Hz vertical frequencies. Therefore they have to be regulated separately.

CRT:	4:3	16:9
	Test pattern:	Test pattern:
- 50Hz	4:3	16:9
- 60Hz	4:3	16:9

(F)

Instructions d'alignement

Service-Mode Q 4140 30.05.00

1. Fonction

Le mode maintenance permet l'alignement des valeurs variables EAROM et la programmation des appareils par l'interface de programmation EAROM (via Scart 2) au moyen de "programmeurs EAROM". A l'aide du programmeur, l'employé du service extérieur peut exécuter en quelques secondes, sans peine et sans erreur, une programmation ordinaire standard des appareils pour **son** secteur (numéros de canal, noms de programme et valeurs analogues, par ex. dans la marge des réseaux par canal). Veuillez vous procurer le "programmeurs EAROM", de la Centrale de Service Après-Vente LOEWE à Kronach.

Un mode d'emploi détaillé est joint à cette assistance de service utile de telle sorte que nous pouvons nous dispenser, ici, de plus amples explication. Mais, nous tenons à attirer l'attention sur le fait que chaque programmeur EAROM ne doit être utilisé à chaque fois que pour un seul type de châssis LOEWE. Cela veut dire qu'un programmeur utilisé jusqu'à maintenant pour le châssis C9003 ne doit pas être applique sur les appareils ayant un châssis Q 2300 et vice versa. Si vous n'en tenez pas compte, il y aura risque de pannes des appareils!

2. Entrée dans le mode maintenance

La série des réglages en mode service vous est donnée par le texte de l'image: "Arrangement des instructions du mode service sur la télécommande" (p. 1-32). L'appareil se trouve alors en position de base du service maintenance et le documente par la superposition OSD suivante.

3. Remarques concernant l'alignement de la géométrie

Ampl. verticale, Position verticale, Linéarité verticale, Symétrie verticale, Ampl. horizontale, phase horizontale, Correction E-O , Correction trapéze etc sont mémorisés séparément pour les fréquences d'image 50/60Hz et doivent donc être réglés séparément.

Écran:	4:3	16:9
	Mire de couleur:	Mire de couleur:
- 50Hz	4:3	16:9 und 4:3
- 60Hz	4:3	16:9 und 4:3

(I)

Istruzioni Allineamento

Service-Mode Q 4140 30.05.00

1. Funzione

La modalità Service consente l'allineamento di valori EAROM variabili e permette la programmazione dell'apparecchio tramite l'interfaccia di programmazione EAROM (via Scart 2) mediante lo "EAROM-Programmer". Con questo Programmer il tecnico di assistenza clienti può eseguire la programmazione standard degli apparecchi in pochi secondi senza alcuna fatica nè errori, cioè la programmazione usuale per la **sua** zona (numeri di canale, nomi dei programmi e valori analogici, ad es. nell'ambito della filodiffusione). Per ordinare lo "EAROM-Programmer" rivolgetevi alla Centrale di Assistenza Tecnica LOEWE Kronach.

A questo utile dispositivo di manutenzione sono allegate dettagliate istruzioni per l'uso, per cui non occorre in questa sede fornire ulteriori dettagli. Tuttavia vorremmo ricordare che ogni EAROM-Programmer si può usare solo per un tipo di chassis LOEWE. Cioè un Programmer utilizzato finora per lo chassis C9003 non può essere usato negli apparecchi con chassis Q 4140 - e viceversa. Se non si rispettasse questa regola, si potrebbe danneggiare l'apparecchio!

2. Attivazione del modo di servizio

L'ordine del lavori di regolazione nel modo di servizio - riportato nel testo del quadro "Ordine dei comandi di servizio sul telecomando" (p. 1-32).

Adesso l'apparecchio si trova in modalità Service - Posizione iniziale il che viene dimostrato dal seguente messaggio OSD.

3. Istruzione per l'allineamento geometrico

Ampiezza verticale, Posizione verticale, Linearita verticale, Simmetria verticale, Ampiezza orizzontale, Fase orizzontale, E-O, Correz. trapezoidale etc vengono memorizzati separatamente per le frequenze d'immagine 50/60Hz e quindi si devono impostare a parte.

Cinescopio:	4:3	16:9
	Immagine di prova:	Immagine di prova:
- 50Hz	4:3	16:9 und 4:3
- 60Hz	4:3	16:9 und 4:3

(E)

Instrucciones de ajuste

Modo Service Q 4140 30.05.00

1. Funcionamiento

El modo Service facilita el ajuste de los valores EAROM variables y organiza la programación del aparato a través de la interfaz de programación de EAROM (a través de Scart 2) mediante el "EAROM-Programmer". Este programador permite al técnico de servicio realizar la programación estándar del aparato de acuerdo con las condiciones de **su propia** área en unos pocos segundos y sin errores (números de canales, nombres de programas y valores analógicos, p.ej. en el sector de redes de cable). El programador "EAROM-Programmer" se puede obtener a través del Centro de Atención al Cliente de LOEWE en Kronach.

Este útil dispositivo se suministra con un manual de instrucciones muy detallado, por lo que no es necesario entrar en detalles en este documento. Sin embargo, es importante resaltar que el "EAROM-Programmer" sólo se puede utilizar con un tipo de chasis de LOEWE determinado. Esto significa que un programador utilizado hasta el momento para un chasis C9003 no puede utilizarse en aparatos con un chasis tipo Q 4140, ni viceversa. Si se incumple esta condición pueden ocasionarse fallos del aparato.

2. Entrada al modo Service

Consulte los pasos para acceder al modo Service en los textos de la figura "Disposición de los comandos del modo SERVICE en el mando a distancia" (pág. 32). Cuando el aparato pasa al modo Service básico, aparece la siguiente sobreimpresión OSD.

3. Notas para el ajuste geométrico

Los valores de amplitud vertical, posición vertical, linealidad vertical, simetría vertical, amplitud horizontal, fase horizontal, Este/Oeste, trapezoide, etc., se memorizan por separado para las frecuencias de imagen de 50/60 Hz y por ello deben ajustarse individualmente.

Tupo de imagen:	4:3	16:9
	Carta de ajuste:	Carta de ajuste:
- 50Hz	4:3	16:9 und 4:3
- 60Hz	4:3	16:9 und 4:3

(NL)

Afstemming van de aanwijzing

Servicemodus Q 4140 30.05.00

1. Functie

Met behulp van de servicemodus kunnen de variabele EAROM-waarden worden afgestemd en kan het toestel worden geprogrammeerd via de EAROM-programmeerinterface (via scart 2) met "EAROM programmer". Met de programmer kan de medewerker van de buitendienst een voor **zijn** gebied gebruikelijke standaardprogrammering van het toestel (kanaalnummers, programmanamen en analoge waarden bijv. in het bereik van kabelnetten) moeiteloos binnen een paar seconden en zonder fouten uitvoeren. Neem voor het bestellen van de "EAROM programmer" contact op met de klantenservice-centrale van LOEWE in Kronach .

Bij deze handige servicehulp wordt een gedetailleerde gebruiksaanwijzing meegeleverd, zodat hier nadere toelichtingen komen te vervallen. Let erop, dat elke EAROM programmer uitsluitend voor een LOEWE chassistype mag worden gebruikt. Dit betekent, dat een tot dusver gebruikte programmer voor het chassis C9003 niet bij toestellen met het chassis Q4140 mag worden gebruikt - en omgekeerd. Als dit niet in acht wordt genomen, kan dit defecten aan het toestel veroorzaken!

2. Omschakelen op service mode

Hoe u de service mode instelt, wordt beschreven bij de afbeelding: "Rangschikking van de service mode-functie's op de afstandsbediening" (zie pagina 1-32).

Als het toestel zich nu in de basisinstelling van de service mode bevindt, verschijnt de volgende tekst op het beeldscherm(Sevice menu).

3. Aanwijzingen voor het afstemmen van de geometrie

Verticale amplitude, verticale stand, V-lineariteit, V-symmetrie, horizontale amplitude, H-fase, oost/west , trapezium, enz.

worden afzonderlijk voor 50/60Hz beeldfrequenties opgeslagen en moeten daarom afzonderlijk worden ingesteld:

Beeldbuis:	4:3	16:9
	Testbeeld:	Testbeeld:
- 50Hz	4:3	16:9 und 4:3
- 60Hz	4:3	16:9 und 4:3

(D)

4. Abgleichfunktionen (0-12)

(GB)

4.Alignment functions (0-12)

(F)

4.Fonction d'alignement (0-12)

Abgleichfunktion Alignment funtion Fonction d'alignement		Anzeige - Bildröhre z.B. Display - picture tube e.g. Affichage écran p.ex.	Einstellwerte / Besonderheiten Settings / special features Valeurs de réglage / Particularités
0	Vertikal-Amplitude Vertical Amplitude Amplitude Vertical	Geometrie V Amplitude xxx	Optimale Einstellung Optimum setting Réglage optimal FuBK-Farbtestbild Color test pattern (FuBK) Mire de couleur (FuBK)
1	Vertikal-Lage Vertical Position Position Vertical	Geometrie V Position xxx	
2	Vertikal-Symmetrie Vertical Symmetry Symétrie Vertical	Geometrie V Symmetry xxx	
3	Vertikal-Linearität Vertical Linearity Linéarité Vertical	Geometrie V Linearity xxx	
4	Horizontal-Amplitude Horizontal Amplitude Amplitude Horizontal	Geometrie HAmplitude xxx	
5	Horizontal-Lage Horizontal Position Position Horizontal	Geometrie H Position xxx	Getrennte Einstellungen für die verschiedenen Bildschirmeinstellungen. Separate adjustments for the various screen settings. Réglage séparément pour les différents réglages de l'écran.
6	OW-Amplitude EW Amplitude Amplitude EO	Geometrie EW Amplit. xxx	Optimale Einstellung Optimum settings Réglage optimal
7	OW oben EW upper En haut EO	Geometrie EW Upper xxx	
8	OW unten EW lower en bas EO	Geometrie EW Lower xxx	
9	Trapez-Korrektur Trapezium Correction Correction Trapéze	Geometrie Trapezium xxx	
10	Vertikal Bogen Vertical Bow Arc Verticale	Geometrie V Bow xxx	
11	Vertikal Winkel Vertical Angle Angle Vertical	Geometrie V Angle xxx	
12	Horizontal Offset	Geometrie H Offset xxx	

(I)

4. Funzione d'allineamento (0-12)

(E)

4. Función de ajuste (0-12)

(NL)

4. Afstem mingsfuncties (0-12)

Funzione d'allineamento **Función de ajuste** **Afstemmingsfunctie**		**Indicatore cinescopio p.es.** **Indicación - p.ej.: tubo de imagen** **Weergave - Beeldbuis bijv.**	**Particolarita della posizionatura / Valori di pos.** **Valores de ajuste/Observaciones** **Instelwaarden / Bijzonderheden**
0	Ampiezza Verticale Amplitud Vertikal Verticale Amplitude	Geometrie V Amplitude xxx	Regolazione ottimale Ajuste óptimo Optimale instelling Imagine di prova colore (FuBK) Carta de ajuste en color FuBK Kleurentestbeeld (FuBK)
1	Posizione Verticale Posición Vertical Verticale Stand	Geometrie V Position xxx	
2	Simmetria Verticale Simetriá Vertical Verticale Symmetrie	Geometrie V Symmetry xxx	
3	Linearita Verticale Linealidad Vertical Verticale Lineariteit	Geometrie V Linearity xxx	
4	Ampiezza Orizzontale Amplitud Horizontal Horizontale Amplitude	Geometrie HAmplitude xxx	
5	Posizione Orizzontale Posición Horizontal Horizontale Stand	Geometrie H Position xxx	Regolazione separati per le diverse impostazioni del video. Ajustes separados para los distintos ajustes de la pantalla Afzonderlijke instellingen voor de verschillende beeldscherminstellingen.
6	Ampiezza EO Amplitud EO OW Amplitude	Geometrie EW Amplit. xxx	Regolazione ottimale Ajuste óptimo Optimale instelling
7	Sopra EO Arriba EO OW boven	Geometrie EW Upper xxx	
8	Giù EO Abajo EO OW onder	Geometrie EW Lower xxx	
9	Correz. Trapezoidale Corrección de Trapezoide Trapezium Correctie	Geometrie Trapezium xxx	
10	Argo Verticale Argo Vertical Verticaal Boog	Geometrie V Bow xxx	
11	Angolo Verticale Angulo Verticale Verticaal Hoek	Geometrie V Angle xxx	
12	Offset Orizzontale Offset Horizontal Horizontaal Offset	Geometrie H Offset xxx	

(D)

5. Abgleichfunktionen (13-19)

(GB)

5. Alignment functions (13-19)

Abgleichfunktion Alignment function		Anzeige - Bildröhre z.B. Display - picture tube e.g.	Einstellwerte / Besonderheiten Settings / special features
13a	Cutoff-Meßimpuls Cut-off Measuring Pulse	Cutoff R xxx G xxx B xxx	An den Farbendstufen messen (MP 33s, 33t, 33u), welche die höchste Spannung zeigt. Mit Ug2-Regler im DST oder Reglerblock einstellen: Cutoff = 148 ± 2,0V DC [Vor dieser Einstellung muß Kontrast auf 50, Helligkeit auf 23 und Farbsättigung auf 32 eingestellt werden. Für alle 3 Farben muß Cutoff auf 20 und Weißwert (14) auf 63 stehen! Für 16:9 Geräte muß 16:9 eingeschaltet sein.] At colour output stage (MP 33s, 33t, 33u) check the highest of the displayed tension. Use Ug2 controller in DST or controller unit to adjust: Cutoff = 148 ± 2,0V DC [Before that adjustment contrast has to be set to 50, brightness to 23 and colour saturation to 32. For all 3 colours Cutoff must display 20 and White Level (14) 63! All 16:9 TV sets have to be set to 16:9 mode!] 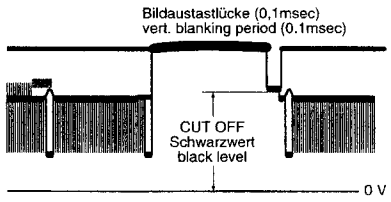
13b	Cut-off-Referenzwert Cut-off Reference Value	Cutoff R xxx G xxx B xxx	In der Graufläche die beiden fehlenden Farben soweit erhöhen, bis Normschwarz erscheint, anschließend mit Taste "OK" abspeichern. In the grey area rise the missing two colours until black becomes standard, then store these values with "OK" key.
14	Weißwert White Level	White drive R xxx G xxx B xxx	In der Weißfläche die beiden dominierenden Farben soweit reduzieren, bis Normweiß erscheint, anschließend Werte mit Taste "OK" abspeichern. In the white area reduce the dominant two colours until black becomes standard, then store these values with "OK" key.
15	Option bytes	Option byte 0 Bit 7 6 5 4 3 2 1 0 x x x x x x x x	Achtung! Hier nur Eingaben machen und Speicherung vornehmen: a) im notwendigen Reparaturfall b) bei gewünschten Programm-/Normänderung Abgleichart siehe Option Bytes Tabelle Caution! Here inputs and memorizing: a) in the event of necessary repairs b) if you wish to alter programs/norms For alignment method see Option Bytes Table
16	Option bytes	Option byte 1 Bit 7 6 5 4 3 2 1 0 x x x x x x x x	
17	Option bytes	Option byte 2 Bit 7 6 5 4 3 2 1 0 x x x x x x x x	
18	Option bytes	Option byte 3 Bit 7 6 5 4 3 2 1 0 x x x x x x x x	
19	Option bytes	Option byte 4 Bit 7 6 5 4 3 2 1 0 x x x x x x x x	

Ⓕ

5. Fonction d'alignement (13-19)

Ⓘ

5. Funzione d'allineamento (13-19)

Fonction d'alignement **Funzioni d'allineamento**		**Affichage écran p.ex.** **Indicatore cinescopio p.es.**	**Valeurs de réglage / Particularités** **Particolarita della posizionatura / Valori di pos.**
13a	Impulsion de mesure Cut-off Impulso di misura Cut-off	Cutoff R xxx G xxx B xxx	Mesurer à étage final de couleur (MP 33s, 33t, 33u), quel grande Cutoff tension affichées. Régler avec le régulateur Ug2 dans DST ou bloc de régulation: Cutoff = 148 ± 2,0V DC [Avant ce réglage, le contraste doit être réglé à 50, la luminosité à 23 et couleur à 32. Pour les 3 couleurs, le point de coupure doit être sur 20 et la valeur du blanc (14) sur 63. Pour les appareils 16:9, il faut mettre en service 16:9.] Misura su stadio finale di colori (MP 33s, 33t, 33u), quale tensione massimo indicati. Regolare con il regolatore Ug2 in DST o blocco regolatore: Cutoff = 148 ± 2,0V DC [Prima di eseguire questa impostazione si deve regolare il contrasto a 50, la luminosità a 23 e colore a 32. Per i tre colori si deve impostare il cutoff a 20 e il valore del bianco (14) a 63. Sugli apparecchi 16:9 deve essere attiva questa modalità di schermo.] 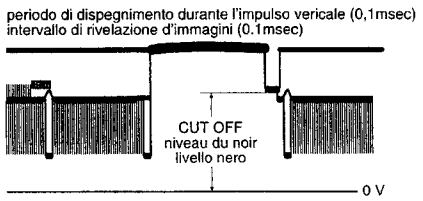
13b	Valeur de Référence Cut-off Valore di riferimento Cutoff	Cutoff R xxx G xxx B xxx	Dans la surface grise, augmenter les deux couleurs faibles jusqu'à ce que le noir normal apparaisse, puis mémoriser avec la touche "OK". Nella superficie grigia, aumentare i due colori più deboli fino a far apparire il nero di norma. Poi memorizzare con il tasto "OK".
14	Valeur du Blanc Livello Bianco	White drive R xxx G xxx B xxx	Dans la surface blanche, réduire les deux couleurs dominantes jusqu'à ce que le blanc normal apparaisse, puis mçmoriser avec la touche "OK". Nella superficie bianca, ridurre i due colori dominanti fino ad ottenere il bianco di norma. Poi memorizzare con il tasto "OK".
15	Option bytes	Option byte 0 Bit 7 6 5 4 3 2 1 0 x x x x x x x x	Attention! Ne faire ici que des entrées et procéder à la mémorisation: a) dans le cas où réparation est nécessaire b) dans le cas d'une modification de programme/norme souhaitée Genre d'alignement, voir tableau des bytes d'option Attenzione! Qui effettuare solo ingressi e memorizzazioni: a) in caso di necessita di riparazione b) per modifiche di programma/norma Per il tipo di sintonia vedi l'opzione tabella bytes
16	Option bytes	Option byte 1 Bit 7 6 5 4 3 2 1 0 x x x x x x x x	
17	Option bytes	Option byte 2 Bit 7 6 5 4 3 2 1 0 x x x x x x x x	
18	Option bytes	Option byte 3 Bit 7 6 5 4 3 2 1 0 x x x x x x x x	
19	Option bytes	Option byte 4 Bit 7 6 5 4 3 2 1 0 x x x x x x x x	

Ⓔ

5. Funzione d'allineamento (13-19)

Ⓝ

5. Afstem mingsfuncties (13-19)

Funciónes de ajuste **Afstemmingsfunctie**		**Indicación - p.ej.: pantella** **Weergave - Beeldbuis bijv.**	**Valores de ajuste / Observaciones** **Instelwaarden / Bijzonderheden**
13a	Impulso de medición Cutoff Cutoff-Meetimpuls	Cutoff R xxx G xxx B xxx	Medir qué fase final de color indica la tensión máxima (MP 33s, 33t, 33u). Ajustar con el regulador Ug2 en DST o en el bloque de regulación: Cutoff = 148 ± 2,0V DC [Antes de realizar este ajuste, poner el contraste a 50, el brillo a 23 y la saturación de color a 32. Para los tres colores, Cutoff tiene que estar ajustado a 20 y el valor de blanco (14) a 63. Para aparatos de formato 16:9 debe estar activado 16:9.] Controleer bij welke kleureindtrap (MP 33s, 33t, 33u) de hoogste spanning wordt gemeten. Stel met de Ug2 -regelaar in de DST of het regelaarblok het volgende in: Cutoff = 148 ± 2,0V DC [Vóór deze instelling moet het contrast op 50, de helderheid op 23 en de kleurverza-diging op 32 worden ingesteld. Voor alle 3 kleuren moet Cutoff op 20 en witniveau (14) op 63 staan! Vóór 16:9-toestellen moet 16:9 ingeschakeld zijn.] 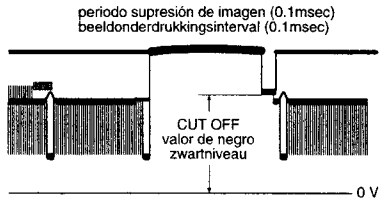
13b	Valor de referencia Cutoff Cutoff-Referentiewaarde	Cutoff R xxx G xxx B xxx	En el área gris, incrementar los dos colores faltantes hasta que aparezca el nero normalizado. A continuación, memorizar con el botón "OK". Verhoog de twee ontbrekende kleuren in het grijze vlak tot normzwart verschijnt. Sla de instelling vervolgens met de toets "OK" op.
14	Valor de blanco Witniveau	White drive R xxx G xxx B xxx	En el área blanca, reducir los dos colores dominantes hasta que aparezca elapparaisse, puis blanco normalizado. A continuación, memorizar con el botón "OK". Verlaag de twee dominerende kleuren in het witte vlak tot normwit verschijnt. Sla de instelling vervolgens met de toets "OK" op.
15	Bytes de opción	Option byte 0 Bit 7 6 5 4 3 2 1 0 x x x x x x x x	¡Atención! Aquí sólo deben introducirse datos y realizar memorizaciones: a) en caso de necesitar una reparación b) para cambiar los datos de programación o la norma Para el tipo de ajuste, véase la tabla de bytes de opción Let op! Hier mogen alleen gegevens worden ingevoerd en opgeslagen a) bij een noodzakelijke reparatie b) bij een gewenste programma-/normwijziging: Afstemmingswijze zie Option Bytes-tabel
16	Bytes de opción	Option byte 1 Bit 7 6 5 4 3 2 1 0 x x x x x x x x	
17	Bytes de opción	Option byte 2 Bit 7 6 5 4 3 2 1 0 x x x x x x x x	
18	Bytes de opción	Option byte 3 Bit 7 6 5 4 3 2 1 0 x x x x x x x x	
19	Bytes de opción	Option byte 4 Bit 7 6 5 4 3 2 1 0 x x x x x x x x	

(D)

6. Abgleichfunktionen (20-34)

(GB)

6. Alignment functions (20-34)

Abgleichfunktion Alignment function		Anzeige - Bildröhre z.B. Display - picture tube e.g.	Einstellwerte / Besonderheiten Settings / special features
20	Farbhilfsträger-Osz. Subcarrier Osc.	Coulor VCO stop start	Schwebungsnull einstellen (autom. Abgleich/getrennt für PAL, NTSC, SECAM) Adjust zero beat (autom. adjustment/separate adjustments for PAL, NTSC, SECAM)
21	Y-Verzögerung Y Delay	Other adjustments Y delay xxx	Optimale Einstellung (getrennt für PAL, NTSC, SECAM) Optimum setting (separate adjustments for PAL, NTSC, SECAM)
22	Encoder Y-Verzögerung Encoder Y Delay	Other adjustments Encoder Y Delay xxx	Optimale Einstellung Optimum settings
23	Helligkeits-Offset Brightness Offset	Other adjustments Subbrightness xxx	Keine Einstellung vornehmen! Don't adjust!
24	Kontrast-Steilheit Subcontrast	Other adjustments Subcontrast xxx	Keine Einstellung vornehmen! Don't adjust!
25	OSD-Kontrast OSD Contrast	Other adjustments OSD Contrast xxx	Optimale Einstellung Optimum settings
26	Rotation	Other adjustments Rotation xxx	Optimale Einstellung Optimum settings
27	Vertikal-Lage VT Vertikal Pos. TT	Other adjustments Text Position V xxx	Optimale Einstellung Optimum settings
28	Horizontal-Lage VT Horizontal Pos. TT	Other adjustments Text Position H xxx	Optimale Einstellung Optimum settings
29	Vertikal-Lage PiP Vertikal Pos. PiP	Other adjustments PiP Position V xxx	Optimale Einstellung Optimum settings
30	Horizontal-Lage PiP Horizontal Pos. PiP	Other adjustments PiP Position H xxx	Optimale Einstellung Optimum settings
31	EAROM Transfer via AV	Only program data From AV2 to TV stop start	Gerät erwartet Programmierung von Extern durch EAROM-Programmer (Programmplätze) Set expects external programming via EAROM programmer (Programme locations)
32	EAROM Transfer via AV	Only program data From TV to AV2 stop start	Gerät erwartet Programmierung von TV in den EAROM-Programmer (Programmplätze) Set expects external programming from TV in the EAROM programmer (Programme locations)
33	EAROM Transfer via AV	All data ! From AV2 to TV stop start	Gerät erwartet Programmierung von Extern durch EAROM-Programmer (alle EAROM Daten) Set expects external programming via EAROM programmer (all EAROM data)
34	EAROM Transfer via AV	All data ! From TV to AV2 stop start	Gerät erwartet Programmierung von TV in den EAROM-Programmer (alle EAROM Daten) Set expects external programming from TV in the EAROM programmer (all EAROM data)

Ⓕ

6. Fonction d'alignement (20-34)

Ⓘ

6. Funzione d'allineamento (20-34)

Fonction d'alignement **Funzioni d'allineamento**		**Affichage écran p.ex.** **Indicatore cinescopio p.es.**	**Valeurs de réglage / Particularités** **Particolarita della posizionatura / Valori di pos.**
20	Sous-porteuse Couleur Osc. del sottoport. colore	Coulor VCO stop start	Régler battement zéro (alignement autom./réglage séparément pour PAL, NTSC, SECAM) Regolare battimento zero (allineamento autom./regolazioni separati per PAL, NTSC, SECAM)
21	Retard Y Ritardo Y	Other adjustments Y delay xxx	Réglage optimal (réglage séparément pour PAL, NTSC, SECAM) Regolazione ottimale (regolazioni separati per PAL, NTSC, SECAM)
22	Retard Y Encoder Ritardo Y Encoder	Other adjustments Encoder Y Delay xxx	Réglage optimal Regolazione ottimale
23	Offset luminosité Offset luminosita	Other adjustments Subbrightness xxx	N'effectuez pas de réglage! Non eseguire alcuna impostazione!
24	Sub contraste Sub contrasto	Other adjustments Subcontrast xxx	N'effectuez pas de réglage! Non eseguire alcuna impostazione!
25	OSD contraste OSD contrasto	Other adjustments OSD Contrast xxx	Réglage optimal Regolazione ottimale
26	Rotation	Other adjustments Rotation xxx	Réglage optimal Regolazione ottimale
27	Position Vertical TT Posizione Verticale TV	Other adjustments Text Position V xxx	Réglage optimal Regolazione ottimale
28	Position Horizontal TT Posizione Orizz. TV	Other adjustments Text Position H xxx	Réglage optimal Regolazione ottimale
29	Position Vertical PiP Posizione Verticale PiP	Other adjustments PiP Position V xxx	Réglage optimal Regolazione ottimale
30	Position Horizontale PiP Posizione Orizz. PiP	Other adjustments PiP Position H xxx	Réglage optimal Regolazione ottimale
31	EAROM Transfer via AV	Only program data From AV2 to TV stop start	L'appareil attend la programmation de l'extérieur par le programmeur EAROM (emplacements de progr.) L'apparecchio attende la programmazione esterna tramite l'EAROM-programmer (posti di progr.)
32	EAROM Transfer via AV	Only program data From TV to AV2 stop start	L'appareil attend la programmation de TV à le programmeur EAROM (emplacements de programme) L'apparecchio attende la programmazione da TV a l'EAROM-programmer (posti di programmi)
33	EAROM Transfer via AV	Only program data From AV2 to TV stop start	L'appareil attend la programmation de l'extérieur par le programmeur EAROM (Données EAROM complet) L'apparecchio attende la programmazione esterna tramite l'EAROM-programmer (Dati EAROM completo)
34	EAROM Transfer via AV	Only program data From TV to AV2 stop start	L'appareil attend la programmation de TV à le programmeur EAROM (Données EAROM complet) L'apparecchio attende la programmazione da TV a l'EAROM-programme (Dati EAROM completo)

(E)

6. Funzione d'allineamento (20-34)

(NL)

6. Afstem mingsfuncties (20-34)

Función de ajuste Afstemmingsfunctie		Indicación - p.ej.: pantella Beeldschermaanduiding bijv.	Valores de ajuste / Observaciones Instelwaarden / Bijzonderheden
20	Oscilador de la subportadora de color Kleurdraaggolf-Osc.	Coulor VCO stop start	Ajustar el punto de oscilación cero (comprobación automática/individual para PAL, NTSC, SECAM) Zwevingsnul instellen (autom. afstemming/gescheiden voor PAL, NTSC, SECAM)
21	Retardo Y Y-Vertraging	Other adjustments Y delay xxx	Ajuste óptimo (por separado para PAL, NTSC, SECAM) Optimale instelling (gescheiden voor PAL, NTSC, SECAM)
22	Codificador de retardo Y Encoder Y-Vertraging	Other adjustments Encoder Y Delay xxx	Ajuste óptimo Optimale instelling
23	Offset de brillo Helderheids-Offset	Other adjustments Subbrightness xxx	No realizar ningún ajuste! Geen instelling uitvoeren!
24	Sub contraste Contrast-Steilheid	Other adjustments Subcontrast xxx	No realizar ningún ajuste! Geen instelling uitvoeren!
25	OSD contraste OSD-Contrast	Other adjustments OSD Contrast xxx	Ajuste óptimo Optimale instelling
26	Rotation	Other adjustments Rotation xxx	Ajuste óptimo Optimale instelling
27	Posición Vertical TT Verticale Stand TT	Other adjustments Text Position V xxx	Ajuste óptimo Optimale instelling
28	Posición Horizontal TT Horizontale Stand TT	Other adjustments Text Position H xxx	Ajuste óptimo Optimale instelling
29	Posición Vertical PiP Verticale Stand PiP	Other adjustments PiP Position V xxx	Ajuste óptimo Optimale instelling
30	Position Horizontal PiP Horizontale Stand PiP	Other adjustments PiP Position H xxx	Ajuste óptimo Optimale instelling
31	EAROM Transfer via AV	Only program data From AV2 to TV stop start	El aparato viene preparado para ser programado ext.con el programador EAROM (posiciones de rogramas). Toestel verwachten programmering van uiterlijk over EAROM-programmer (programmaplaats)
32	EAROM Transfer via AV	Only program data From TV to AV2 stop start	El aparato viene preparado para ser programado desde el TV al programador EAROM (posiciones de programas). Toestel verwachten programmering vanTV in de EAROM-programmer (programmaplaats)
33	EAROM Transfer via AV	Only program data From AV2 to TV stop start	El aparato viene preparado para ser programado ext. con el programador EAROM (todos los datos EAROM) Toestel verwachten programmering van uiterlijk over EAROM-programmer (alle EAROM gegevens)
34	EAROM Transfer via AV	Only program data From TV to AV2 stop start	El aparato viene preparado para ser programado desde el TV al programador EAROM (todos los datos EAROM) Toestel verwachten programmering vanTV in de EAROM-programmer (alle EAROM gegevens)

Abgleichfunktionen außerhalb des Service-Mode (= analoge Abgleichpunkte) **Alignment functions outside Service Mode (= analog alignment points)** **Fonctions de alignement en dehors du mode service (points d'alignement analogiques)**					
Abgleich **Adjustment** **Alignement**	**Signal** **Signal** **Signal**	**Voraussetzung** **Condition** **Condition**	**Meßpunkt** **Mst. point** **Point de mes., indic.**	**Einstellung** **Adjustments** **Réglage**	**Einstellwerte, Besonderheiten** **Settings, special features** **Valeurs de réglage, Particularités**
Betriebsspannung Operating voltage Tension de service	Testbild Test pattern Mire	**220/230V~**	Bildschirm Screen Écran U_B	P 662 (Basic Board)	136V ± 0,5V (29") 4:3 136V ± 0,5V (23, 24, 28") 16:9 142V ± 0,5V (21, 24, 28") 4:3 146V ± 0,5V (33") 4:3 Ggf. anschließend hor. Amplitude korrigieren! 136V ± 0,5V (29") 4:3 136V ± 0,5V (23, 24, 28") 16:9 142V ± 0,5V (21, 24, 28") 4:3 146V ± 0,5V (33") 4:3 If necessary correct hor. amplitude afterwards! 136V ± 0,5V (29") 4:3 136V ± 0,5V (23, 24, 28") 16:9 142V ± 0,5V (21, 24, 28") 4:3 146V ± 0,5V (33") 4:3 Le cas échéant, corriger ensuite l'amplitude horizontale.
Focus Focus Foyer	Testbild Test pattern Mire		Bildschirm Screen Écran	Focus am Zeilentrafo oder Reglereinheit Focus at the line transformer or controller unit Foyer sur le transformateur de balayage horizontal ou unité de réglage!	Optimale Einstellung Optimum settings Réglage optimal

(I)

7. Allineamento analogici

(E)

7. Comprobación analógica

(NL)

7. Afstemming analoog

Funzioni di allineamento fuori della modo di servizio (= punti di allineamento analogici) **Funciones de ajuste fuera del modo Servicio (= puntos de ajuste analógicos)** **Afstemmingsfuncties buiten de service mode (= analoge afstemmingspunten)**					
Allineamento **Ajuste** **Afstemming**	**Segnale** **Señal** **Signaal**	**Premesse** **Requisito** **Voorwaarde**	**Pto. di mis., Indic.** **Pto. de medición,** **indic.Meetpunt**	**Regolazione** **Ajuste** **Instelling**	**Particolarita della pos., Valori di pos.** **Valores de ajuste, observa-ciones** **Instelwaarden / Bijzonderheden**
Tensione d'esercizio Tensión de servicio Bedrijfsspanning	Immagina di prova Carta de ajuste Testbeeld	**220/230V~**	Schermo Pantalla Beeldscherm U_B	P 662 (Basic Board)	136V ± 0,5V (29") 4:3 136V ± 0,5V (23, 24, 28") 16:9 142V ± 0,5V (21, 24, 28") 4:3 146V ± 0,5V (33") 4:3 Correggere eventualmente l'amplitudine orizzontale. 136V ± 0,5V (29") 4:3 136V ± 0,5V (23, 24, 28") 16:9 142V ± 0,5V (21, 24, 28") 4:3 146V ± 0,5V (33") 4:3 Si fuese necesario, corregir seguidamente la amplitud horizontal 136V ± 0,5V (29") 4:3 136V ± 0,5V (23, 24, 28") 16:9 142V ± 0,5V (21, 24, 28") 4:3 146V ± 0,5V (33") 4:3 Evt. aansluitend hor. amplitude corrigeren!
Fuoco Foco Focus	Immagina di prova Carta de ajuste Testbeeld		Schermo Pantalla Beeldscherm	Fuoco su trasformatore di riga o unità di regolazione! Foco en transforma-dor de líneas o unidad reguladora Focus bij lijntransformator of regeleenheid	Regolazione ottimale Ajuste óptimo Optimale instelling

Option Byte-Tabelle • Option Byte Table • Tableau Option Byte • Tabella Byte delle Opzioni • Tabla de bytes de opciones • Option Bytes Tabel

Abgleichfunktion Alignement function Fonction d'alignement Funzione di comp. Función de ajuste	Bit-Nr. No. N°. No. No.	Bedeutung Meaning Signification Significato Significación	"0"	"1"	Einstellung ab Werk Adjusted in the factory Réglage en usine Registrazione in fabbrica Ajuste en fábrica		
					4:3	16:9	NICAM
Byte 0	0	Terrestrischer Tuner	BGDK	Multinorm	0	0	1
	1	Synch Slicer VPC	wird beschrieben willl be descripted	wird nicht beschrieben will not be descripted	1	1	1
	2	Pip-Tuner	neu	alt	0/1	0/1	0/1
	3	Rotations Modul	nein no	ja yes	0	0	0
	4	LOEWE SYSTEMS-Gerät	nein no	ja yes	0	0	0
	5	Blaubild ohne Signal Blue picture w/o signal	ja yes	nein no	0	0	0
	6	frei free	—	—	0	0	0
	7	Standbild bei gr. Menü+VCR	nein no	ja yes	1	1	1
Byte 1	0	Zeitgest. Progr. Umschaltung Timing program change	ja yes	nein no	0	0	0
	1	frei free	—	—	0	0	0
	2	Videotext Level Teletext Level	1.5	2.5	1	1	1
	3	VPC SynchSlicer Pegel im TV-Mode VPC SynchSlicer level in TV Mode	TV-Pegel TV level	VCR-Pegel VCR level	0	0	0
	4	Frontbuchse Front jacks	ja yes	nein no	0/1	0	0/1
	5	OEM-Gerät OEM set	nein no	ja yes	0	0	0
	6	SAT Positioner	nein no	ja yes	0	0	0
	7	frei free	—	—	0	0	0
Byte 2	0	FLOF	nein no	ja yes	0	0	0
	1	Tonträger DK Sound carrier DK	6,5MHz/6,25MHz	6,5MHz/5,75MHz	0	0	0
	2	Lock Mode VPC	nein no	ja yes	1	1	1
	3	Dunkeltastung beim Umschalten Blanking by switch-over	ja yes	nein no	0	0	0
	4	VT (Türkei) TT(Turkey)	nein no	ja yes	0	0	0
	5	AGC memory	aus off	ein on	1	1	1
	6	Reaktionszeit auf FB-Befehle Reaction time of remote orders	schnell fast	langsam slow	0	0	0
	7	WSS-Auswertung (Formatumschaltg. PAL Plus) WSS Detection (Format switch-over for PAL Plus)	autom. Umschaltung autom. switch-over	keine autom. Umschaltung no autom. switch-over	0	0	0

Option Byte-Tabelle • Option Byte Table • Tableau Option Byte • Tabella Byte delle Opzioni • Tabla de bytes de opciones • Option Bytes Tabel

Abgleichfunktion Alignement function Fonction d'alignement Funzione di comp. Función de ajuste	Bit-Nr. No. N°. No. No.	Bedeutung Meaning Signification Significato Significación	"0"	"1"	Einstellung ab Werk Adjusted in the factory Réglage en usine Registrazione in fabbrica Ajuste en fábrica		
					4:3	16:9	NICAM
Byte 3	0	Bildformat (Standardwerte) Picture ratio (standard values)	zugelassen approved	gesperrt blocked	0	0	0
	1	Bildröhre CRT	4:3	16:9	0	1	0
	2	Electronic Program Guide (EPG)	nein no	ja yes	0	0	0
	3	TV drehen TV rotation	nein no	ja yes	0	0	0
	4	Abschaltautom. (ohne Synch.) Switch-off autom. (w/o Sync)	ein on	aus off	0	0	0
	5	Warmlaufmodus (Fabrikmodus) Warm-up mode (Factory Mode)	aus off	ein on	0	0	0
	6	frei free	—	—	0	0	0
	7	Aktivierung des Startmenüs Start menu activate	gesperrt blocked	zugelassen approved	*1 / 0	*1 / 0	*1 / 0
Byte 4	0	Dolby Surround	nein no	ja yes	0	0	0
	1	Autom. Lautstärke Regelung (AVC) Automatic Volume Control	langsam slow	schnell fast	0	0	0
	2	Ausschalten Fernsehgerät Switching-off TV set	mit Vorhang with curtain	ohne Vorhang without curtain	0	0	0
	3	Line Lockec Clock PLL	nur ein, wenn V-blockiert set to "on" only if V-locked	immer ein always on	0	0	0
	4	Autom. Filmkennung (AMD) AMD switch-over	schnell fast	langsam slow	1	1	1
	5	Warmlaufmodus (Fabrikmodus) Warm-up mode (Factory Mode)	zugelassen approved	verboten forbidden	1	1	1
	6	Ablenkprozessor SDA 9362 Deflection processor	nein no	ja yes	1	1	1
	7	frei free	—	—	0	0	0

* **1** Einstellung ab Werk - Adjust in the faktory - Réglage en usine - Registrazione in fabbrica - Ajuste en fábrica - Instelling af fabriek
0 nach Senderprogrammierung - after channel programming - à programmation de canal - a programmazione canali - a programación emisoras - na Zenderprogrammering

Ⓓ TV-Menü 1 (Q 4140) Software V.5.1

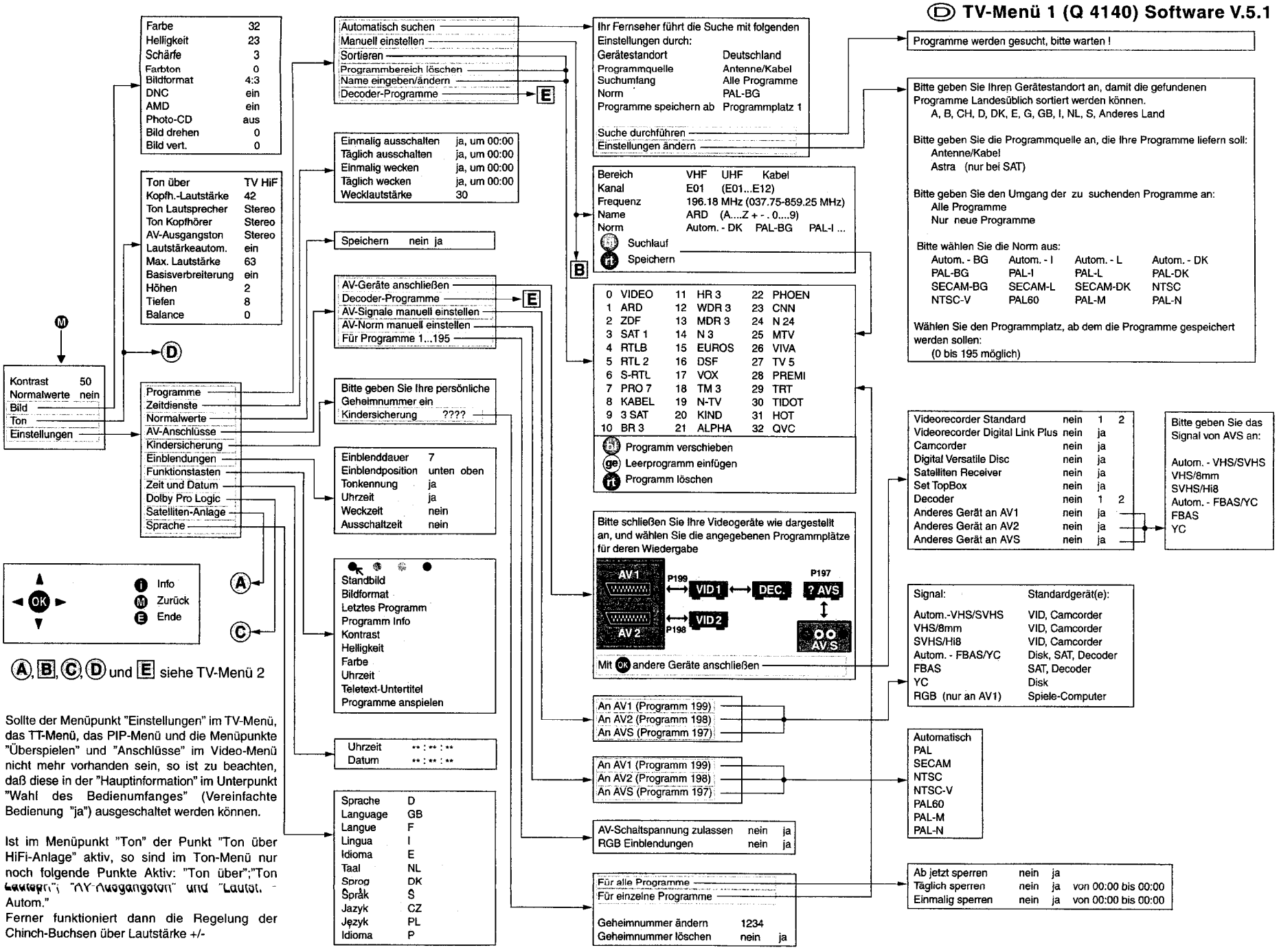

Sollte der Menüpunkt "Einstellungen" im TV-Menü, das TT-Menü, das PIP-Menü und die Menüpunkte "Überspielen" und "Anschlüsse" im Video-Menü nicht mehr vorhanden sein, so ist zu beachten, daß diese in der "Hauptinformation" im Unterpunkt "Wahl des Bedienumfanges" (Vereinfachte Bedienung "ja") ausgeschaltet werden können.

Ist im Menüpunkt "Ton" der Punkt "Ton über HiFi-Anlage" aktiv, so sind im Ton-Menü nur noch folgende Punkte Aktiv: "Ton über";"Ton Lautsprecher";"AV-Ausgangston" und "Lautst. - Autom."
Ferner funktioniert dann die Regelung der Chinch-Buchsen über Lautstärke +/-

Änderungen des Menüs bei eingebautem SAT V

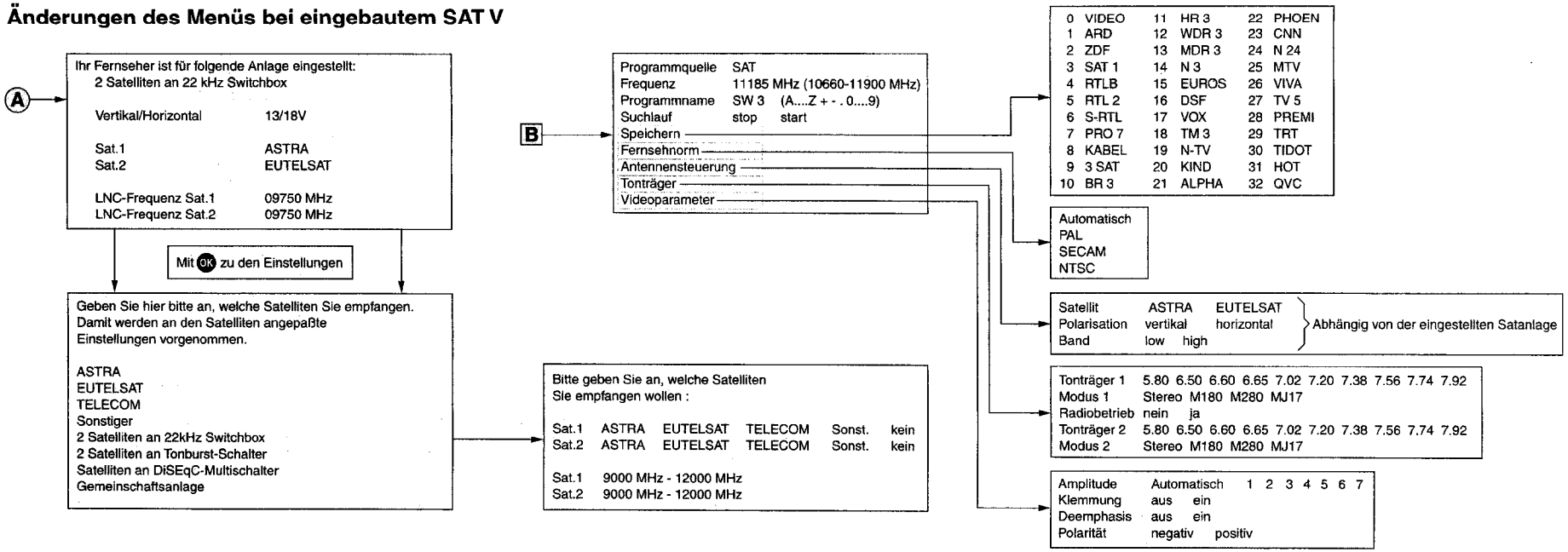

Änderungen des Menüs bei angeschlossenem DSP1

Änderungen des Menüs bei angeschlossenem Decoder

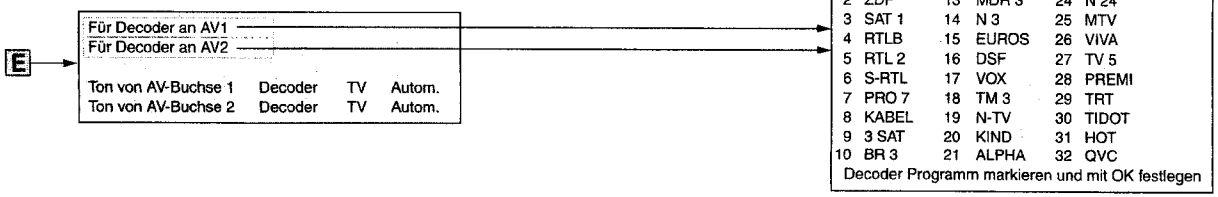

Video Bedienung über TV-Menü → V=

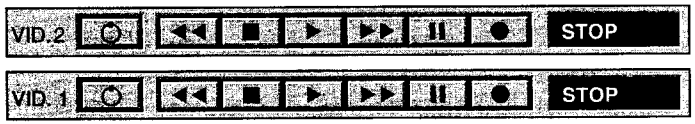

VID. auf AUX schalten!

Ⓜ Video-Menü
Ⓔ Ende

PIP-Menü → + Ⓜ

Position
Größe klein groß

TT-Menü → Ⓣ + Ⓜ

Neue Nachr.
Aufdecken
Programm
Vorzugspr.
Unters. 0000
Top-Tab. →
Einstell. →

Senderabhängig z.B.
Übersicht
Nachrichten
TV-Guide
Wetter
Börse
Service
usw.

Vorzugsprogramme
Vorschauseiten
Untertitelseiten
→ Sendertabelle

Ⓜ

Video-Menü

Timeraufnahme
Timer ändern
Timer löschen
Überspielen
Anschlüsse
Digital Link Plus Übertragung

Für Recorder VID.1 VID.2
über Teletext (VPS)
Von Hand

0	VIDEO	11	HR 3	22	PHOEN
1	ARD	12	WDR 3	23	CNN
2	ZDF	13	MDR 3	24	N 24
3	SAT 1	14	N 3	25	MTV
4	RTLB	15	EUROS	26	VIVA
5	RTL 2	16	DSF	27	TV 5
6	S-RTL	17	VOX	28	PREMI
7	PRO 7	18	TM 3	29	TRT
8	KABEL	19	N-TV	30	TIDOT
9	3 SAT	20	KIND	31	HOT
10	BR 3	21	ALPHA	32	QVC

Über den Videotext des jeweiligen Senders das Programm auswählen,das aufgezeichnet werden soll. Die Daten der Sendung werden automatisch als Timer-Datenübernommen.

Recorder VID.1 VID.2
Programm 001 ARD
VPS ja
Datum ** . **
Aufnahmezeit ** : ** bis ** : **

Progr. Uhrzeit Datum VPS Rec.

Überspielen nein ja
von VID.1 VID.2 FRONT
nach VID.1 VID.2 VID.1+VID.2

Videogeräte anschließen
(Decoder-Programme)
AV-Signale manuell einstellen
AV-Norm manuell einstellen
Für Programme 1...195

Bitte schließen Sie Ihre Videogeräte wie dargestellt an, und wählen Sie die angegebenen Programmplätze für deren Wiedergabe

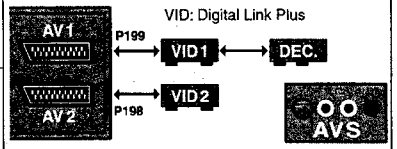

Mit OK andere Geräte anschließen

Videorecorder Standard nein 1 2
Videorecorder Digital Link Plus nein ja
Camcorder nein ja
Digital Versatile Disc nein ja
Satelliten Receiver nein ja
Set TopBox nein ja
Decoder nein 1 2
Anderes Gerät an AV1 nein ja
Anderes Gerät an AV2 nein ja
Anderes Gerät an AVS nein ja

Bitte geben Sie das Signal von AVS an:

Autom. - VHS/SVHS
VHS/8mm
SVHS/Hi8
Autom. - FBAS/YC
FBAS
YC

Übertragung der Programmliste an den Digital Link Plus-Recorder

Übertragung start stop

Übertragung 0 %

Ⓔ siehe TV-Menü 2

An AV1 (Programm 199)
An AV2 (Programm 198)
An AVS (Programm 197)

Signal:	Standartgerät(e):
Autom.-VHS/SVHS	VID, Camcorder
VHS/8mm	VID, Camcorder
SVHS/Hi8	VID, Camcorder
Autom. - FBAS/YC	Disk, SAT, Decoder
FBAS	SAT, Decoder
YC	Disk
RGB (nur an AV1)	Spiele-Computer

An AV1 (Programm 199)
An AV2 (Programm 198)
An AVS (Programm 197)

Automatisch
PAL
SECAM
NTSC
NTSC-V
PAL60
PAL-M
PAL-N

AV-Schaltspannung zulassen nein ja
RGB Einblendungen nein ja

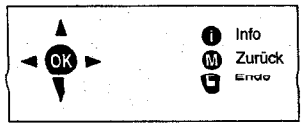

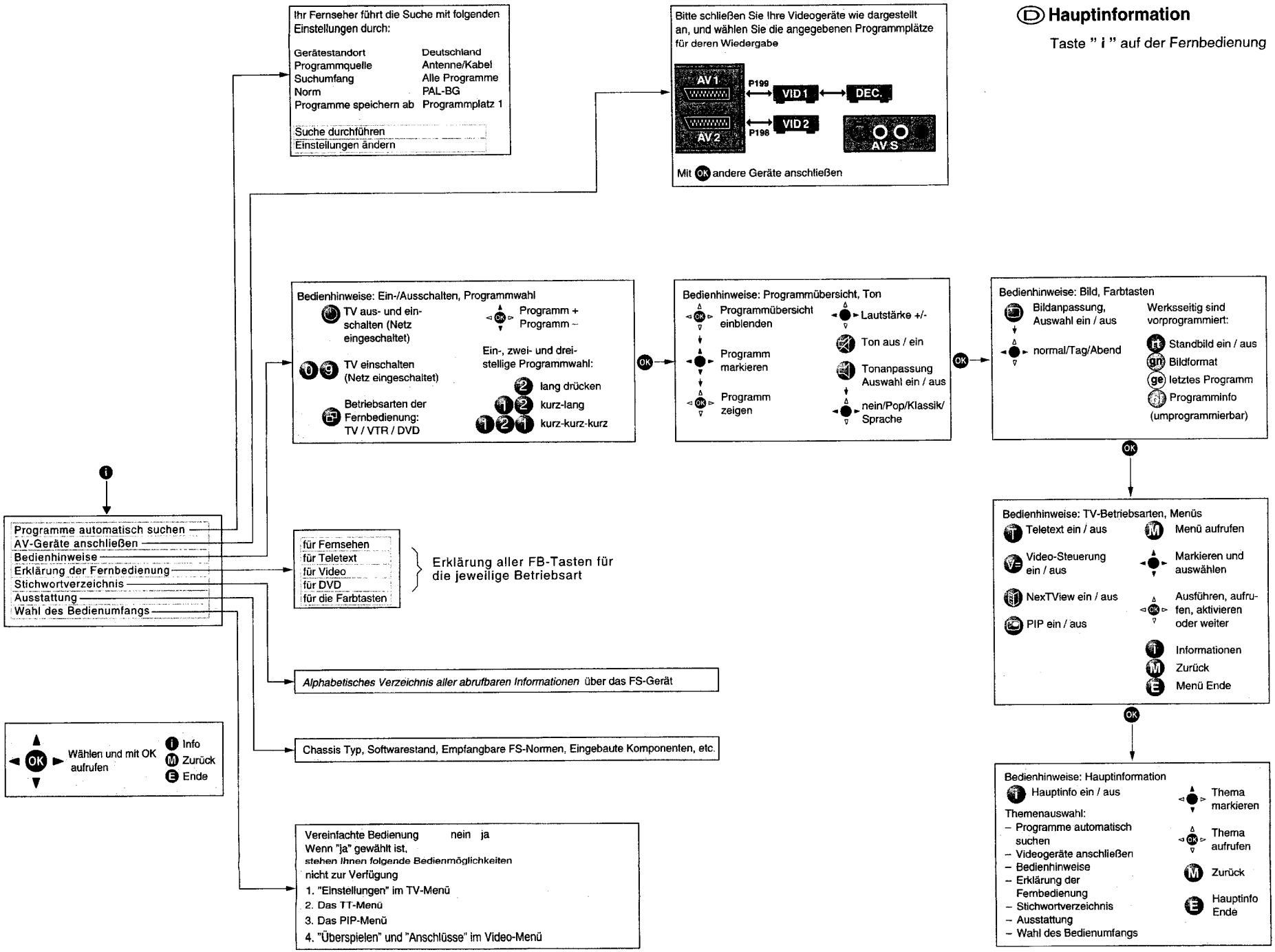
Ihr Fernseher führt die Suche mit folgenden Einstellungen durch:
Gerätestandort Deutschland
Programmquelle Antenne/Kabel
Suchumfang Alle Programme
Norm PAL-BG
Programme speichern ab Programmplatz 1
Suche durchführen
Einstellungen ändern
Bitte schließen Sie Ihre Videogeräte wie dargestellt an, und wählen Sie die angegebenen Programmplätze für deren Wiedergabe
AV 1
AV 2
P199
P198
VID 1
VID 2
DEC.
AV S
Mit OK andere Geräte anschließen
Hauptinformation
Taste " i " auf der Fernbedienung
Bedienhinweise: Ein-/Ausschalten, Programmwahl
TV aus- und einschalten (Netz eingeschaltet)
Programm + Programm –
TV einschalten (Netz eingeschaltet)
Ein-, zwei- und dreistellige Programmwahl:
lang drücken
kurz-lang
kurz-kurz-kurz
Betriebsarten der Fernbedienung: TV / VTR / DVD
Bedienhinweise: Programmübersicht, Ton
Programmübersicht einblenden
Lautstärke +/-
Programm markieren
Ton aus / ein
Tonanpassung Auswahl ein / aus
Programm zeigen
nein/Pop/Klassik/ Sprache
Bedienhinweise: Bild, Farbtasten
Bildanpassung, Auswahl ein / aus
Werksseitig sind vorprogrammiert:
normal/Tag/Abend
Standbild ein / aus
Bildformat
letztes Programm
Programminfo
(umprogrammierbar)
Programme automatisch suchen
AV-Geräte anschließen
Bedienhinweise
Erklärung der Fernbedienung
Stichwortverzeichnis
Ausstattung
Wahl des Bedienumfangs
für Fernsehen
für Teletext
für Video
für DVD
für die Farbtasten
Erklärung aller FB-Tasten für die jeweilige Betriebsart
Bedienhinweise: TV-Betriebsarten, Menüs
Teletext ein / aus
Menü aufrufen
Video-Steuerung ein / aus
Markieren und auswählen
NexTView ein / aus
Ausführen, aufrufen, aktivieren oder weiter
PIP ein / aus
Informationen
Zurück
Menü Ende
Alphabetisches Verzeichnis aller abrufbaren Informationen über das FS-Gerät
Chassis Typ, Softwarestand, Empfangbare FS-Normen, Eingebaute Komponenten, etc.
Wählen und mit OK aufrufen
Info
Zurück
Ende
Vereinfachte Bedienung nein ja
Wenn "ja" gewählt ist, stehen Ihnen folgende Bedienmöglichkeiten nicht zur Verfügung
1. "Einstellungen" im TV-Menü
2. Das TT-Menü
3. Das PIP-Menü
4. "Überspielen" und "Anschlüsse" im Video-Menü
Bedienhinweise: Hauptinformation
Hauptinfo ein / aus
Thema markieren
Themenauswahl:
– Programme automatisch suchen
– Videogeräte anschließen
– Bedienhinweise
– Erklärung der Fernbedienung
– Stichwortverzeichnis
– Ausstattung
– Wahl des Bedienumfangs
Thema aufrufen
Zurück
Hauptinfo Ende

(GB) TV Menu 1 (Q 4140) Software V.5.1

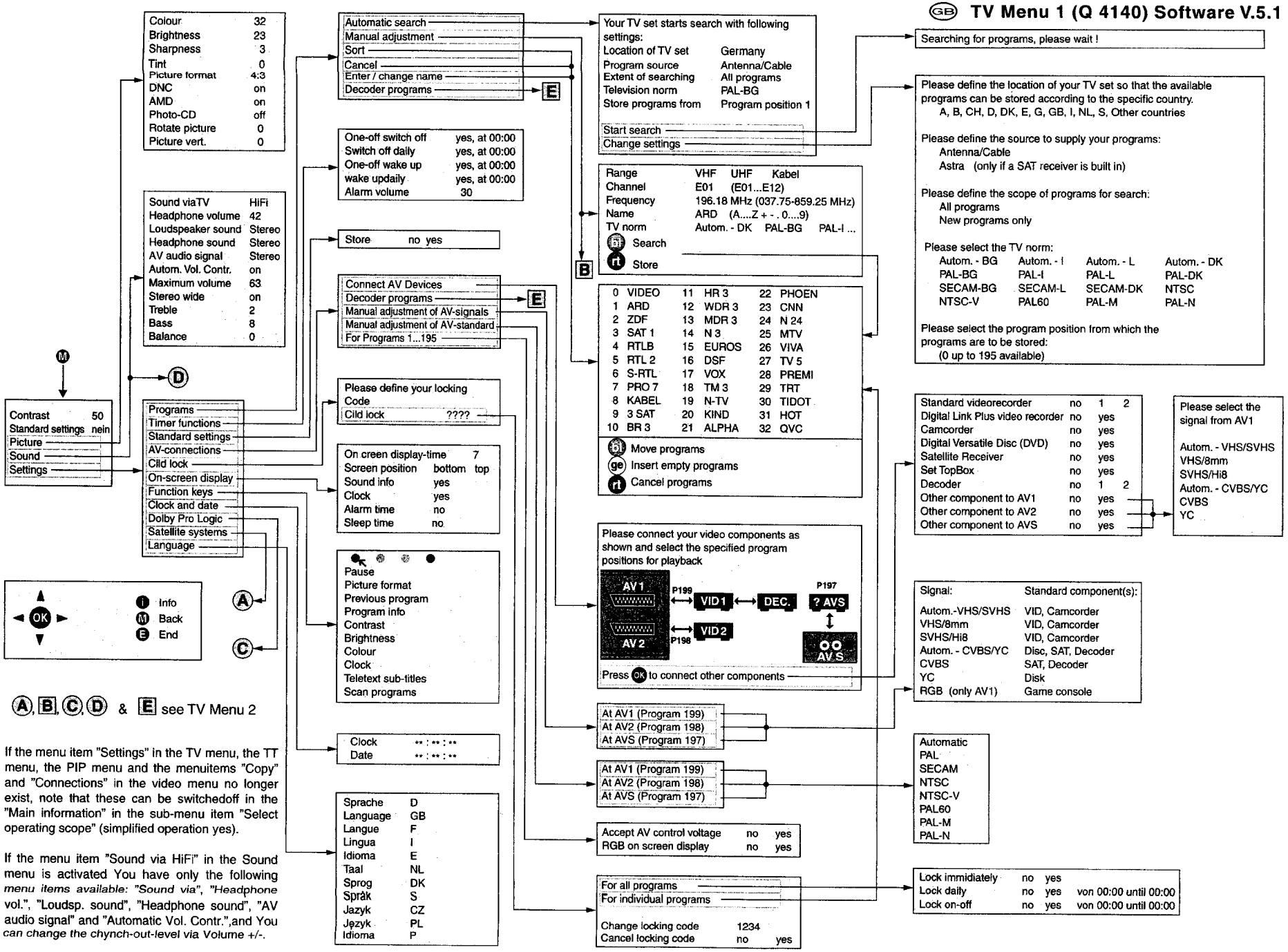

If the menu item "Settings" in the TV menu, the TT menu, the PIP menu and the menuitems "Copy" and "Connections" in the video menu no longer exist, note that these can be switchedoff in the "Main information" in the sub-menu item "Select operating scope" (simplified operation yes).

If the menu item "Sound via HiFi" in the Sound menu is activated You have only the following *menu items available: "Sound via", "Headphone* vol.", "Loudsp. sound", "Headphone sound", "AV audio signal" and "Automatic Vol. Contr.",and You *can change the chynch-out-level via Volume +/-.*

Changes to the menu with installed SAT V

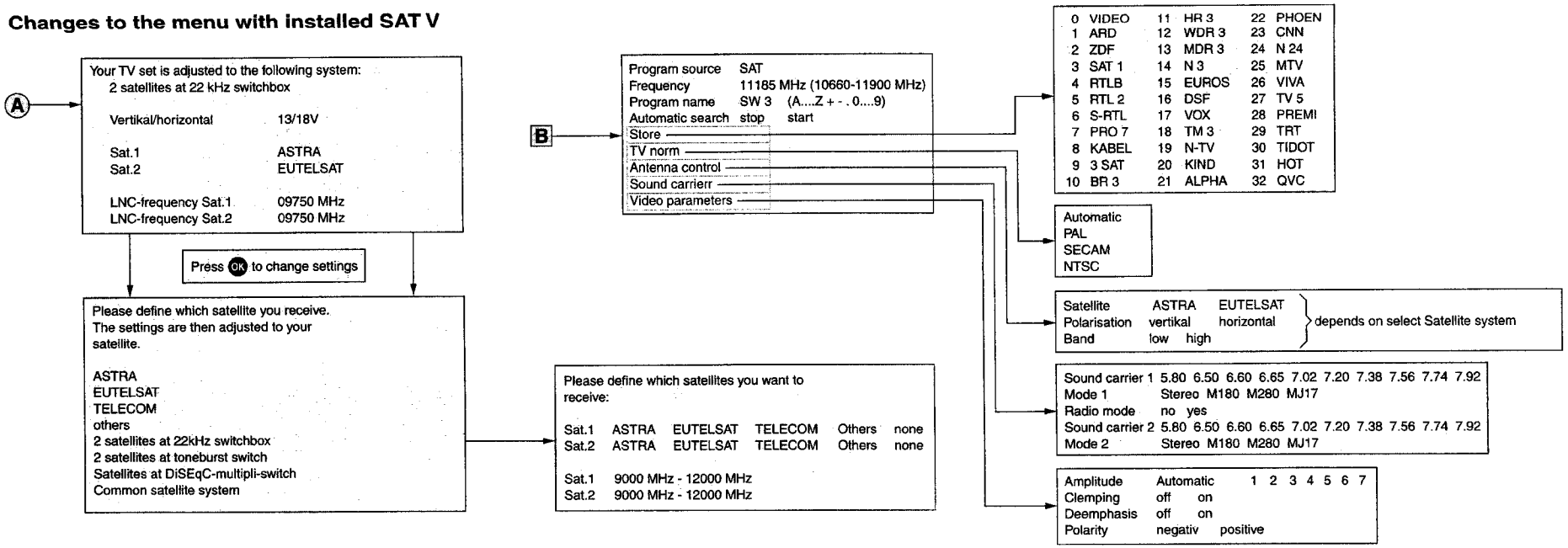

Changes to the menu with connected DSP1

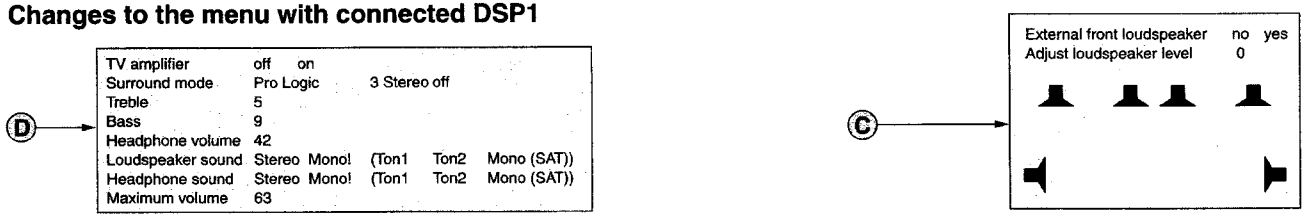

Changes to the menu with connected decoder

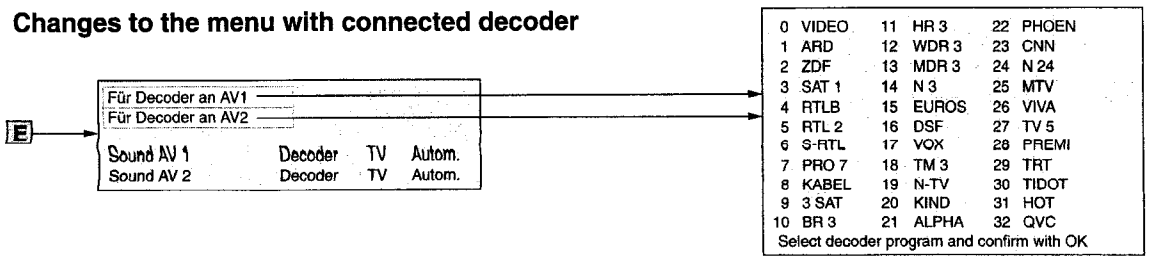

Video operation via TV Menu → V=

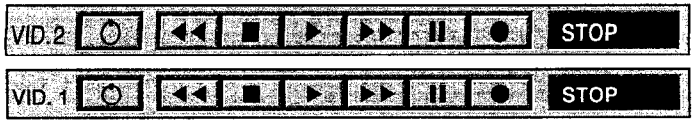

Switch VID. to AUX !

Ⓜ Video menu
Ⓔ End

Ⓜ

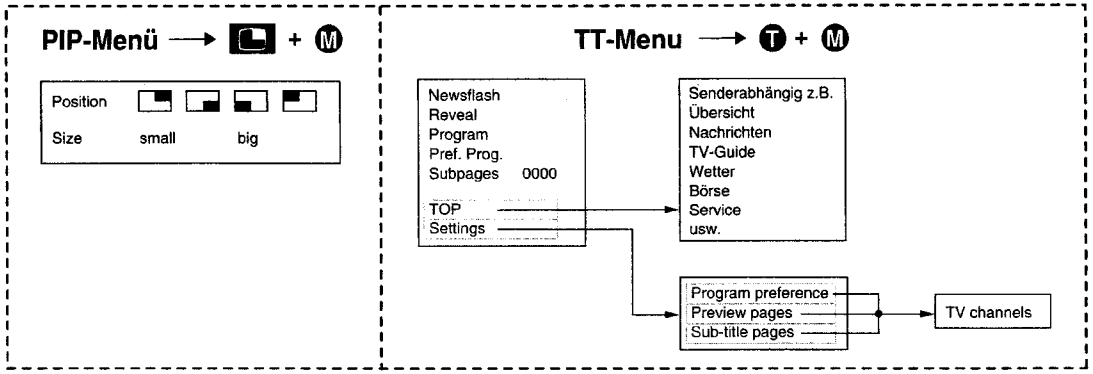

Video menu

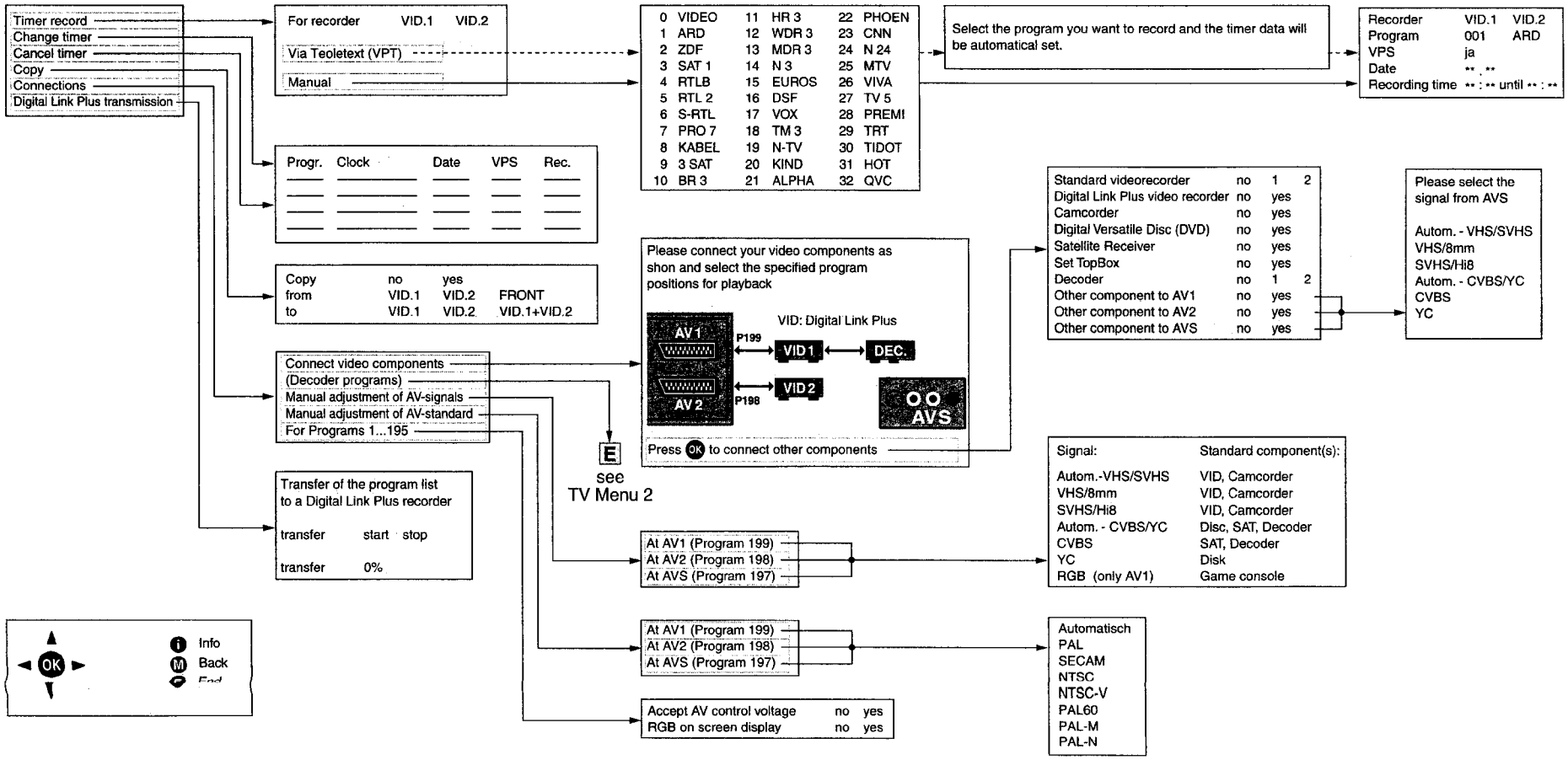

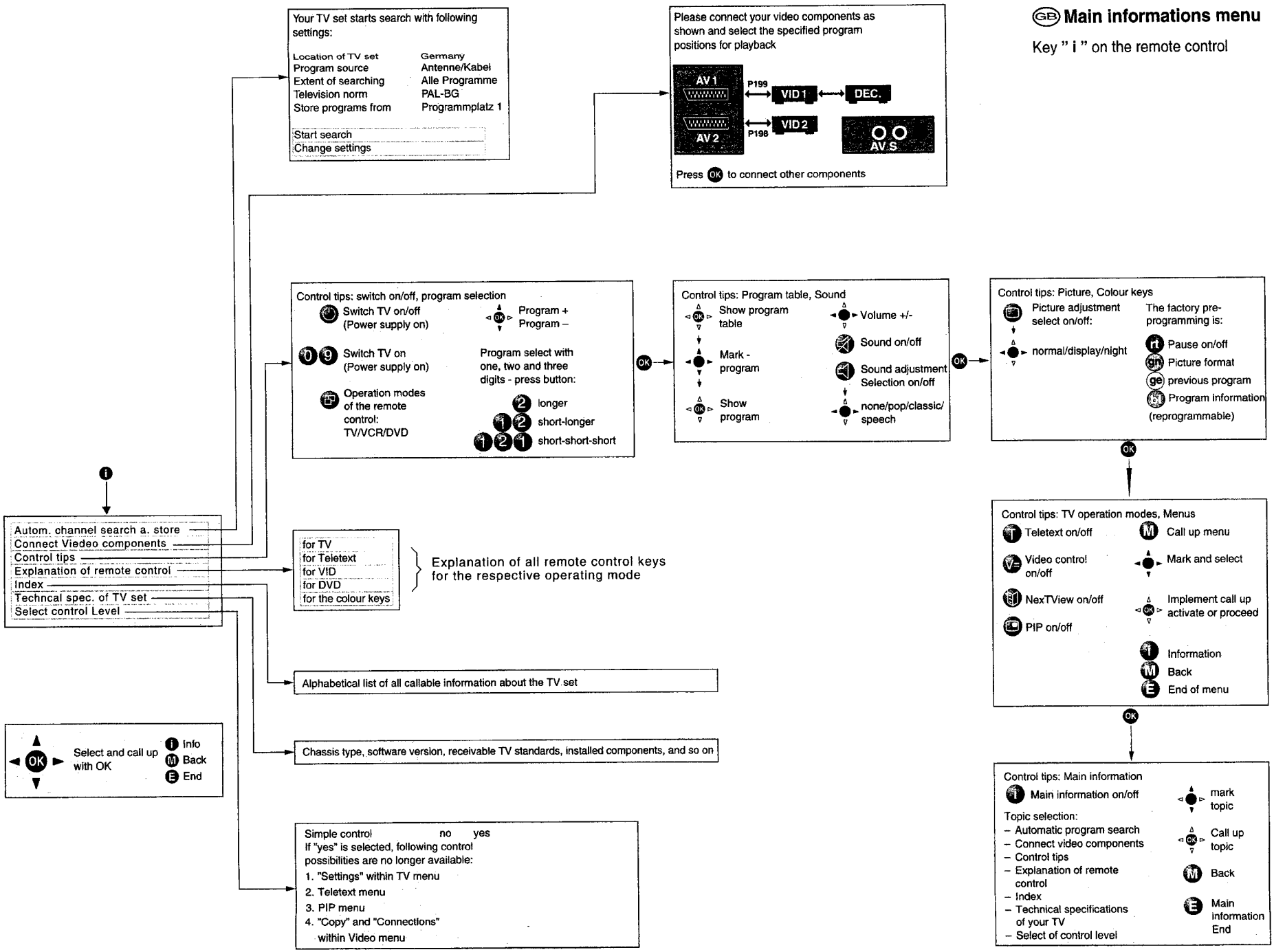
GB Main informations menu
Key " i " on the remote control
Your TV set starts search with following settings:
Location of TV set Germany
Program source Antenne/Kabel
Extent of searching Alle Programme
Television norm PAL-BG
Store programs from Programmplatz 1
Start search
Change settings
Please connect your video components as shown and select the specified program positions for playback
AV 1
AV 2
P199
P198
VID 1
VID 2
DEC.
AV S
Press OK to connect other components
Control tips: switch on/off, program selection
Switch TV on/off (Power supply on)
Program + Program –
Switch TV on (Power supply on)
Program select with one, two and three digits - press button:
Operation modes of the remote control: TV/VCR/DVD
longer
short-longer
short-short-short
Control tips: Program table, Sound
Show program table
Volume +/-
Mark - program
Sound on/off
Sound adjustment Selection on/off
Show program
none/pop/classic/ speech
Control tips: Picture, Colour keys
Picture adjustment select on/off:
normal/display/night
The factory pre-programming is:
Pause on/off
Picture format
previous program
Program information (reprogrammable)
Autom. channel search a. store
Connect Viedeo components
Control tips
Explanation of remote control
Index
Technical spec. of TV set
Select control Level
for TV
for Teletext
for VID
for DVD
for the colour keys
Explanation of all remote control keys for the respective operating mode
Alphabetical list of all callable information about the TV set
Chassis type, software version, receivable TV standards, installed components, and so on
Select and call up with OK
Info
Back
End
Simple control no yes
If "yes" is selected, following control possibilities are no longer available:
1. "Settings" within TV menu
2. Teletext menu
3. PIP menu
4. "Copy" and "Connections" within Video menu
Control tips: TV operation modes, Menus
Teletext on/off
Call up menu
Video control on/off
Mark and select
NexTView on/off
Implement call up activate or proceed
PIP on/off
Information
Back
End of menu
Control tips: Main information
Main information on/off
mark topic
Topic selection:
– Automatic program search
– Connect video components
– Control tips
– Explanation of remote control
– Index
– Technical specifications of your TV
– Select of control level
Call up topic
Back
Main information End

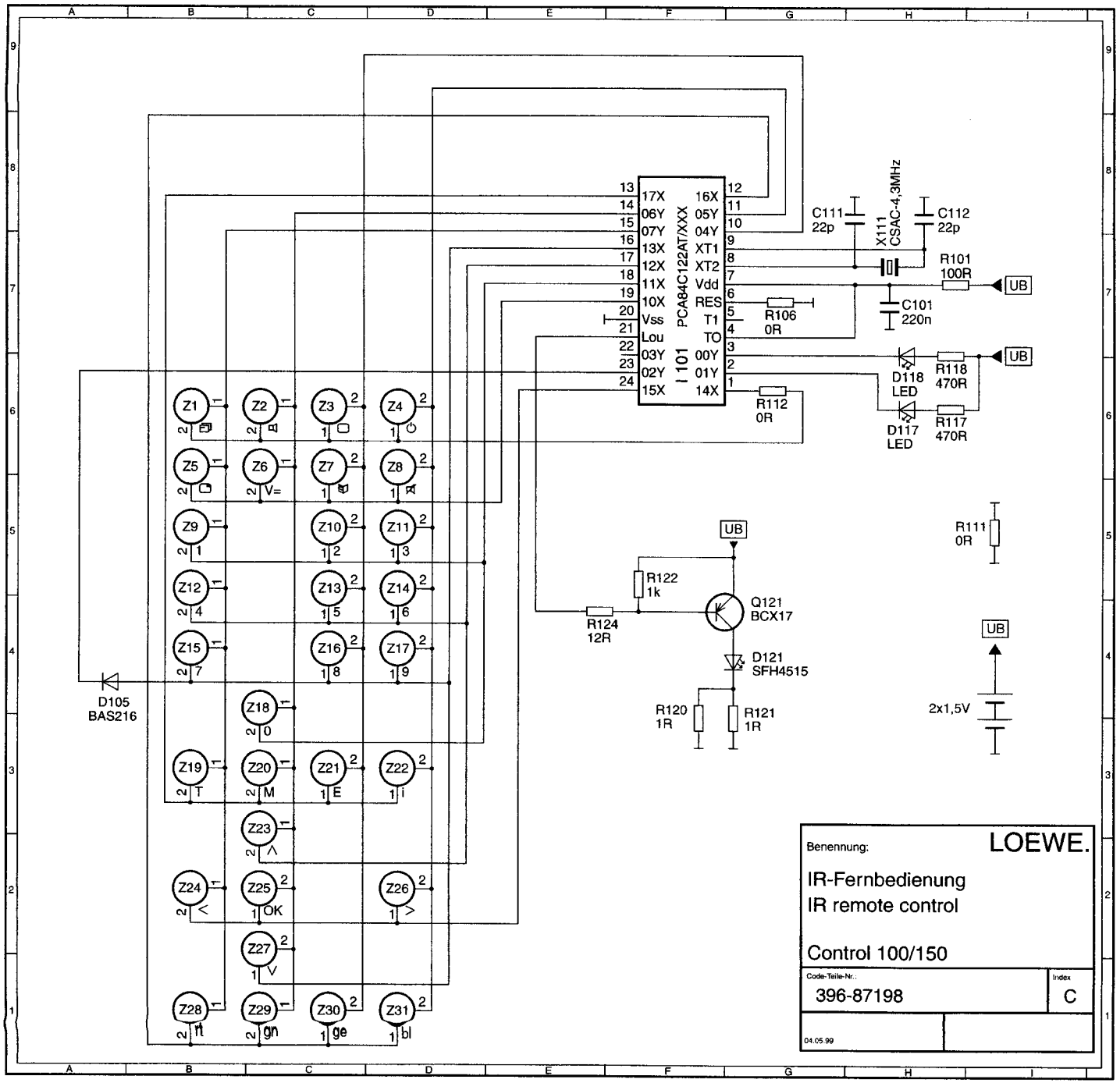
I 101
PCA84C122AT/XXX
13 17X
14 06Y
15 07Y
16 13X
17 12X
18 11X
19 10X
20 Vss
21 Lou
22 03Y
23 02Y
24 15X
12 16X
11 05Y
10 04Y
9 XT1
8 XT2
7 Vdd
6 RES
5 T1
4 TO
3 00Y
2 01Y
1 14X
C111 22p
X111 CSAC-4,3MHz
C112 22p
R101 100R
C101 220n
R106 0R
R112 0R
D118 LED
R118 470R
D117 LED
R117 470R
UB
R111 0R
R122 1k
R124 12R
Q121 BCX17
D121 SFH4515
R120 1R
R121 1R
2x1,5V
D105 BAS216
Z1 Z2 Z3 Z4
Z5 Z6 Z7 Z8
Z9 Z10 Z11
Z12 Z13 Z14
Z15 Z16 Z17
Z18
Z19 Z20 Z21 Z22
Z23
Z24 Z25 Z26
Z27
Z28 Z29 Z30 Z31
V=
OK
rt
gn
ge
bl
Benennung:
LOEWE.
IR-Fernbedienung
IR remote control
Control 100/150
Code-Teile-Nr.:
396-87198
Index
C
04.05.99

Infrarot-Fernbedienung "Control 100/150" **263-87000.050/052/060**
Infrared remote handset "Control 100/150"

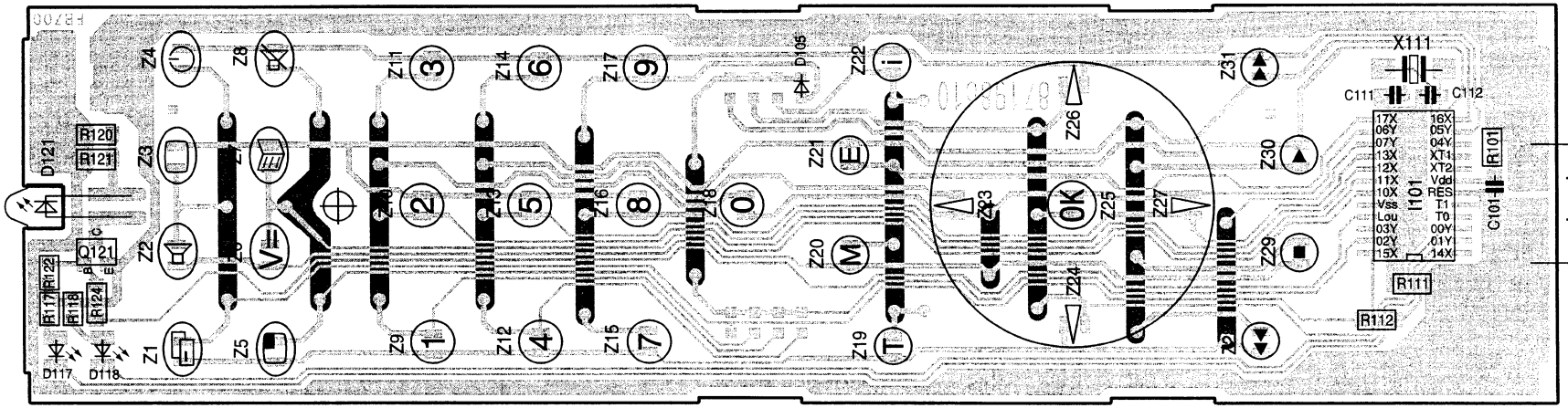

Ltpl. IR-Fernbedienung 396-87198C
Infrared remote control PCB
Bestückungsseite • Components side

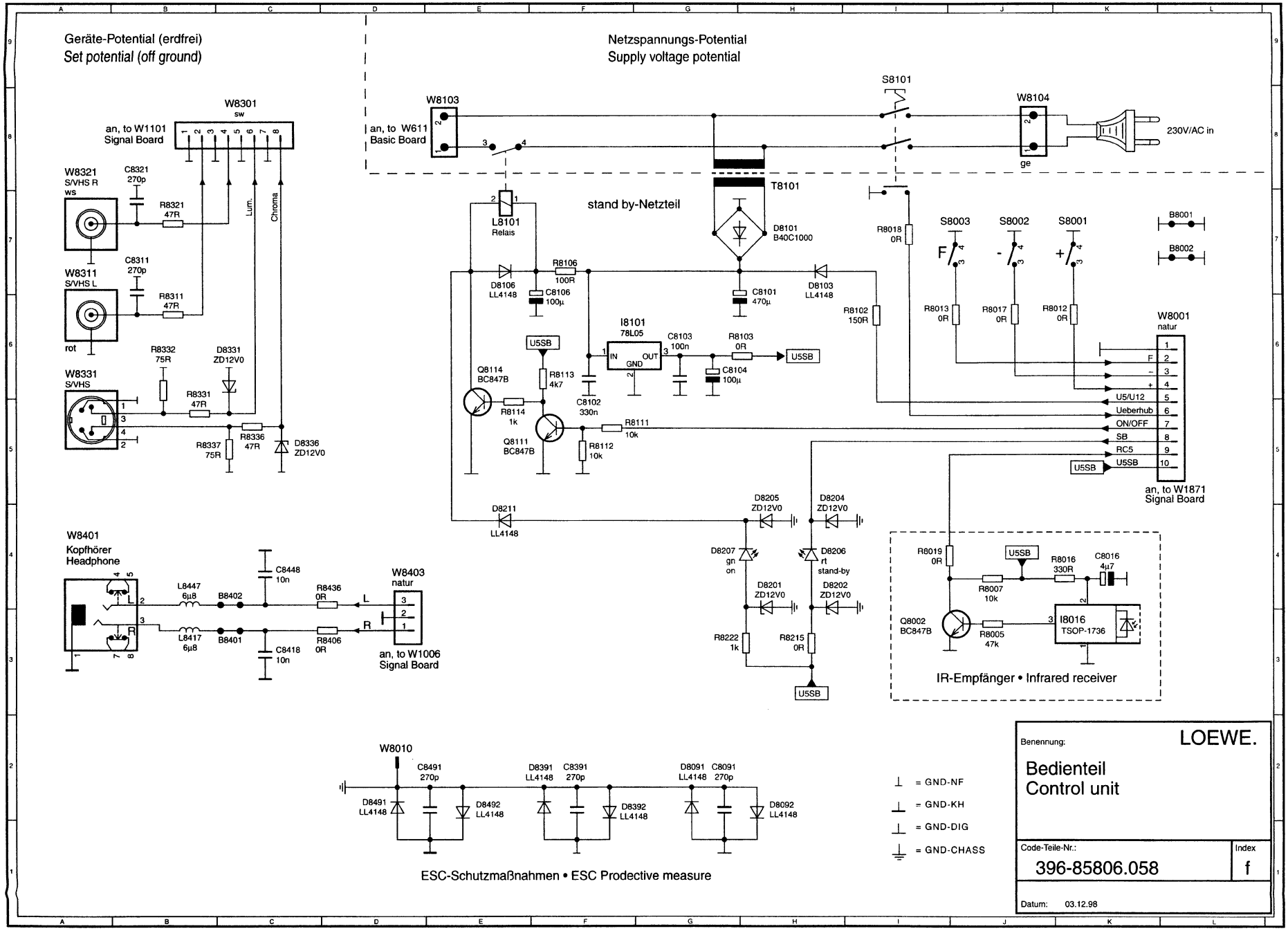
Geräte-Potential (erdfrei)
Set potential (off ground)
Netzspannungs-Potential
Supply voltage potential
W8301
sw
an, to W1101
Signal Board
W8321
S/VHS R
ws
C8321
270p
R8321
47R
Lum.
Chroma
W8311
S/VHS L
C8311
270p
R8311
47R
rot
W8331
S/VHS
R8332
75R
D8331
ZD12V0
R8331
47R
R8337
75R
R8336
47R
D8336
ZD12V0
W8103
an, to W611
Basic Board
S8101
W8104
ge
230V/AC in
stand by-Netzteil
T8101
L8101
Relais
D8101
B40C1000
R8018
0R
S8003
S8002
S8001
B8001
B8002
D8106
LL4148
R8106
100R
C8106
100µ
C8101
470µ
D8103
LL4148
R8102
150R
R8013
0R
R8017
0R
R8012
0R
W8001
natur
I8101
78L05
IN
GND
OUT
C8103
100n
R8103
0R
U5SB
C8104
100µ
Q8114
BC847B
R8113
4k7
C8102
330n
R8114
1k
Q8111
BC847B
R8112
10k
R8111
10k
F
-
+
U5/U12
Ueberhub
ON/OFF
SB
RC5
U5SB
an, to W1871
Signal Board
D8211
LL4148
D8205
ZD12V0
D8204
ZD12V0
D8207
gn
on
D8206
rt
stand-by
D8201
ZD12V0
D8202
ZD12V0
R8222
1k
R8215
0R
R8019
0R
R8016
330R
C8016
4µ7
R8007
10k
Q8002
BC847B
R8005
47k
I8016
TSOP-1736
IR-Empfänger • Infrared receiver
W8401
Kopfhörer
Headphone
L8447
6µ8
B8402
C8448
10n
R8436
0R
W8403
natur
L8417
6µ8
B8401
C8418
10n
R8406
0R
an, to W1006
Signal Board
W8010
C8491
270p
D8491
LL4148
D8492
LL4148
D8391
LL4148
C8391
270p
D8392
LL4148
D8091
LL4148
C8091
270p
D8092
LL4148
ESC-Schutzmaßnahmen • ESC Prodective measure
= GND-NF
= GND-KH
= GND-DIG
= GND-CHASS
Benennung:
LOEWE.
Bedienteil
Control unit
Code-Teile-Nr.:
396-85806.058
Index
f
Datum: 03.12.98

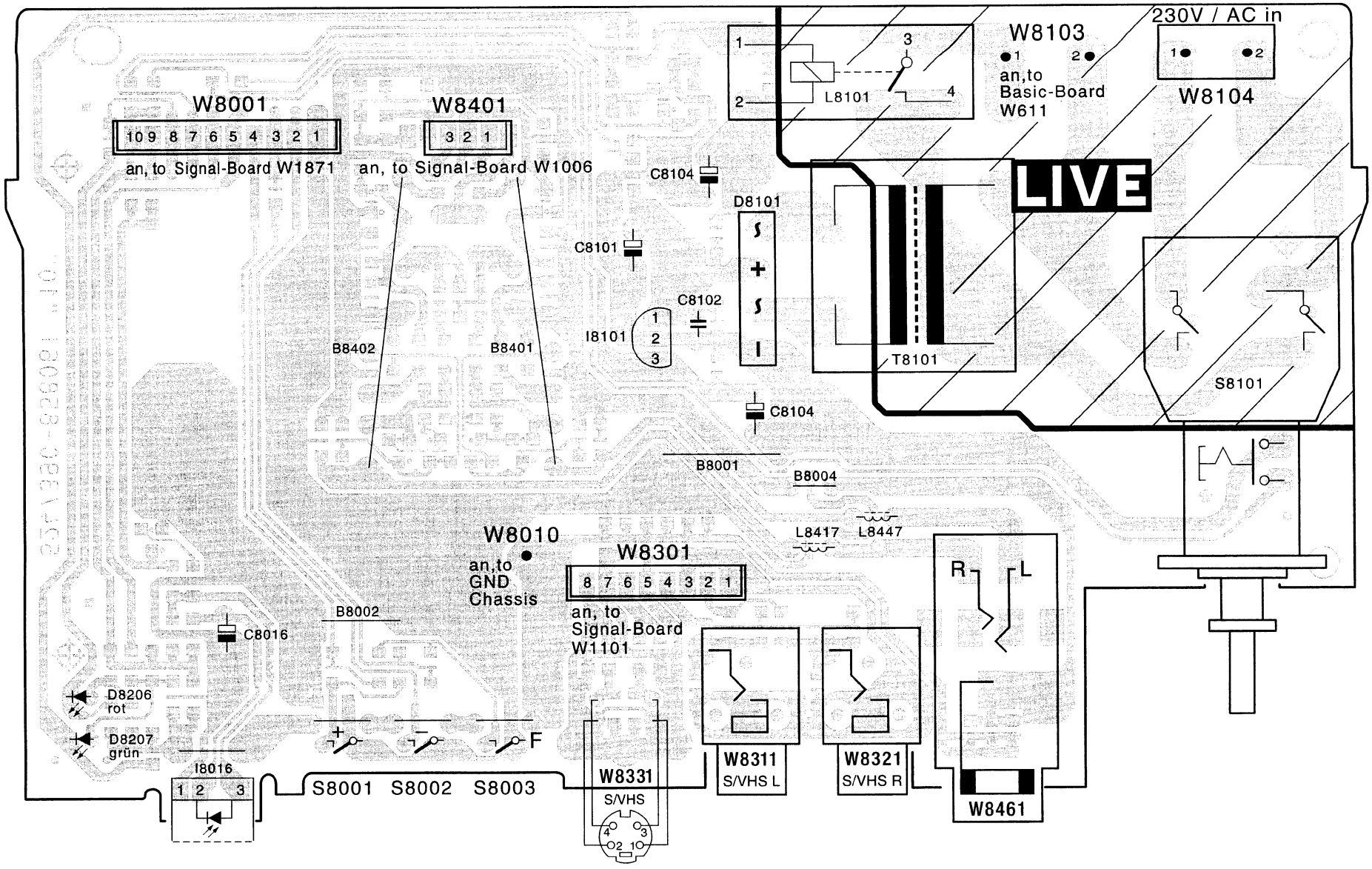

Ltpl. Bedienteil **396-85806.058**
Control Board

Bestückungsseite • Components side

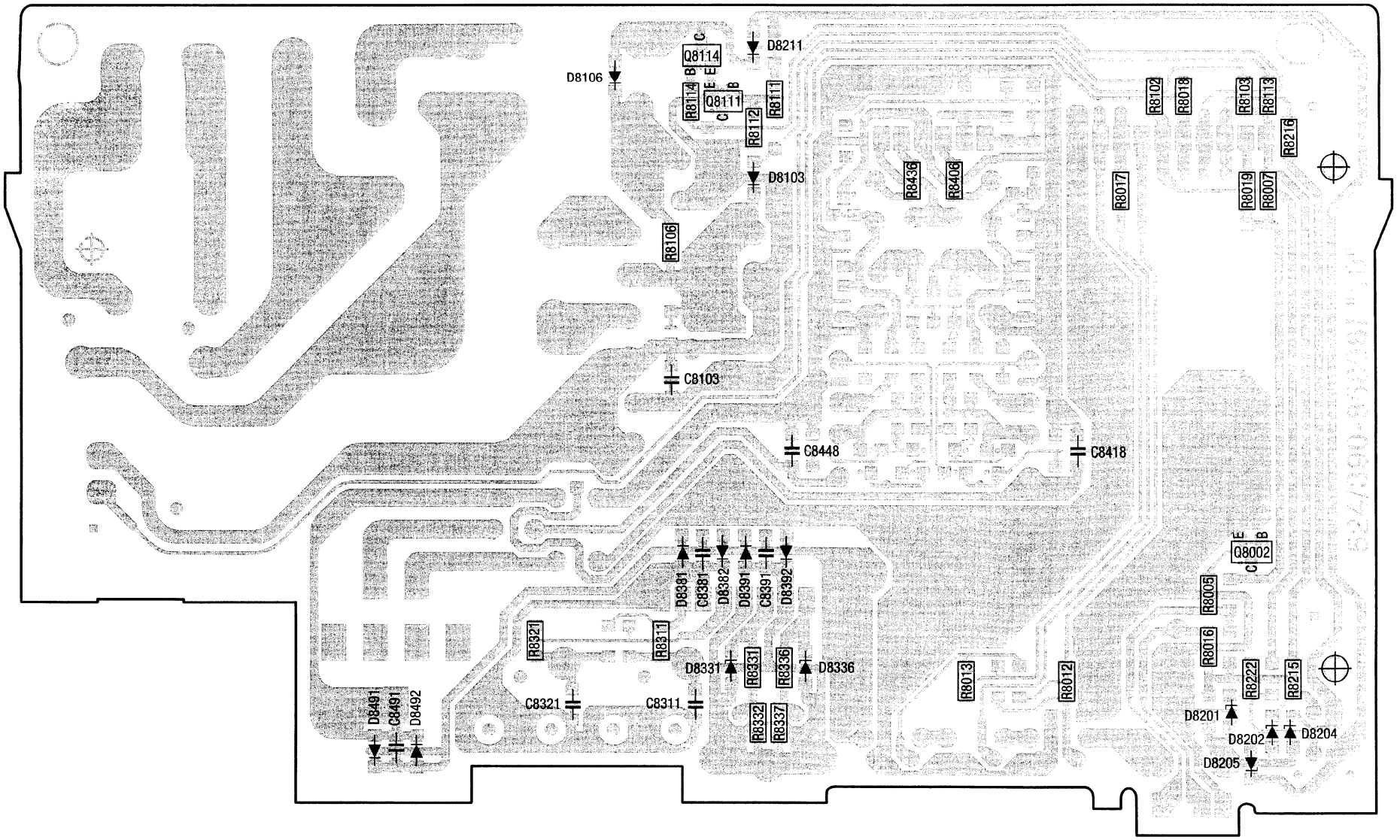

Ltpl. Bedienteil **396-85806.058**
Control board
Lötseite - Solder side

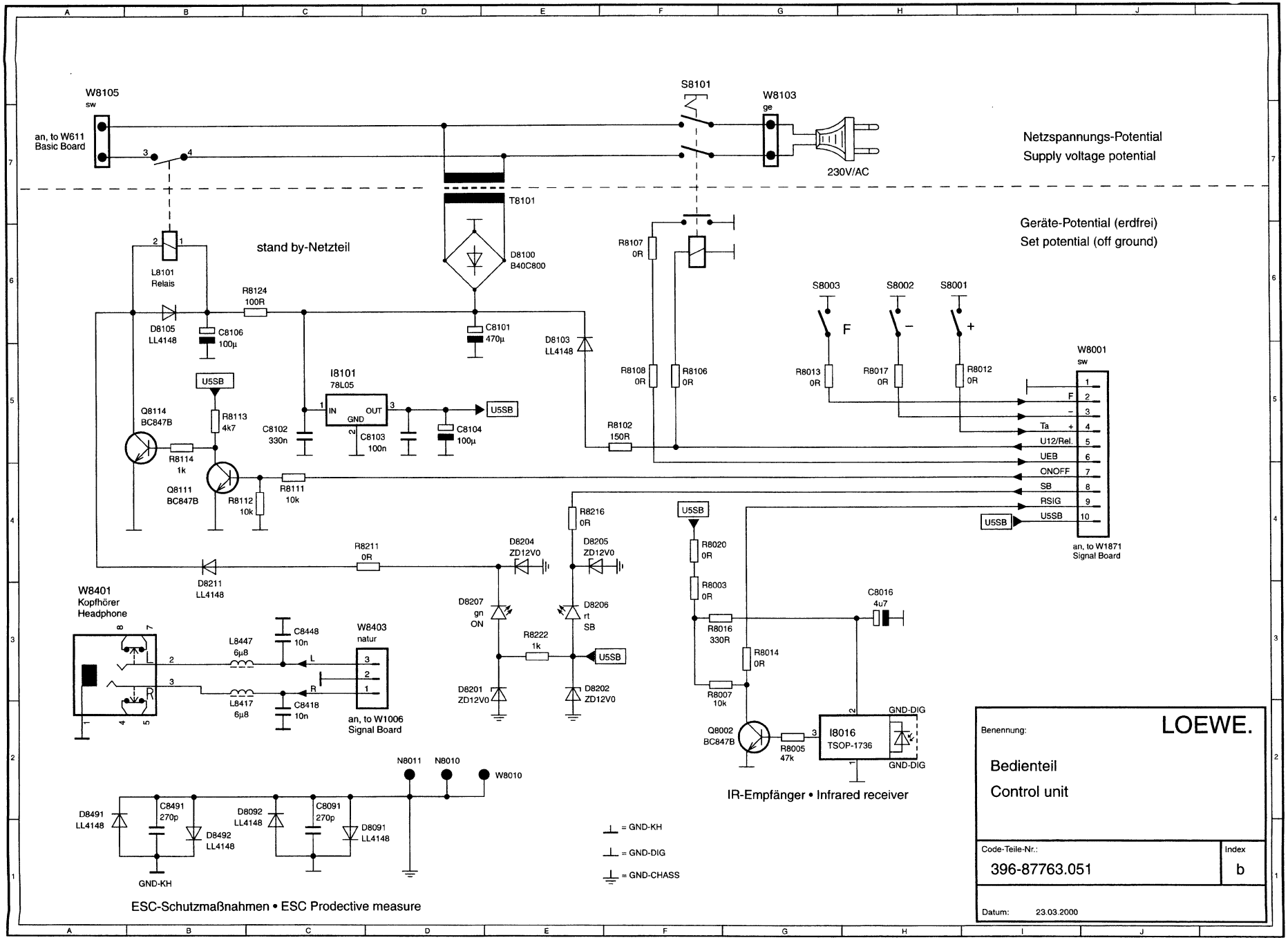
W8105
sw
an, to W611
Basic Board
S8101
W8103
ge
230V/AC
Netzspannungs-Potential
Supply voltage potential
Geräte-Potential (erdfrei)
Set potential (off ground)
T8101
D8100
B40C800
stand by-Netzteil
L8101
Relais
D8105
LL4148
C8106
100µ
R8124
100R
C8101
470µ
D8103
LL4148
R8107
0R
R8108
0R
R8106
0R
S8003
S8002
S8001
F
–
+
R8013
0R
R8017
0R
R8012
0R
W8001
sw
F
–
Ta +
U12/Rel.
UEB
ONOFF
SB
RSIG
U5SB
an, to W1871
Signal Board
U5SB
I8101
78L05
IN
GND
OUT
C8102
330n
C8103
100n
C8104
100µ
R8102
150R
Q8114
BC847B
R8113
4k7
R8114
1k
Q8111
BC847B
R8112
10k
R8111
10k
R8216
0R
D8204
ZD12V0
D8205
ZD12V0
R8211
0R
D8211
LL4148
D8207
gn
ON
D8206
rt
SB
R8222
1k
D8201
ZD12V0
D8202
ZD12V0
W8401
Kopfhörer
Headphone
L8447
6µ8
L8417
6µ8
C8448
10n
C8418
10n
W8403
natur
an, to W1006
Signal Board
R8020
0R
R8003
0R
R8016
330R
R8014
0R
R8007
10k
C8016
4u7
Q8002
BC847B
R8005
47k
I8016
TSOP-1736
GND-DIG
GND-DIG
IR-Empfänger • Infrared receiver
N8011
N8010
W8010
D8491
LL4148
C8491
270p
D8492
LL4148
D8092
LL4148
C8091
270p
D8091
LL4148
GND-KH
= GND-KH
= GND-DIG
= GND-CHASS
ESC-Schutzmaßnahmen • ESC Prodective measure
LOEWE.
Benennung:
Bedienteil
Control unit
Code-Teile-Nr.:
396-87763.051
Index
b
Datum: 23.03.2000

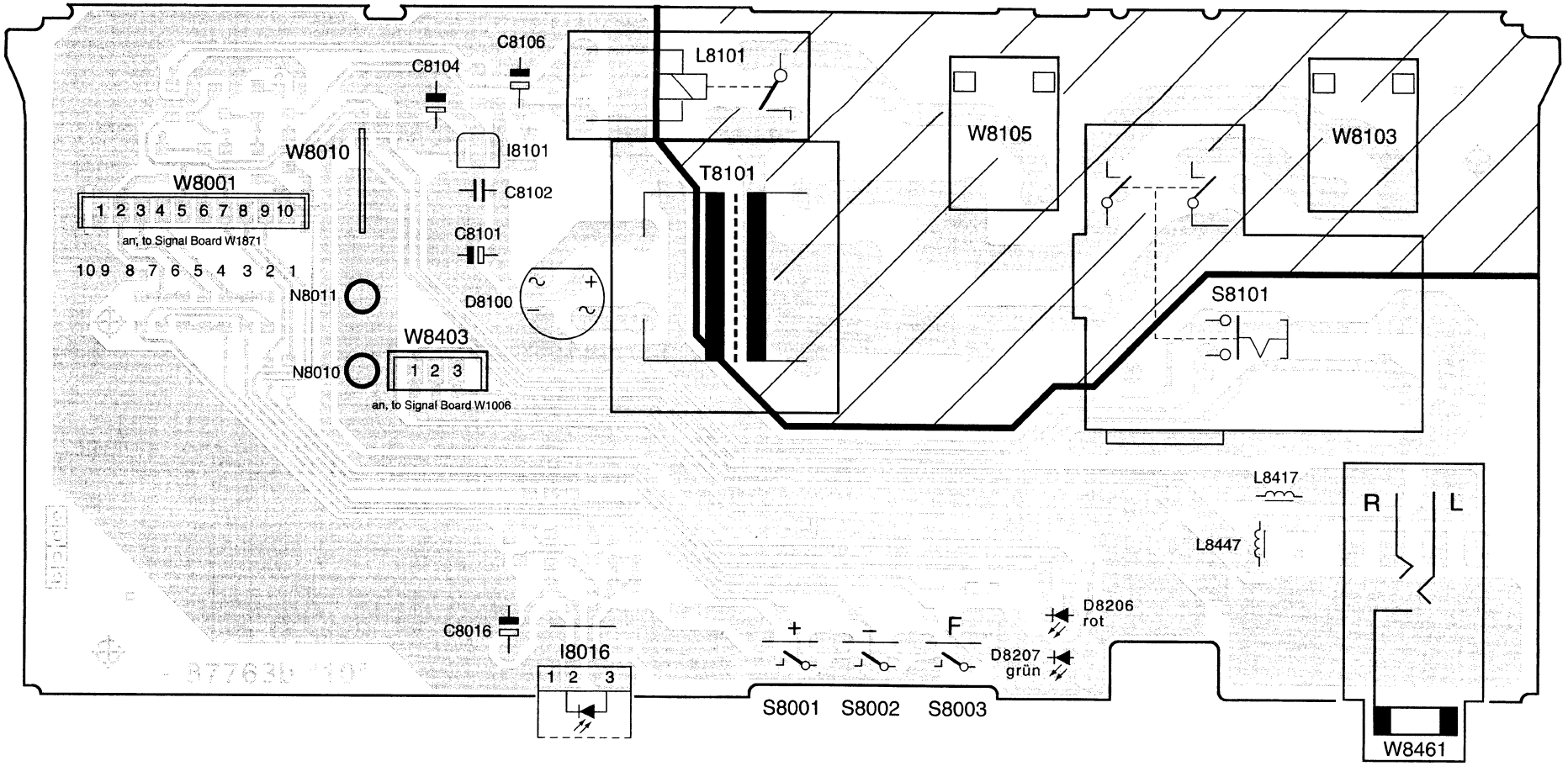

Ltpl. Bedienteil **396-87763.051**
Control Board
Bestückungsseite • Components side

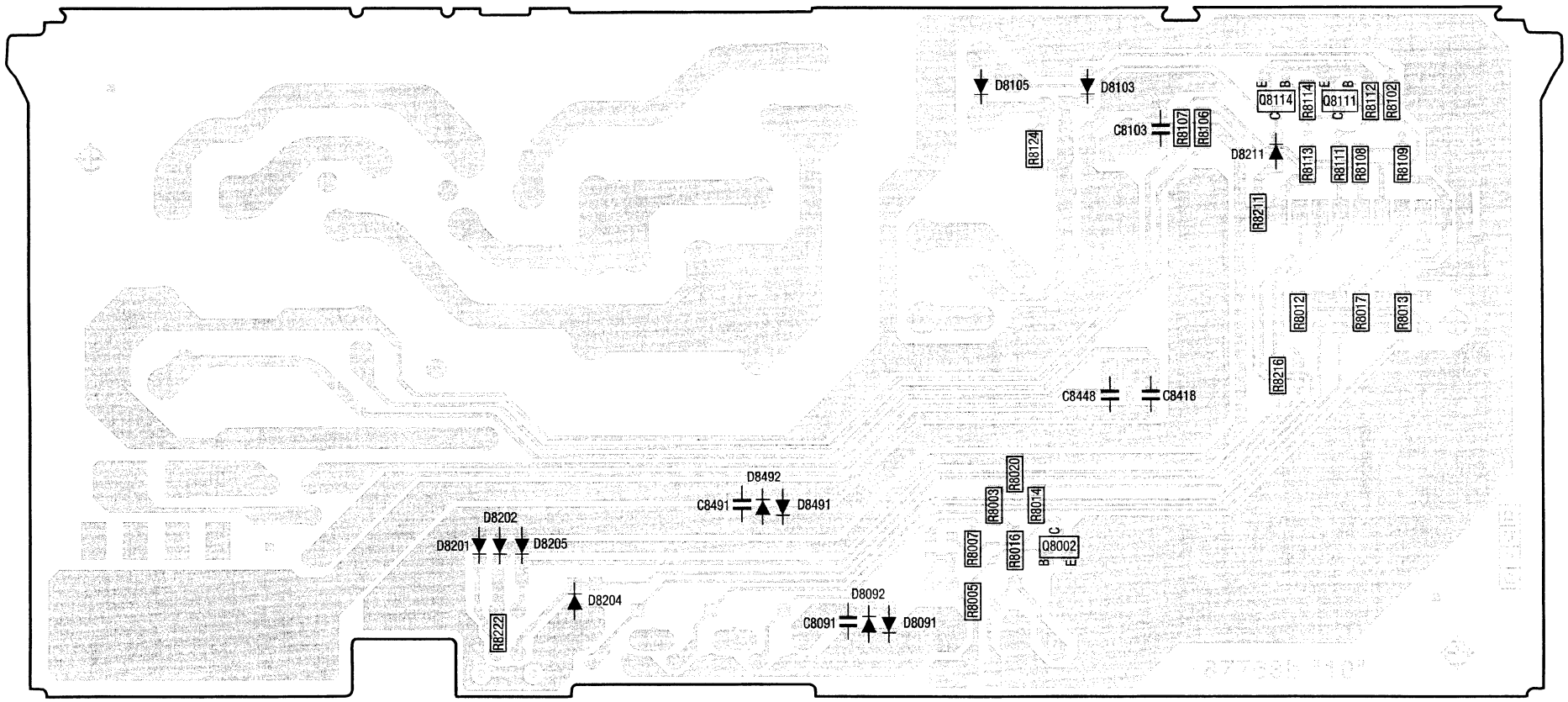

Ltpl. Bedienteil **396-87763.051**
Control Board
Lötseite • Solder side

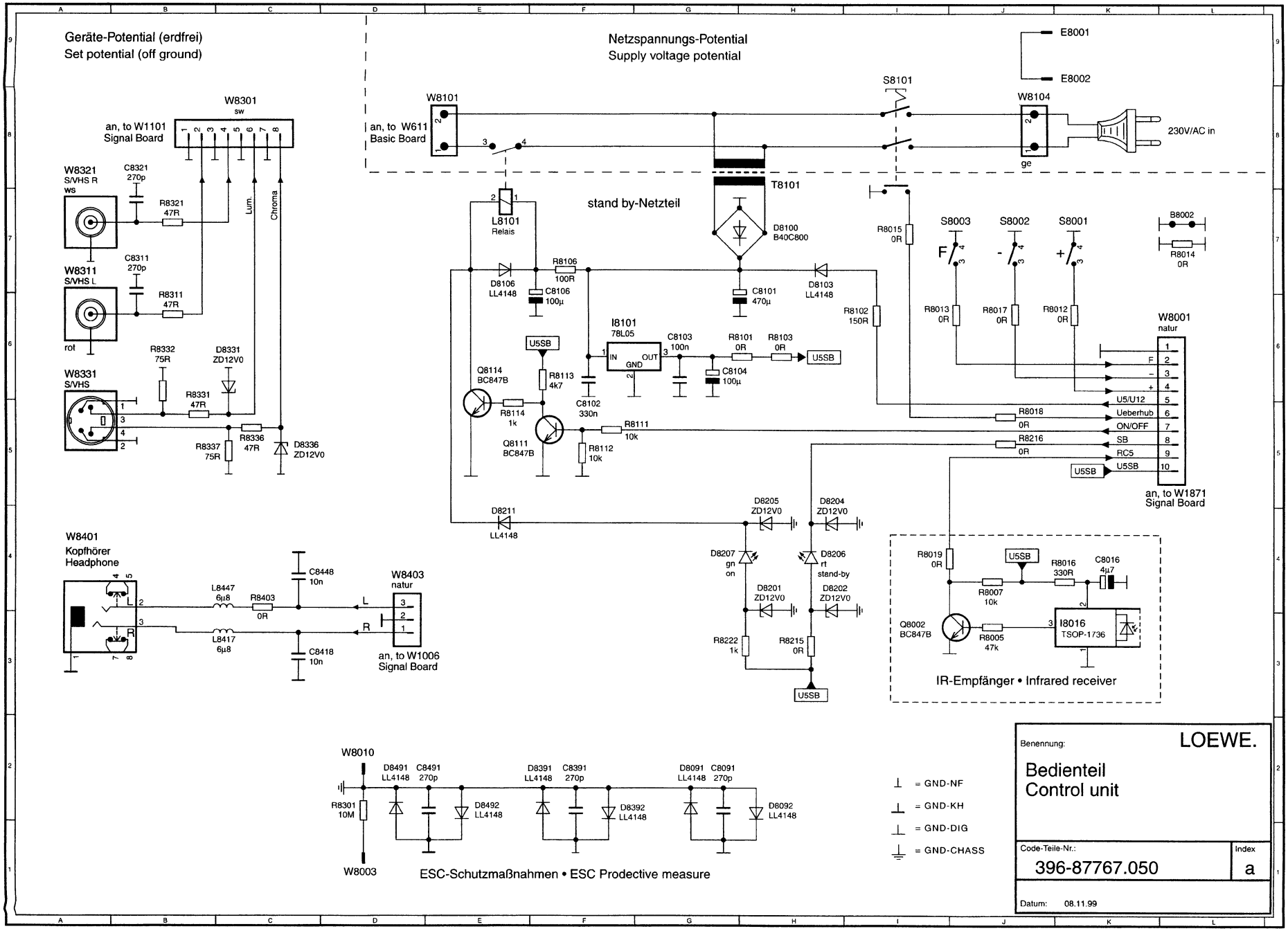
Geräte-Potential (erdfrei)
Set potential (off ground)
Netzspannungs-Potential
Supply voltage potential
W8301
sw
an, to W1101
Signal Board
W8321
S/VHS R
ws
C8321
270p
R8321
47R
Lum.
Chroma
W8311
S/VHS L
C8311
270p
R8311
47R
rot
W8331
S/VHS
R8332
75R
D8331
ZD12V0
R8331
47R
R8337
75R
R8336
47R
D8336
ZD12V0
W8401
Kopfhörer
Headphone
L8447
6µ8
R8403
0R
C8448
10n
W8403
natur
L8417
6µ8
C8418
10n
an, to W1006
Signal Board
W8101
an, to W611
Basic Board
S8101
E8001
E8002
W8104
230V/AC in
ge
T8101
stand by-Netzteil
L8101
Relais
D8100
B40C800
R8106
100R
D8106
LL4148
C8106
100µ
C8101
470µ
D8103
LL4148
R8102
150R
I8101
78L05
C8103
100n
R8101
0R
R8103
0R
C8104
100µ
U5SB
Q8114
BC847B
R8113
4k7
C8102
330n
R8114
1k
Q8111
BC847B
R8112
10k
R8111
10k
D8211
LL4148
D8205
ZD12V0
D8204
ZD12V0
D8207
gn
on
D8206
rt
stand-by
D8201
ZD12V0
D8202
ZD12V0
R8222
1k
R8215
0R
R8015
0R
S8003
S8002
S8001
F
-
+
R8013
0R
R8017
0R
R8012
0R
B8002
R8014
0R
W8001
natur
F
-
+
U5/U12
Ueberhub
ON/OFF
SB
RC5
U5SB
R8018
0R
R8216
0R
an, to W1871
Signal Board
R8019
0R
R8016
330R
C8016
4µ7
R8007
10k
Q8002
BC847B
R8005
47k
I8016
TSOP-1736
IR-Empfänger • Infrared receiver
W8010
D8491
LL4148
C8491
270p
D8391
LL4148
C8391
270p
D8091
LL4148
C8091
270p
R8301
10M
D8492
LL4148
D8392
LL4148
D8092
LL4148
W8003
ESC-Schutzmaßnahmen • ESC Prodective measure
= GND-NF
= GND-KH
= GND-DIG
= GND-CHASS
Benennung:
LOEWE.
Bedienteil
Control unit
Code-Teile-Nr.:
396-87767.050
Index
a
Datum:
08.11.99

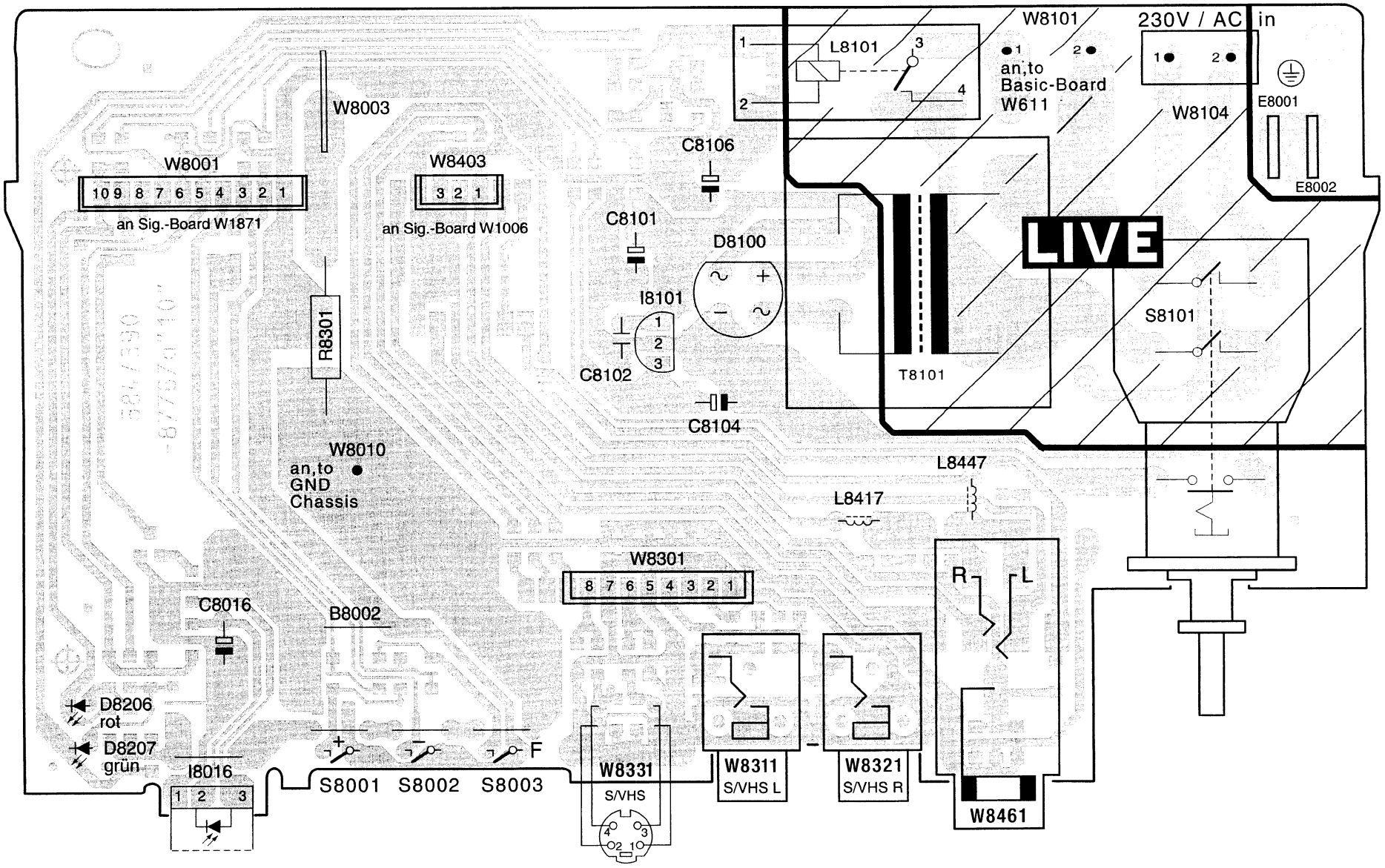

Ltpl. Bedienteil **396-87767.050**
Control board

Bestückungsseite • Components side

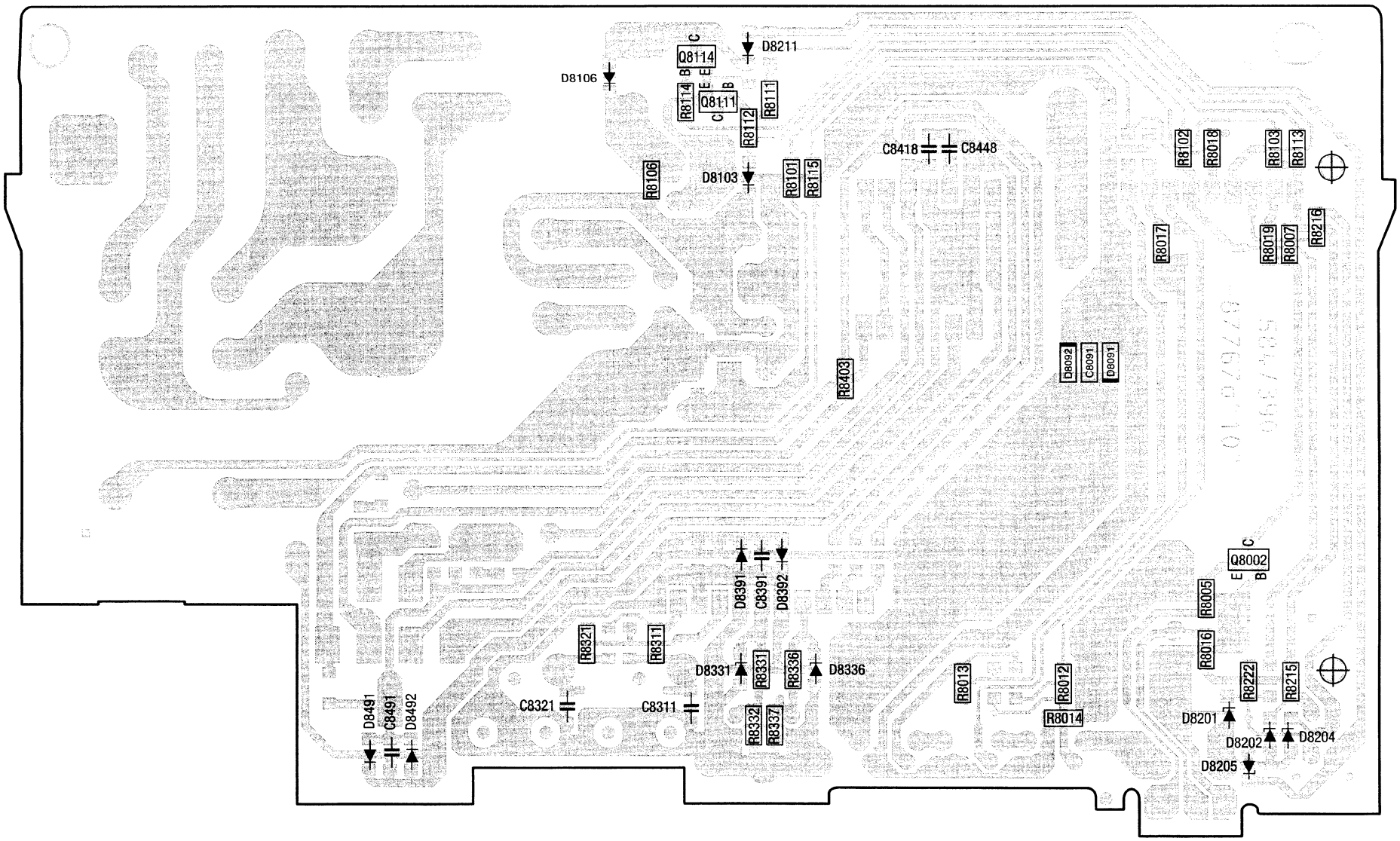

Ltpl. Bedienteil **396-87767.050**
Control board
Lötseite - Solder side

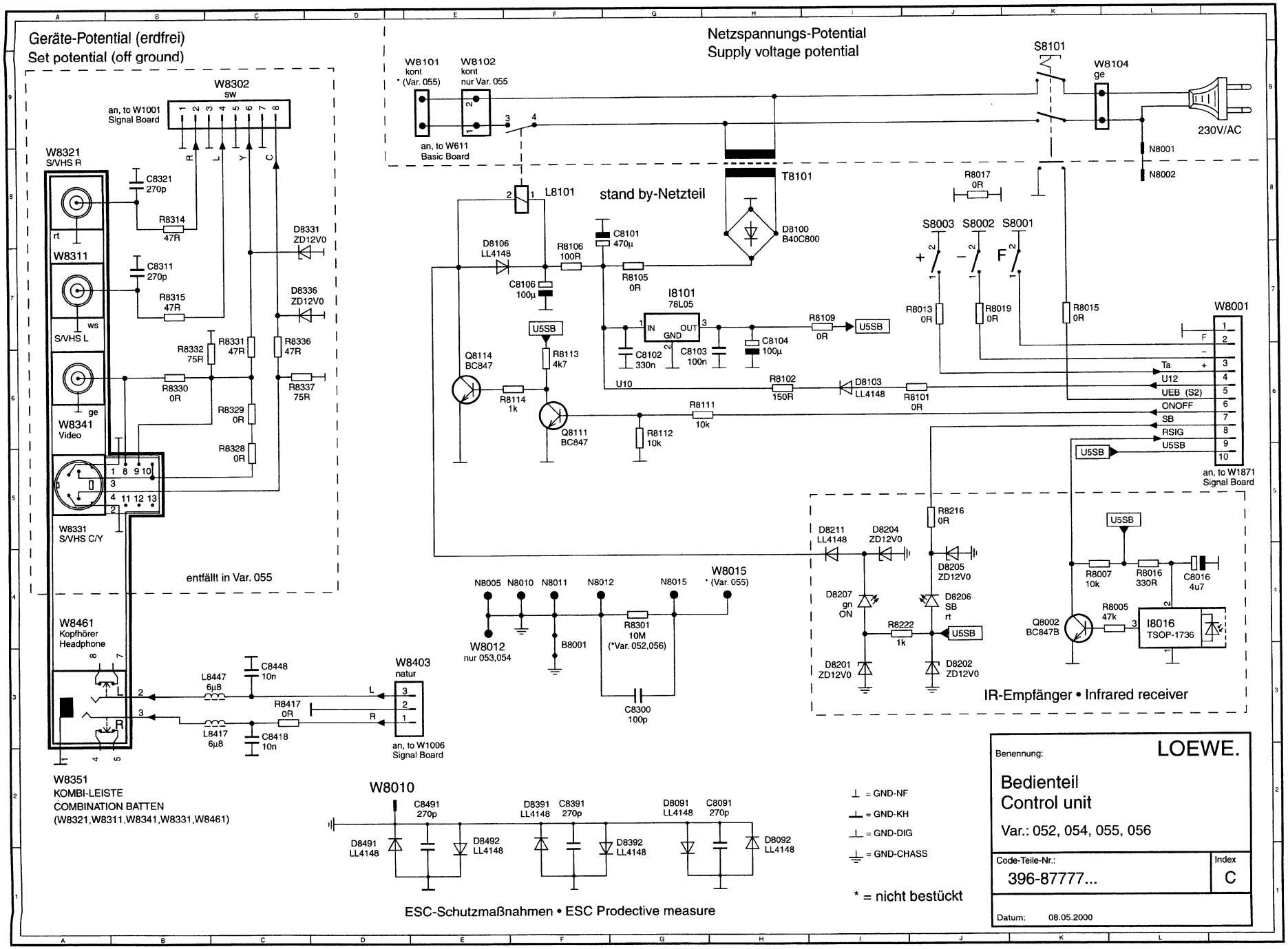
Geräte-Potential (erdfrei)
Set potential (off ground)
Netzspannungs-Potential
Supply voltage potential
W8101
kont
* (Var. 055)
W8102
kont
nur Var. 055
an, to W611
Basic Board
S8101
W8104
ge
230V/AC
N8001
N8002
T8101
D8100
B40C800
L8101
stand by-Netzteil
R8017
0R
S8003
S8002
S8001
C8101
470µ
D8106
LL4148
R8106
100R
R8105
0R
C8106
100µ
I8101
78L05
IN
OUT
GND
U5SB
R8109
0R
C8102
330n
C8103
100n
C8104
100µ
R8013
0R
R8019
0R
R8015
0R
W8001
F
–
Ta
U12
UEB (S2)
ONOFF
SB
RSIG
U5SB
an, to W1871
Signal Board
Q8114
BC847
R8113
4k7
R8114
1k
Q8111
BC847
R8112
10k
R8111
10k
U10
R8102
150R
D8103
LL4148
R8101
0R
W8302
SW
an, to W1001
Signal Board
W8321
S/VHS R
C8321
270p
R8314
47R
D8331
ZD12V0
W8311
C8311
270p
R8315
47R
D8336
ZD12V0
S/VHS L
R8332
75R
R8331
47R
R8336
47R
R8330
0R
R8329
0R
R8337
75R
W8341
Video
R8328
0R
W8331
S/VHS C/Y
entfällt in Var. 055
W8461
Kopfhörer
Headphone
L8447
6µ8
C8448
10n
R8417
0R
L8417
6µ8
C8418
10n
W8403
natur
an, to W1006
Signal Board
W8351
KOMBI-LEISTE
COMBINATION BATTEN
(W8321,W8311,W8341,W8331,W8461)
N8005
N8010
N8011
N8012
N8015
W8015
* (Var. 055)
W8012
nur 053,054
B8001
R8301
10M
(*Var. 052,056)
C8300
100p
D8211
LL4148
D8204
ZD12V0
R8216
0R
D8205
ZD12V0
D8207
gn
ON
D8206
SB
rt
R8222
1k
D8201
ZD12V0
D8202
ZD12V0
U5SB
R8007
10k
R8016
330R
C8016
4u7
R8005
47k
Q8002
BC847B
I8016
TSOP-1736
IR-Empfänger • Infrared receiver
W8010
C8491
270p
D8391
LL4148
C8391
270p
D8091
LL4148
C8091
270p
D8491
LL4148
D8492
LL4148
D8392
LL4148
D8092
LL4148
ESC-Schutzmaßnahmen • ESC Prodective measure
⊥ = GND-NF
⊥ = GND-KH
⊥ = GND-DIG
⏚ = GND-CHASS
* = nicht bestückt
Benennung:
LOEWE.
Bedienteil
Control unit
Var.: 052, 054, 055, 056
Code-Teile-Nr.:
396-87777...
Index
C
Datum:
08.05.2000

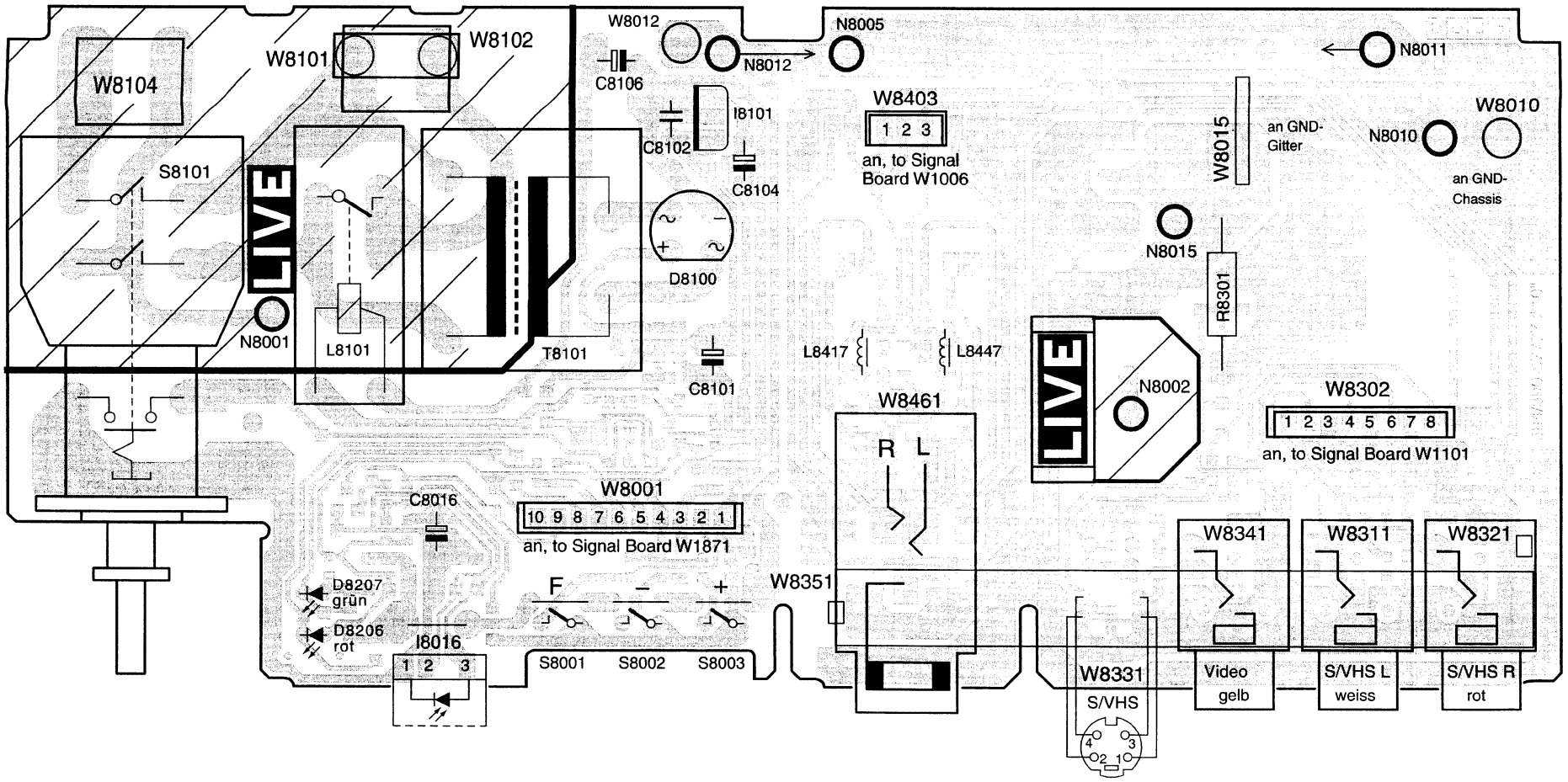

Ltpl. Bedienteil **396-87777.052/054/055/056**
Control Board
Bestückungsseite • Components side

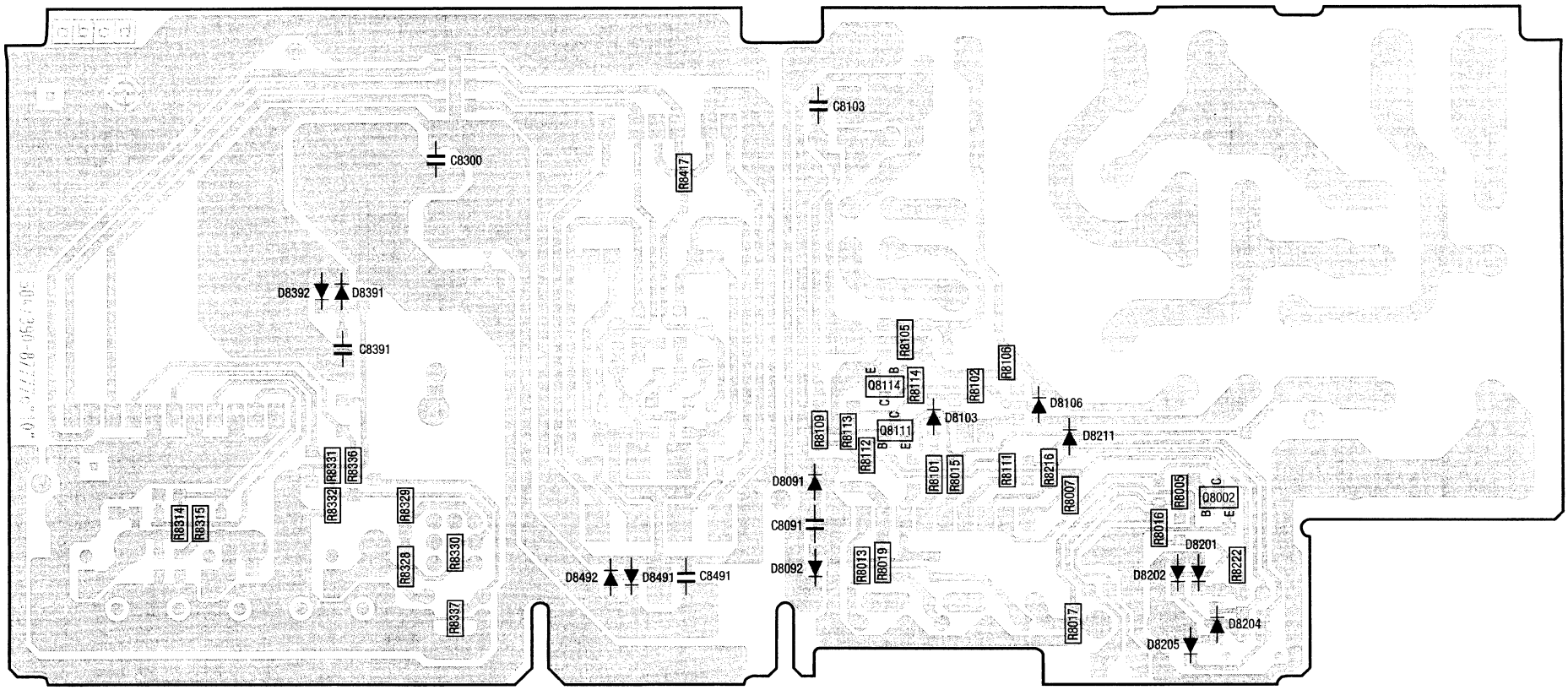

Ltpl. Bedienteil **396-87777.052/054/055/056**
Control Board
Lötseite - Solder side

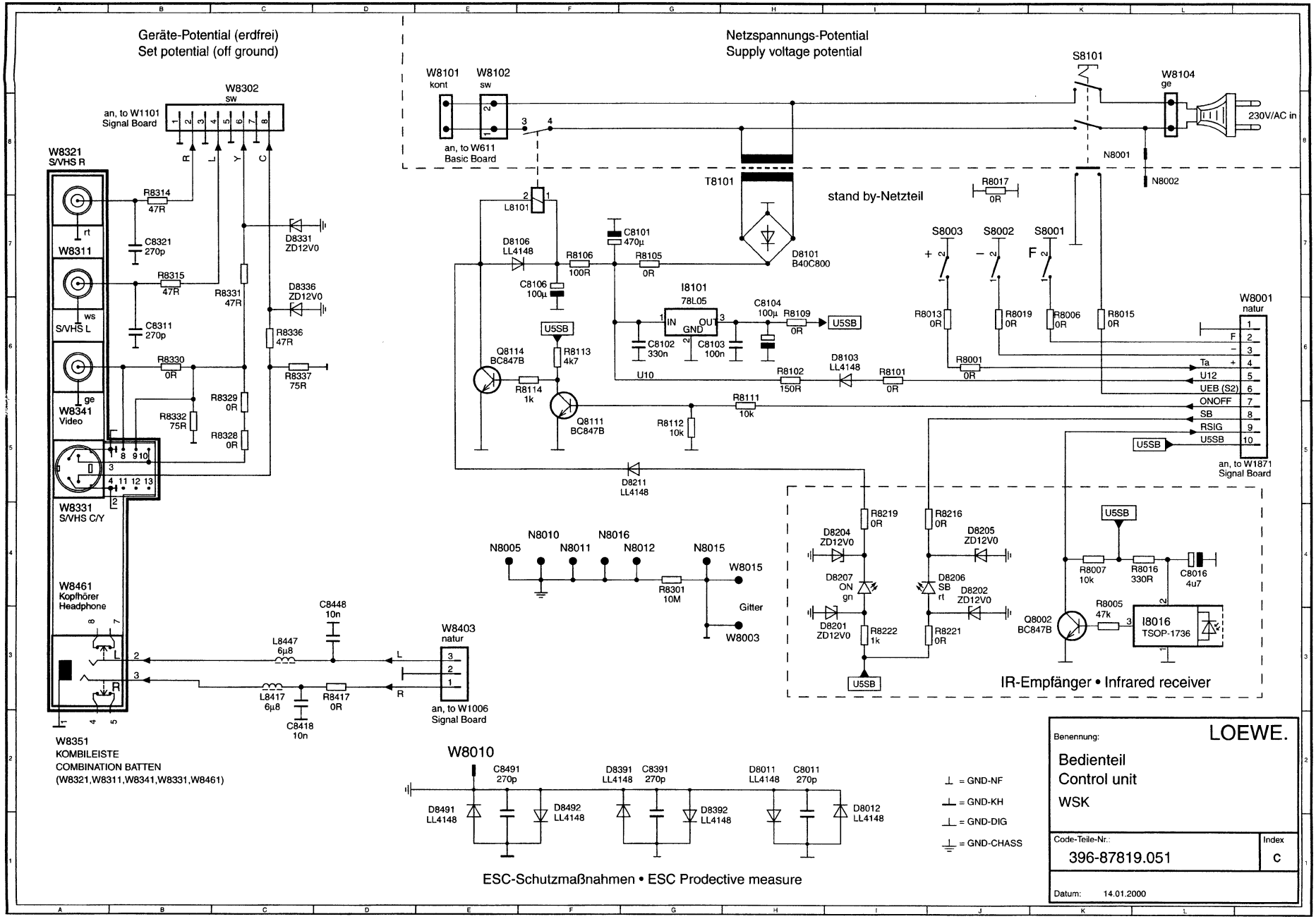
Geräte-Potential (erdfrei)
Set potential (off ground)
Netzspannungs-Potential
Supply voltage potential
W8101 kont
W8102 sw
an, to W611 Basic Board
S8101
W8104 ge
230V/AC in
N8001
N8002
T8101
stand by-Netzteil
D8101 B40C800
L8101
C8101 470µ
D8106 LL4148
R8106 100R
R8105 0R
C8106 100µ
I8101 78L05
C8104 100µ
R8109 0R
U5SB
C8102 330n
C8103 100n
Q8114 BC847B
R8113 4k7
R8114 1k
Q8111 BC847B
R8112 10k
R8111 10k
U10
R8102 150R
D8103 LL4148
R8101 0R
D8211 LL4148
R8017 0R
S8003
S8002
S8001
R8013 0R
R8019 0R
R8006 0R
R8015 0R
R8001 0R
W8001 natur
F
Ta
U12
UEB (S2)
ONOFF
SB
RSIG
U5SB
an, to W1871 Signal Board
W8302 sw
an, to W1101 Signal Board
W8321 S/VHS R
W8311
S/VHS L
W8341 Video
W8331 S/VHS C/Y
R8314 47R
C8321 270p
D8331 ZD12V0
R8315 47R
C8311 270p
R8331 47R
D8336 ZD12V0
R8336 47R
R8330 0R
R8337 75R
R8329 0R
R8332 75R
R8328 0R
W8461 Kopfhörer Headphone
C8448 10n
L8447 6µ8
L8417 6µ8
R8417 0R
C8418 10n
W8403 natur
an, to W1006 Signal Board
W8351
KOMBILEISTE
COMBINATION BATTEN
(W8321,W8311,W8341,W8331,W8461)
N8010
N8005
N8011
N8016
N8012
N8015
R8301 10M
W8015
Gitter
W8003
R8219 0R
R8216 0R
D8204 ZD12V0
D8205 ZD12V0
D8207 ON gn
D8206 SB rt
D8202 ZD12V0
D8201 ZD12V0
R8222 1k
R8221 0R
U5SB
R8007 10k
R8016 330R
C8016 4u7
R8005 47k
Q8002 BC847B
I8016 TSOP-1736
IR-Empfänger • Infrared receiver
W8010
D8491 LL4148
C8491 270p
D8492 LL4148
D8391 LL4148
C8391 270p
D8392 LL4148
D8011 LL4148
C8011 270p
D8012 LL4148
ESC-Schutzmaßnahmen • ESC Prodective measure
⊥ = GND-NF
⊥ = GND-KH
⊥ = GND-DIG
⏚ = GND-CHASS
Benennung:
LOEWE.
Bedienteil
Control unit
WSK
Code-Teile-Nr.:
396-87819.051
Index
c
Datum: 14.01.2000

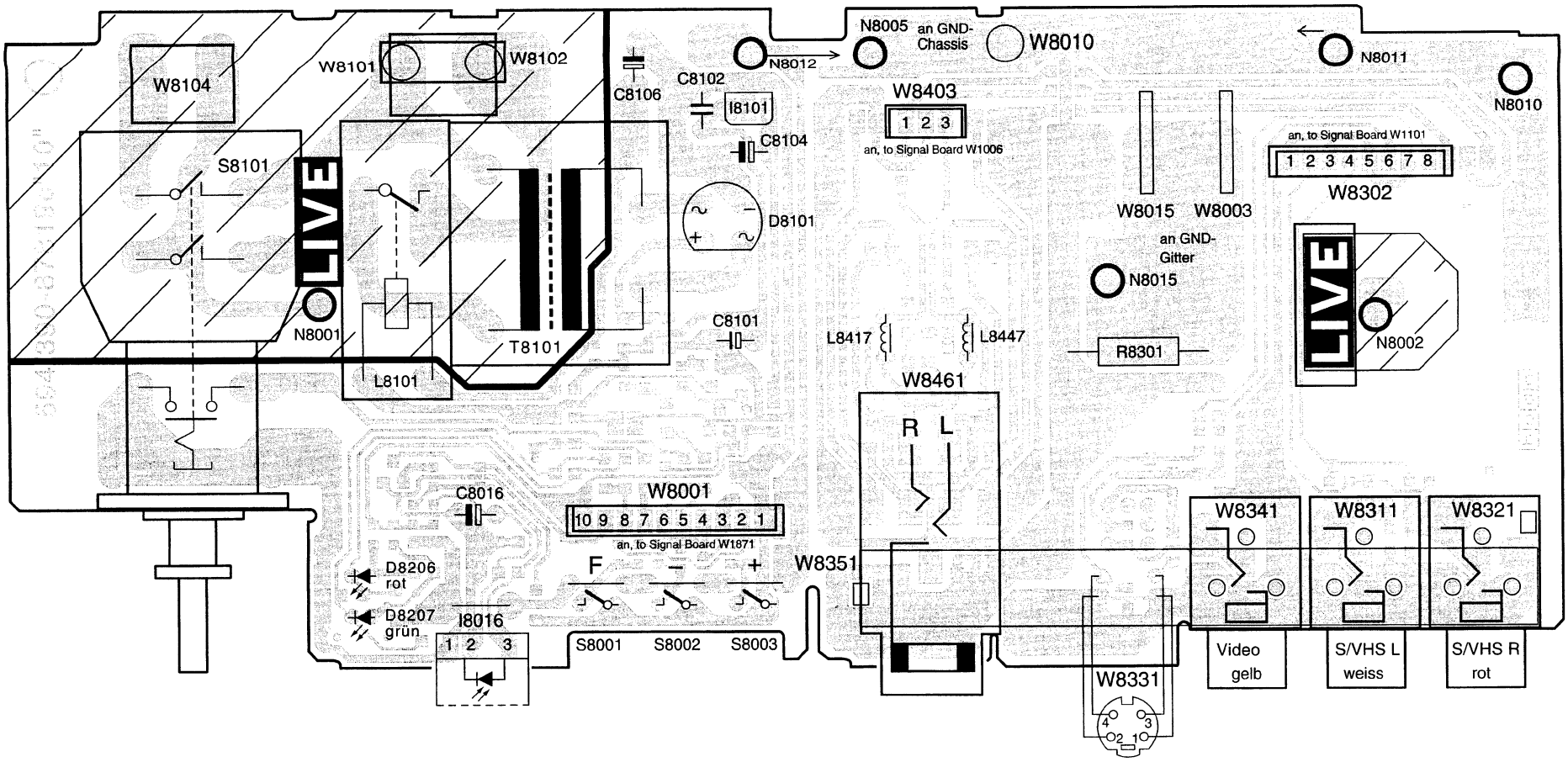

Ltpl. Bedienteil **396-87819.051**
Control Board
Bestückungsseite • Components side

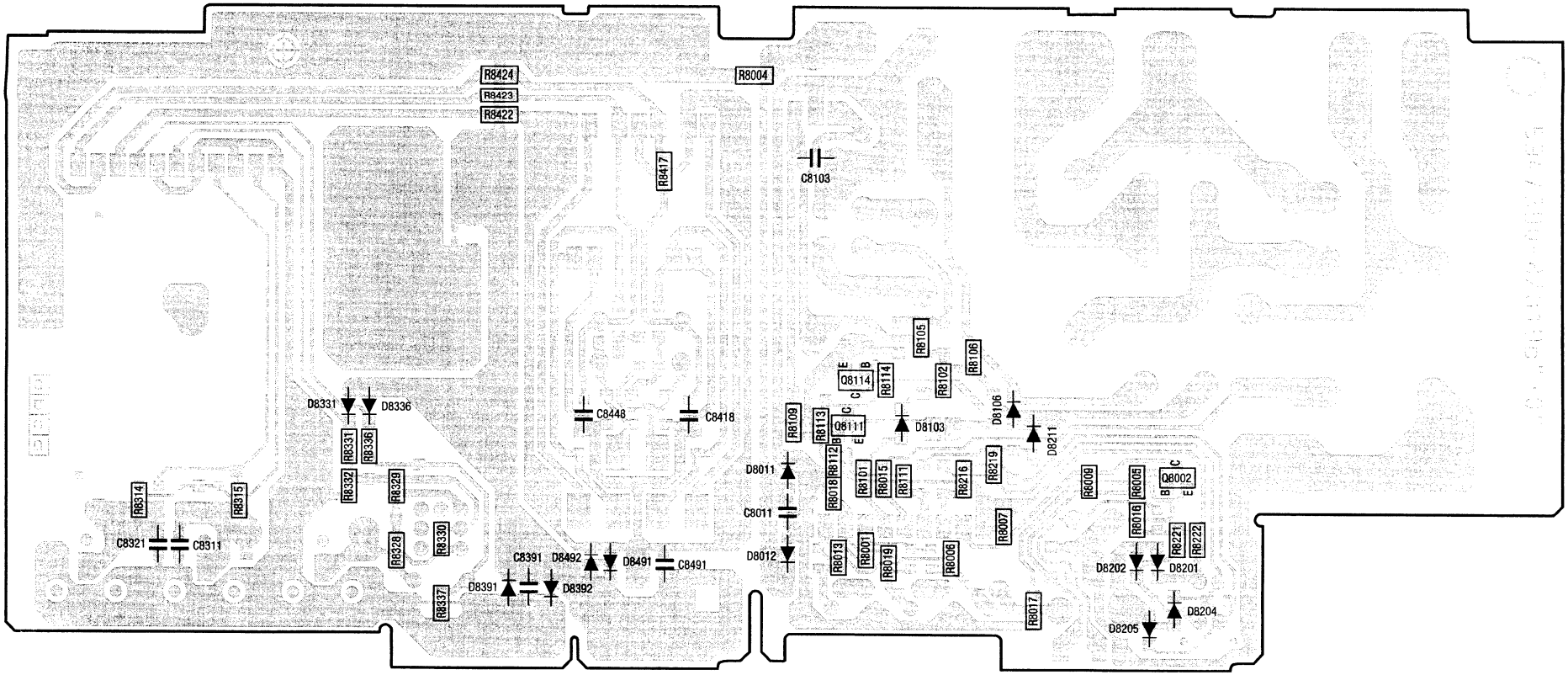

Ltpl. Bedienteil **396-87819.051**
Control Board
Lötseite • Solder side

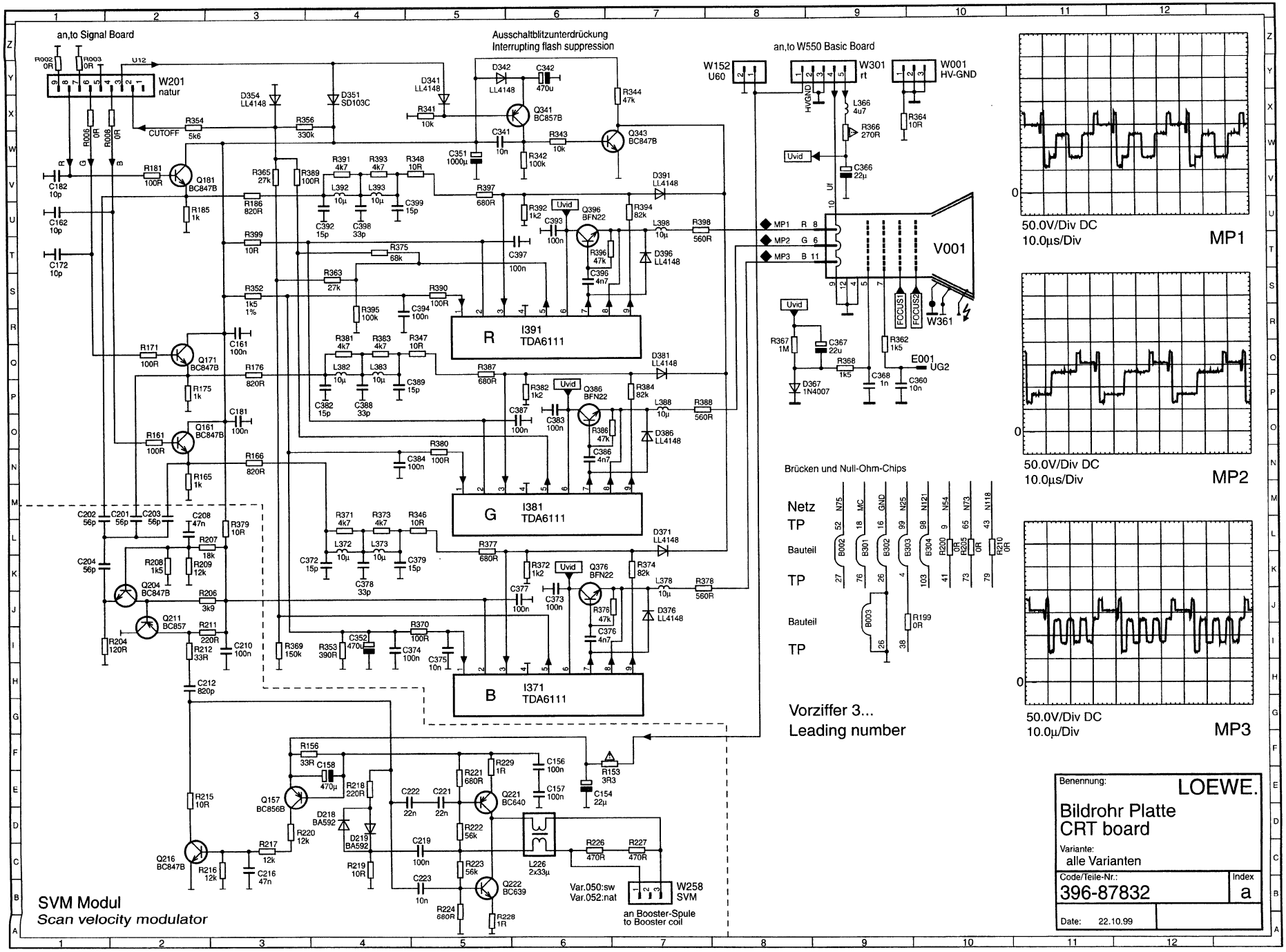
an,to Signal Board
Ausschaltblitzunterdrückung
Interrupting flash suppression
an,to W550 Basic Board
W201 natur
W152 U60
W301 rt
W001 HV-GND
V001
W361
E001 UG2
I391 TDA6111
I381 TDA6111
I371 TDA6111
R
G
B
MP1 R 8
MP2 G 6
MP3 B 11
FOCUS1
FOCUS2
Brücken und Null-Ohm-Chips
Netz TP
Bauteil TP
Bauteil TP
Vorziffer 3...
Leading number
50.0V/Div DC
10.0µs/Div
MP1
50.0V/Div DC
10.0µs/Div
MP2
50.0V/Div DC
10.0µ/Div
MP3
SVM Modul
Scan velocity modulator
Var.050:sw
Var.052:nat
W258 SVM
an Booster-Spule
to Booster coil
Benennung:
LOEWE.
Bildrohr Platte
CRT board
Variante:
alle Varianten
Code/Teile-Nr.:
396-87832
Index
a
Date: 22.10.99

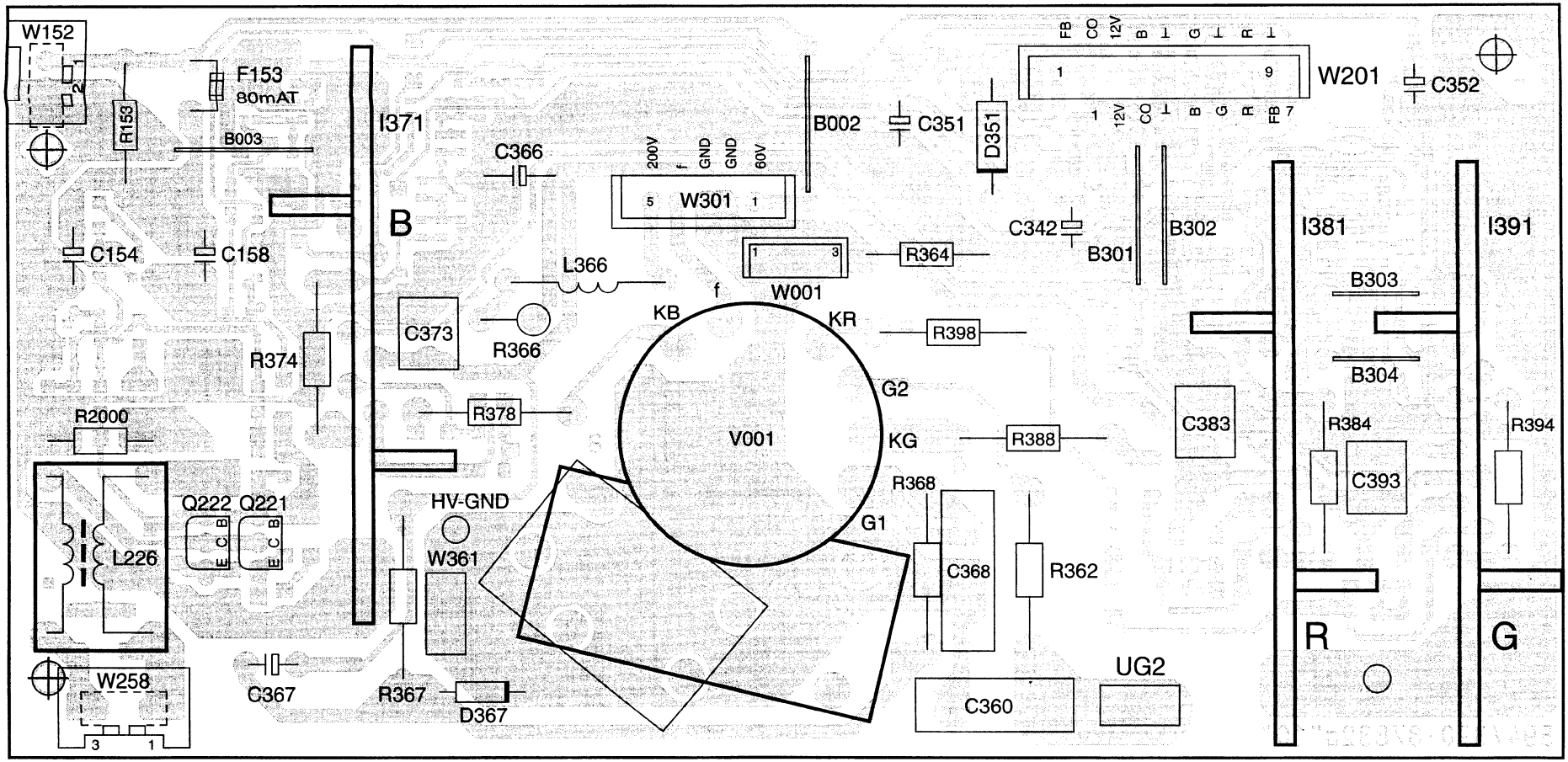

Ltpl. Bildrohr **396-87832A**
Picture tube PCB

Bestückungsseite • Components side

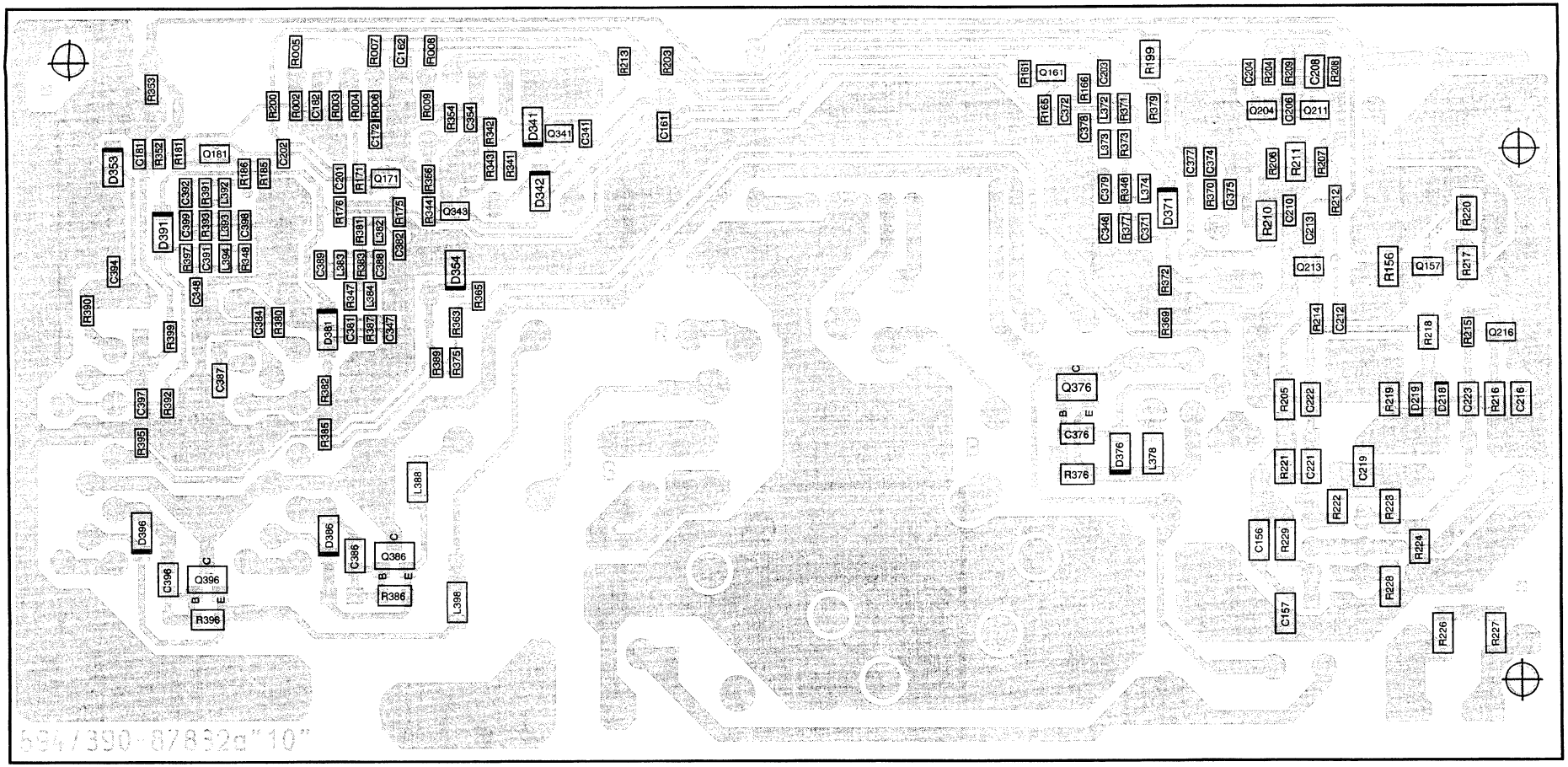

Ltpl. Bildrohr **396-87832A**
Picture tube PCB
Lötseite • Solder side

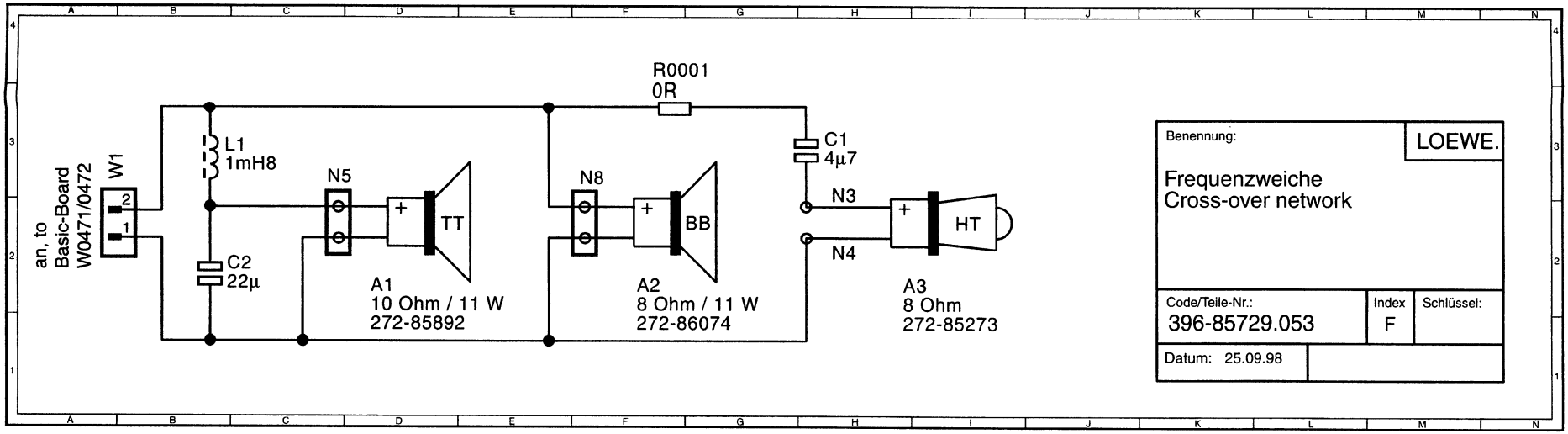

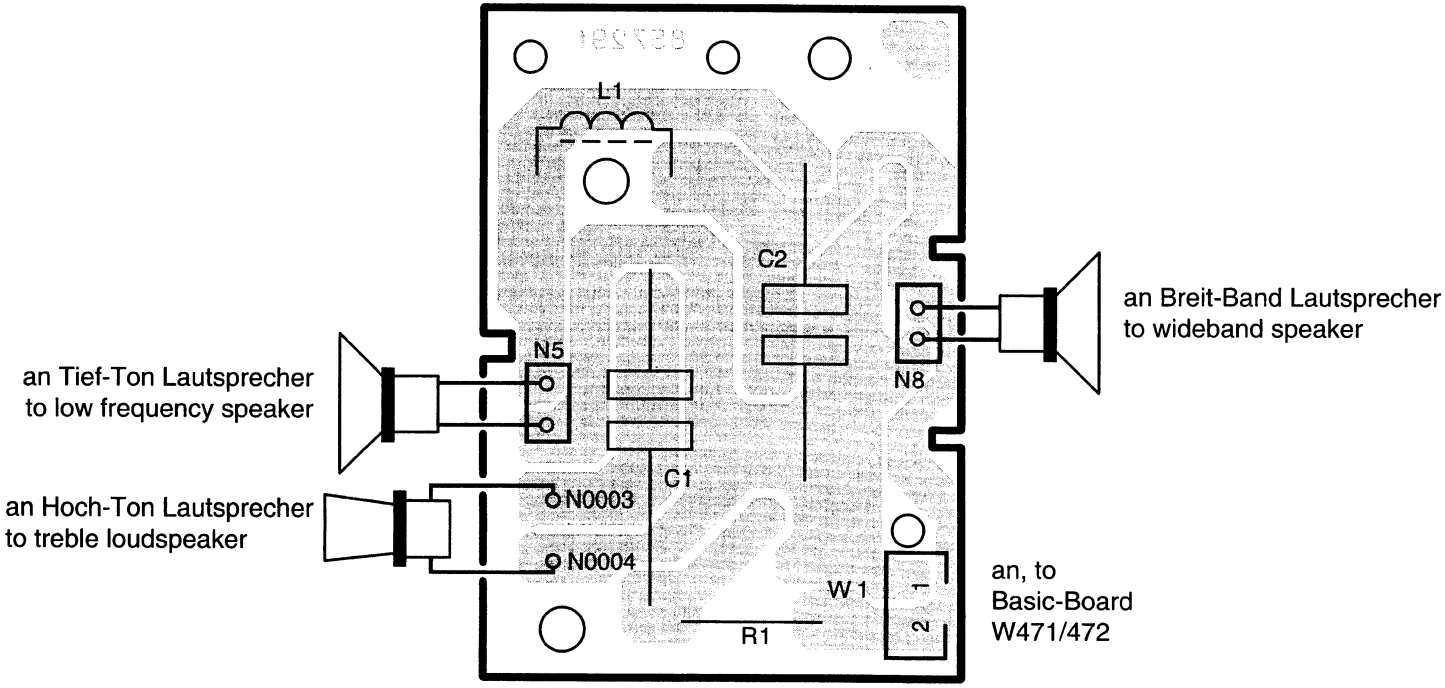

Ltpl. Frequenzweiche **396-85723.053**
Cross-over network P.C.B.
Bestückungsseite - Component side

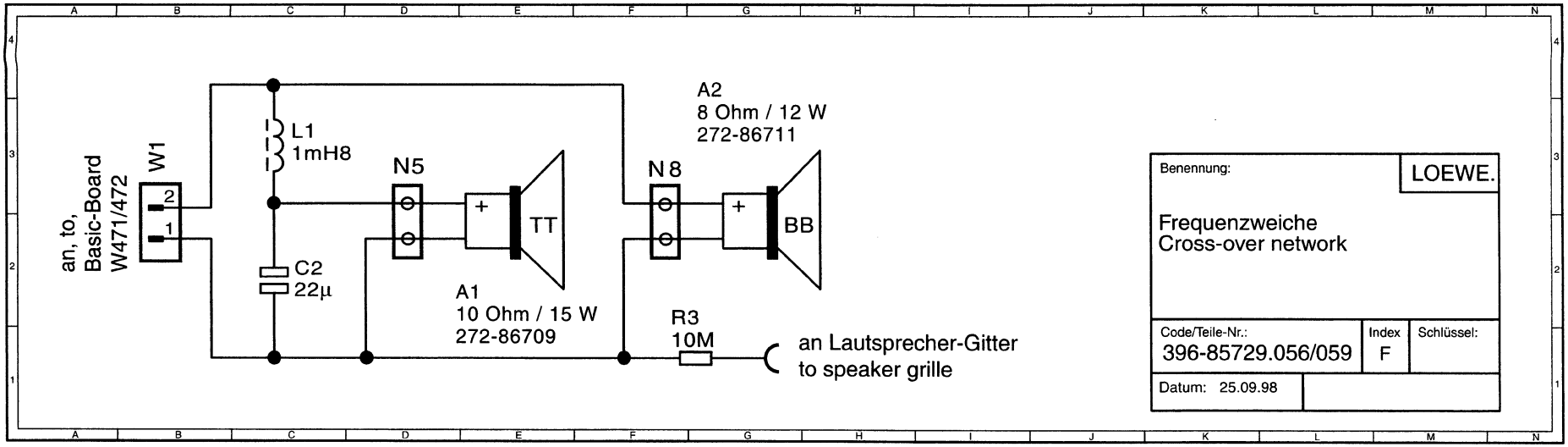

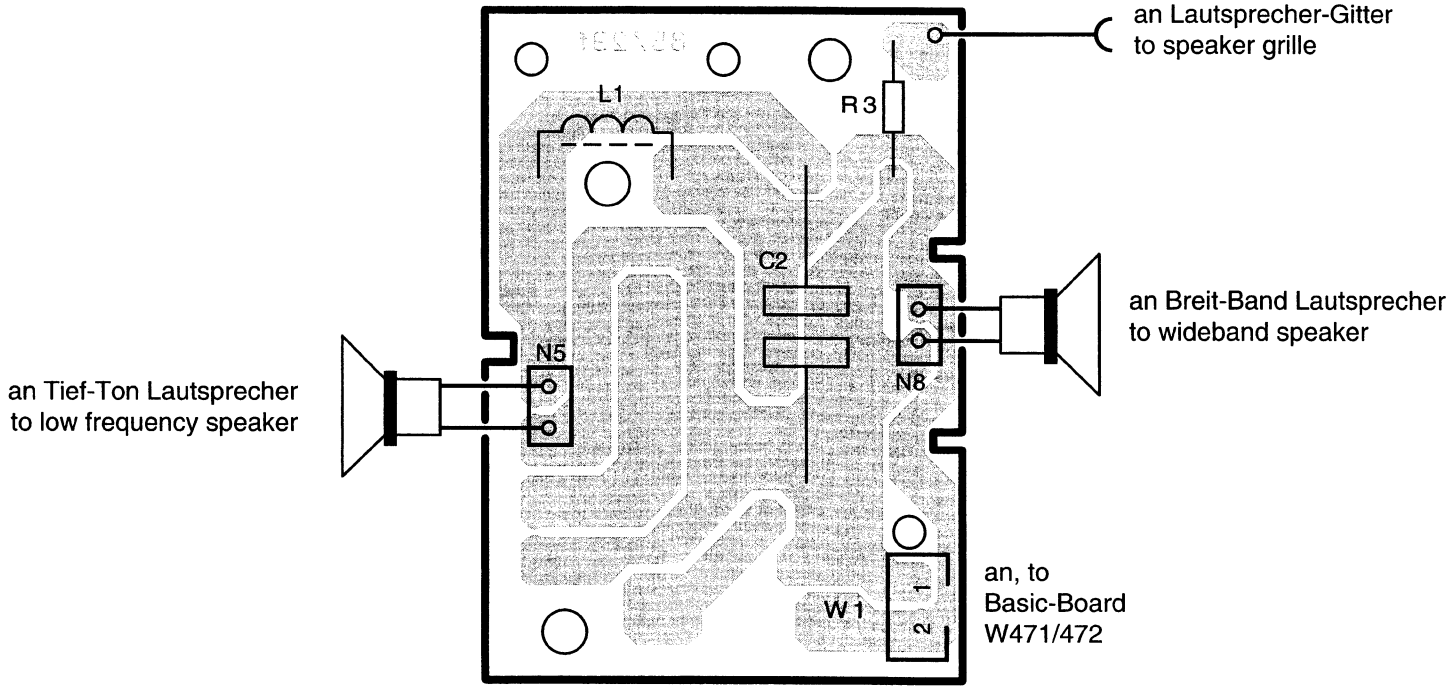

Ltpl. Frequenzweiche **396-85729.056/059**
Cross-over network P.C.B.
Bestückungsseite - Component side

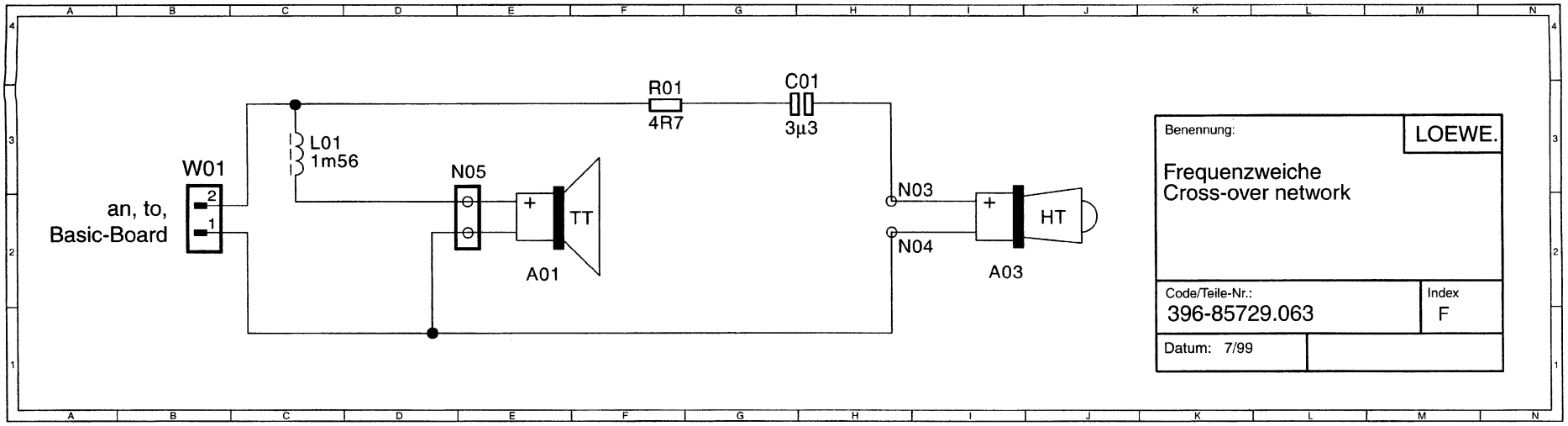

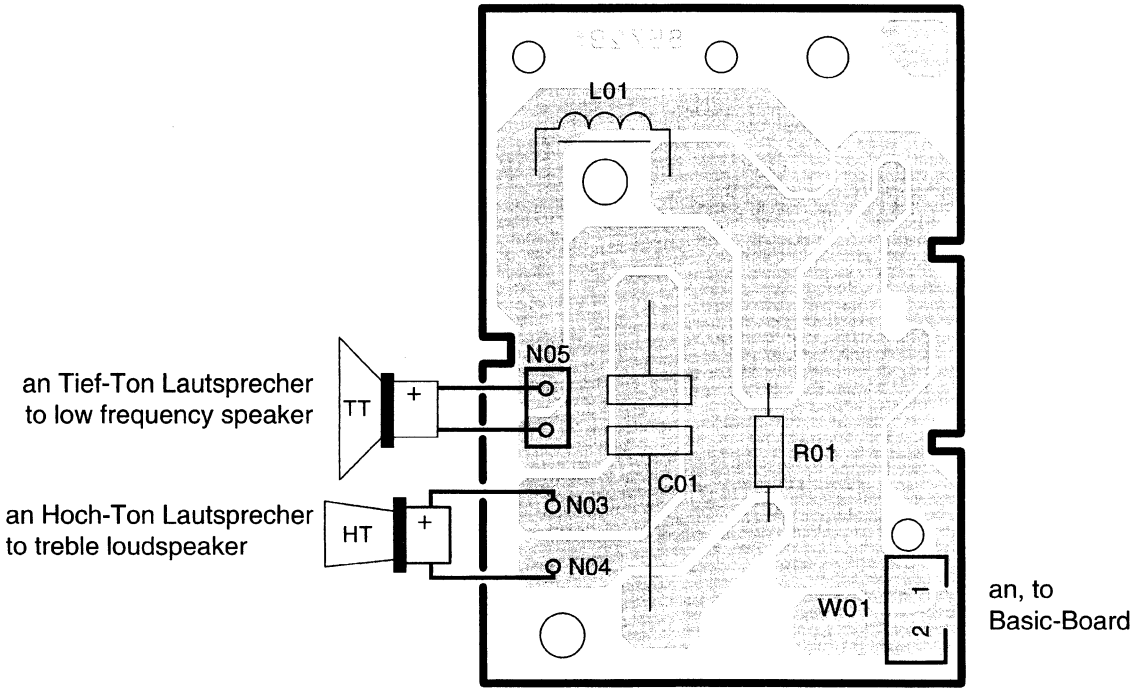

Ltpl. Frequenzweiche **396-85723.063/064**
Cross-over network P.C.B.
Bestückungsseite - Component side

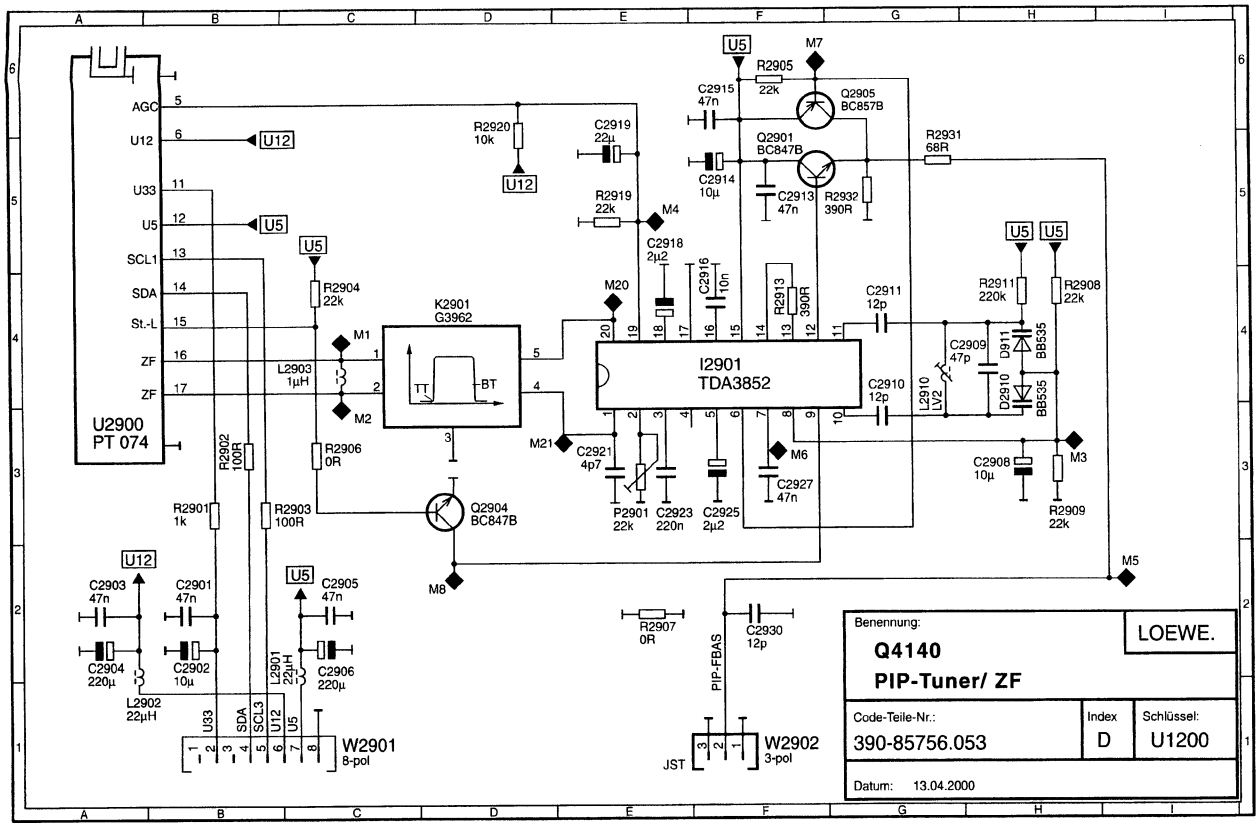

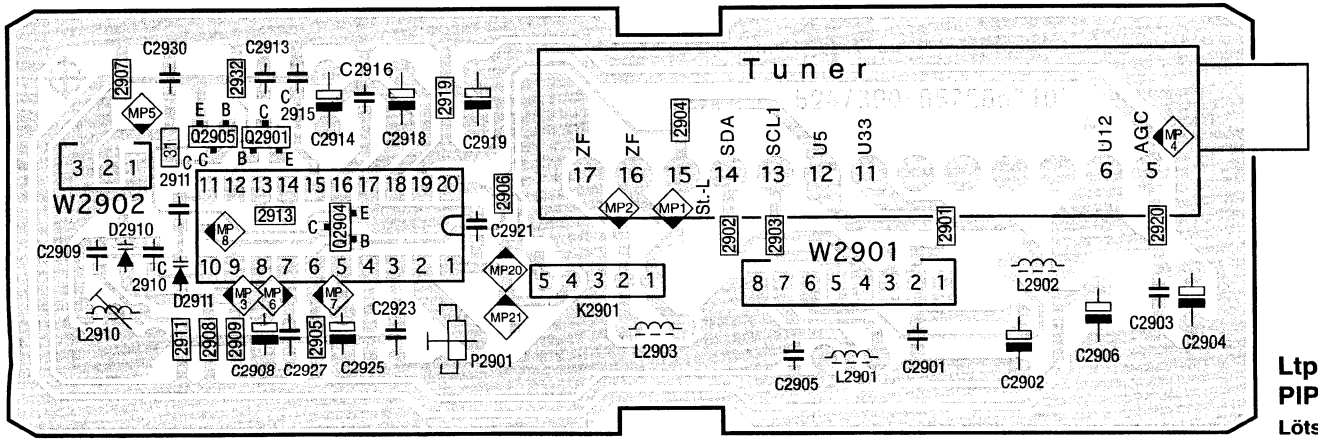

Ltpl. Bild im Bild Tuner/ZF **396-85756.053**
PIP tuner IF P.C.B.
Lötseite - Solder side

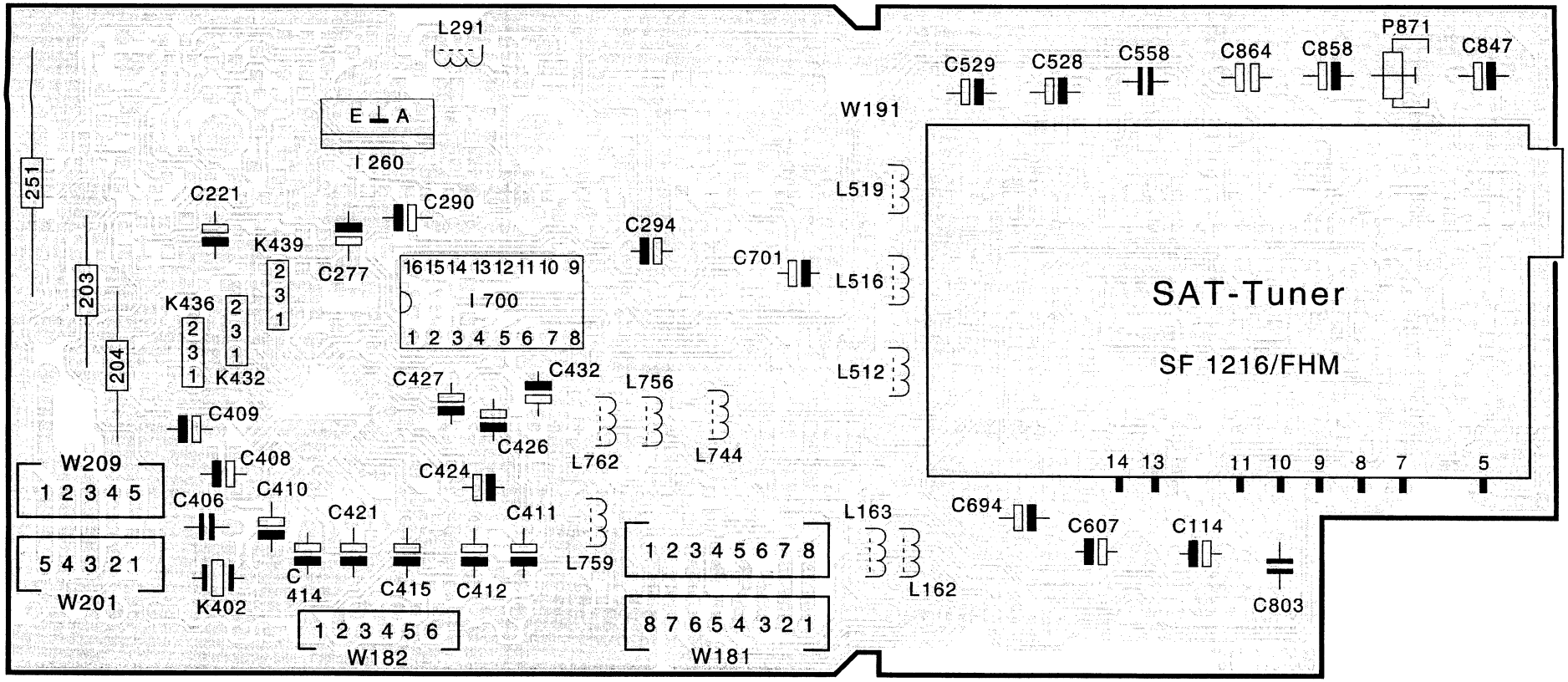

Ltpl. SAT Empfangseinheit V **396-86898.050 (291-87006.050)**
SAT Receiver V P.C.B.
Bestückungsseite • Components side

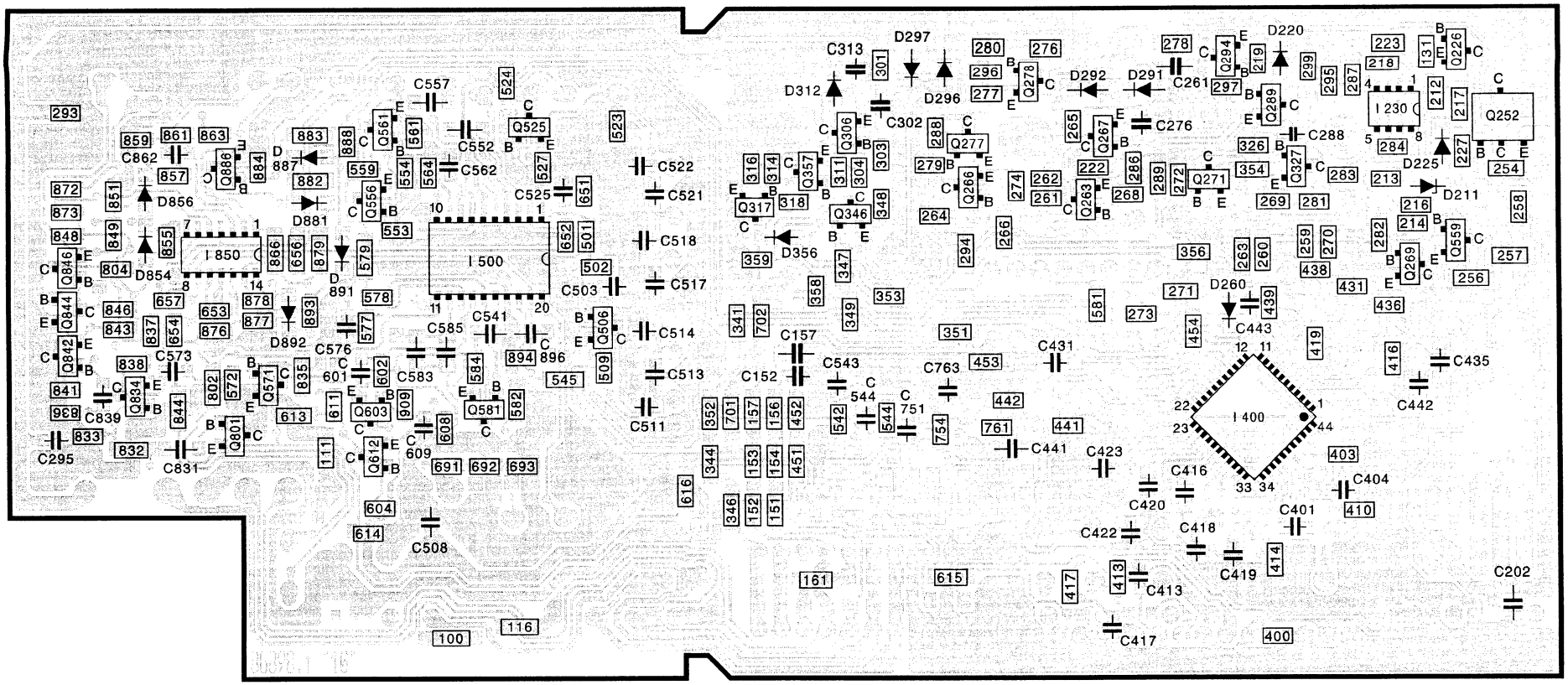

Ltpl. SAT Empfangseinheit V **396-86898.050 (291-87006.050)**
SAT Receiver V P.C.B.
Lötseite • Solder side

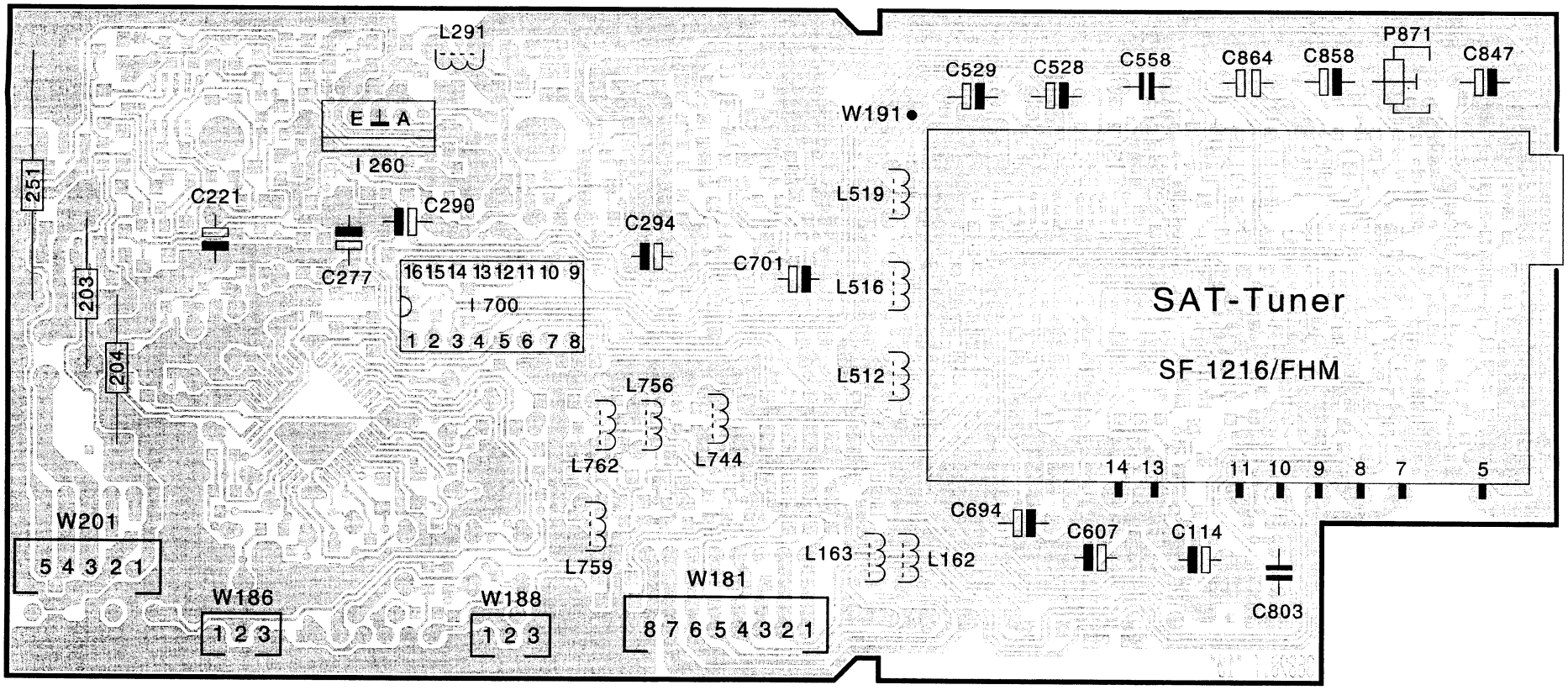

Ltpl. SAT Empfangseinheit V **396-86898.051 (291-87006.051)**
SAT Receiver V P.C.B.
Bestückungsseite • Components side

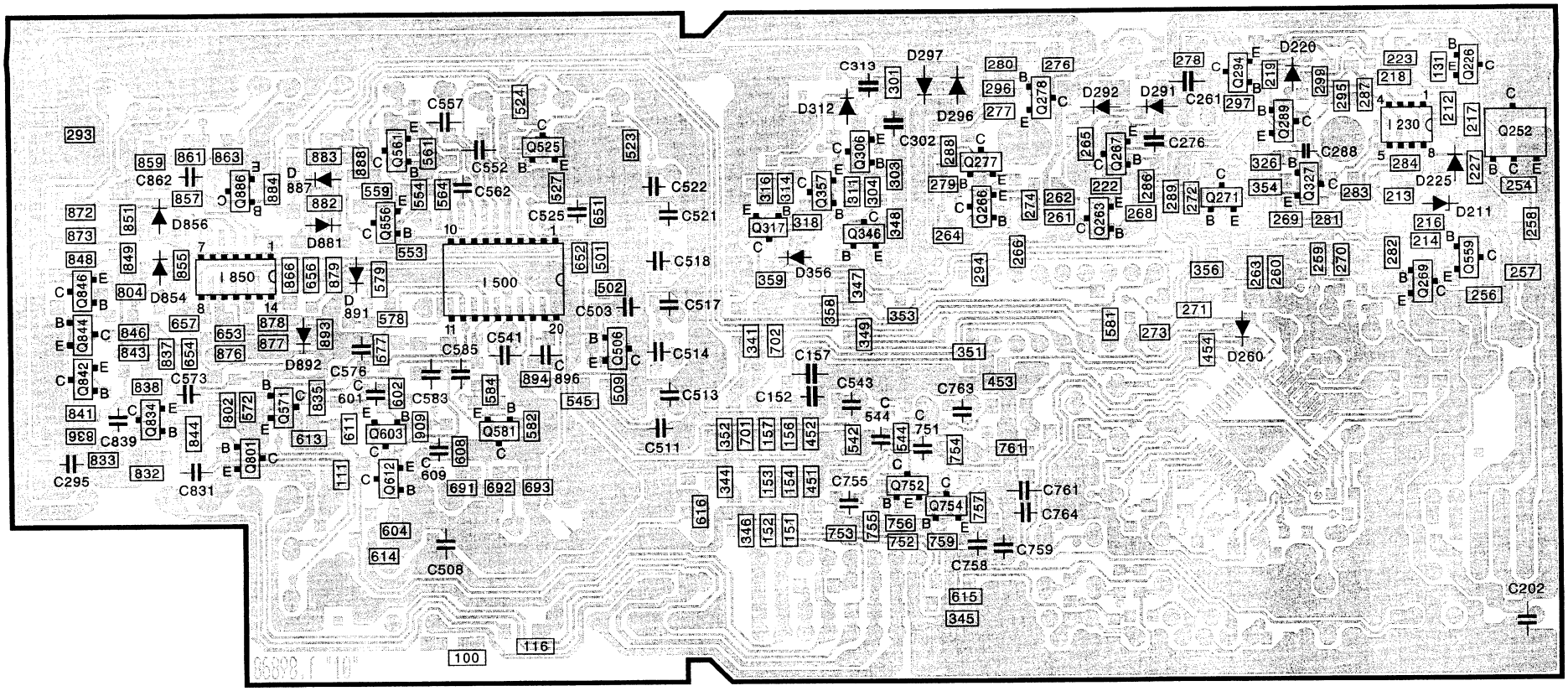

Ltpl. SAT Empfangseinheit V **396-86898.051 (291-87006.051)**
SAT Receiver V P.C.B.
Lötseite • Solder side

Varianten-Tabelle / Variants Table 87222. ...		
Var. 1 = 260-87271.050	**Var. 2** = 260-87273.050	**Var. 3** = 260-87345.050
TZF M Multisystem (MN BG / DK / I / L4 / L1)	TZF D Dualsystem (BG / DK)	TZF MAS Multisystem with Antenna Splitter

Bestückungstabelle / Components Table			
Pos.	Var. 1	Var. 2	Var. 3
B4101	Jumper	Jumper	Jumper
C4112	*	*	1p
C4116	*	*	180p
C4121	*	*	56p
C4124	*	*	820p
C4126	*	*	3p3
C4131	*	*	39p
C4134	*	*	820p
C4136	*	*	2p2
C4137	*	*	10n
C4138	*	*	68p
C4141	*	*	39p
C4143	*	*	820p
C4146	*	*	2p2
C4147	*	*	10n
C4148	*	*	56p
C4164	*	*	10n
C4701	4n7	*	4n7
C4702	4n7	*	4n7
C4709	4n7	*	4n7
C4751	4n7	*	4n7
C4752	4n7	*	4n7
C4754	4n7	*	4n7
C4757	47n	*	47n
C4771	4n7	*	4n7
C4772	4n7	*	4n7
C4774	4n7	*	4n7
C4777	47n	*	47n
C4782	4n7	*	4n7
C4783	4n7	*	4n7
C4786	4n7	*	4n7
C4807	100n	*	100n
C4832	4n7	*	4n7
C4872	1n	*	1n

Bestückungstabelle / Components Table			
Pos.	Var. 1	Var. 2	Var. 3
D4702	BA592	*	BA592
D4703	BA592	*	BA592
D4751	BA592	*	BA592
D4752	BA592	*	BA592
D4771	BA592	*	BA592
D4772	BA592	*	BA592
D4781	BA592	*	BA592
D4832	BA592	*	BA592
I4800	TDA9818	TDA9817	TDA9818
L4111	*	*	Übertrager
L4116	*	*	Coil.
L4121	*	*	Coil.
L4124	*	*	24n
L4127	*	*	1µ
L4134	*	*	24n
L4137	*	*	1µ
L4144	*	*	24n
L4147	*	*	1µ
L4701	0µ68	0µ82	0µ68
Q4127	*	*	BFR93AW
Q4137	*	*	BFR93AW
Q4147	*	*	BFR93AW
Q4702	BCR148W	*	BCR148W
Q4709	BCR148W	*	BCR148W
Q4752	BCR148W	*	BCR148W
Q4754	BCR148W	*	BCR148W
Q4772	BCR148W	*	BCR148W
Q4774	BCR148W	*	BCR148W
Q4804	BC857W	*	BC857W
Q4832	BCR198W	*	BCR198W
Q4833	BC847BW	*	BC847BW
R4101	*	*	0R
R4121	*	*	4k7
R4122	*	*	820R

Bestückungstabelle / Components Table			
Pos.	Var. 1	Var. 2	Var. 3
R4123	*	*	270R
R4126	*	*	15R
R4131	*	*	10R
R4132	*	*	820R
R4133	*	*	150R
R4134	*	*	4k7
R4136	*	*	15R
R4137	*	*	39R
R4138	*	*	39R
R4141	*	*	10R
R4142	*	*	820R
R4143	*	*	150R
R4144	*	*	4k7
R4146	*	*	15R
R4148	*	*	39R
R4149	*	*	220R
R4162	*	*	0R
R4306	6k8	*	6k8
R4582	2k2	2k2	1k
R4642	22k	*	22k
R4646	22k	*	22k
R4647	0R	*	0R
R4662	0R	*	0R
R4663	22k	*	22k
R4664	4k7	*	4k7
R4665	4k7	*	4k7
R4666	4k7	*	4k7
R4667	0R	*	0R
R4668	0R	*	0R
R4669	0R	*	0R
R4700	*	0R	*
R4701	2k2	*	2k2
R4702	10k	*	10k
R4703	10k	*	10k

Bestückungstabelle / Components Table			
Pos.	Var. 1	Var. 2	Var. 3
R4705	*	0R	*
R4708	10k	*	10k
R4709	2k2	*	2k2
R4710	0R	*	0R
R4741	*	0R	*
R4742	*	0R	*
R4751	10k	*	10k
R4752	10k	*	10k
R4753	0R	*	0R
R4754	0R	*	0R
R4756	10k	*	10k
R4757	10k	*	10k
R4771	10k	*	10k
R4772	10k	*	10k
R4773	0R	*	0R
R776	10k	*	10k
R4777	10k	*	10k
R4781	22k	*	22k
R4782	22k	*	22k
R4783	47k	*	47k
R4784	82k	*	82k
R4785	*	0R	*
R4804	0R	*	0R
R4832	10k	*	10k
R4833	1k	*	1k
R4841	0R	*	0R
R4842	0R	*	0R
R4871	100R	*	100R
X4701	K6263	G3354	K6263
X4751	K9463M	*	K9463M
X4771	K9461M	*	K9461M
X4832	TPS4,5MC	*	TPS4,5MC

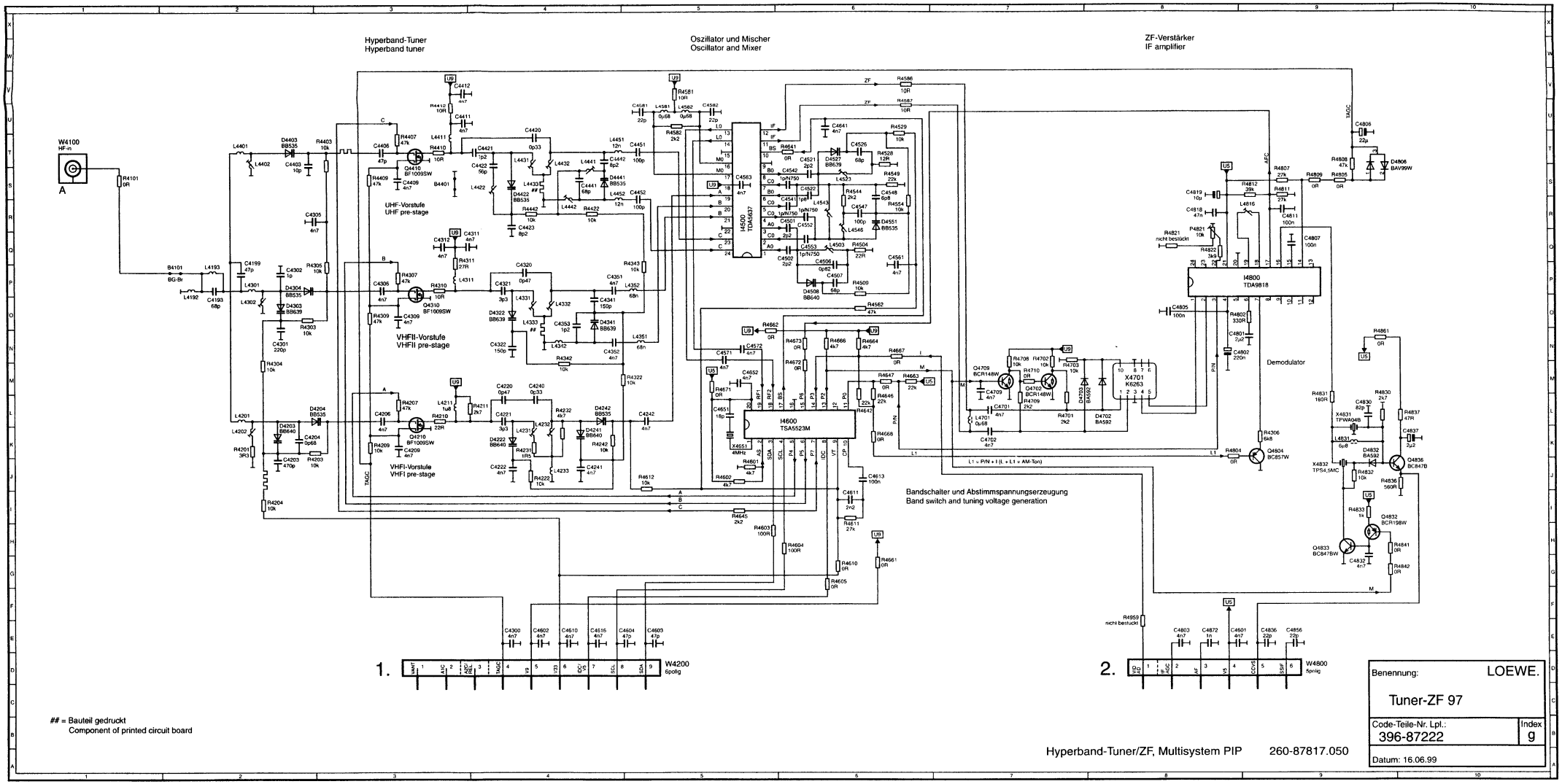
Hyperband-Tuner
Hyperband tuner
Oszillator und Mischer
Oscillator and Mixer
ZF-Verstärker
IF amplifier
UHF-Vorstufe
UHF pre-stage
VHFII-Vorstufe
VHFII pre-stage
VHFI-Vorstufe
VHFI pre-stage
Demodulator
Bandschalter und Abstimmspannungserzeugung
Band switch and tuning voltage generation
I4600
TSA5523M
I4800
TDA9818
I4500
TDA5637
X4701
K6263
W4100
HF-in
W4200
6polig
W4800
5polig
= Bauteil gedruckt
Component of printed circuit board
Benennung:
LOEWE.
Tuner-ZF 97
Code-Teile-Nr. Lpl.:
396-87222
Index
g
Datum: 16.06.99
Hyperband-Tuner/ZF, Multisystem PIP
260-87817.050

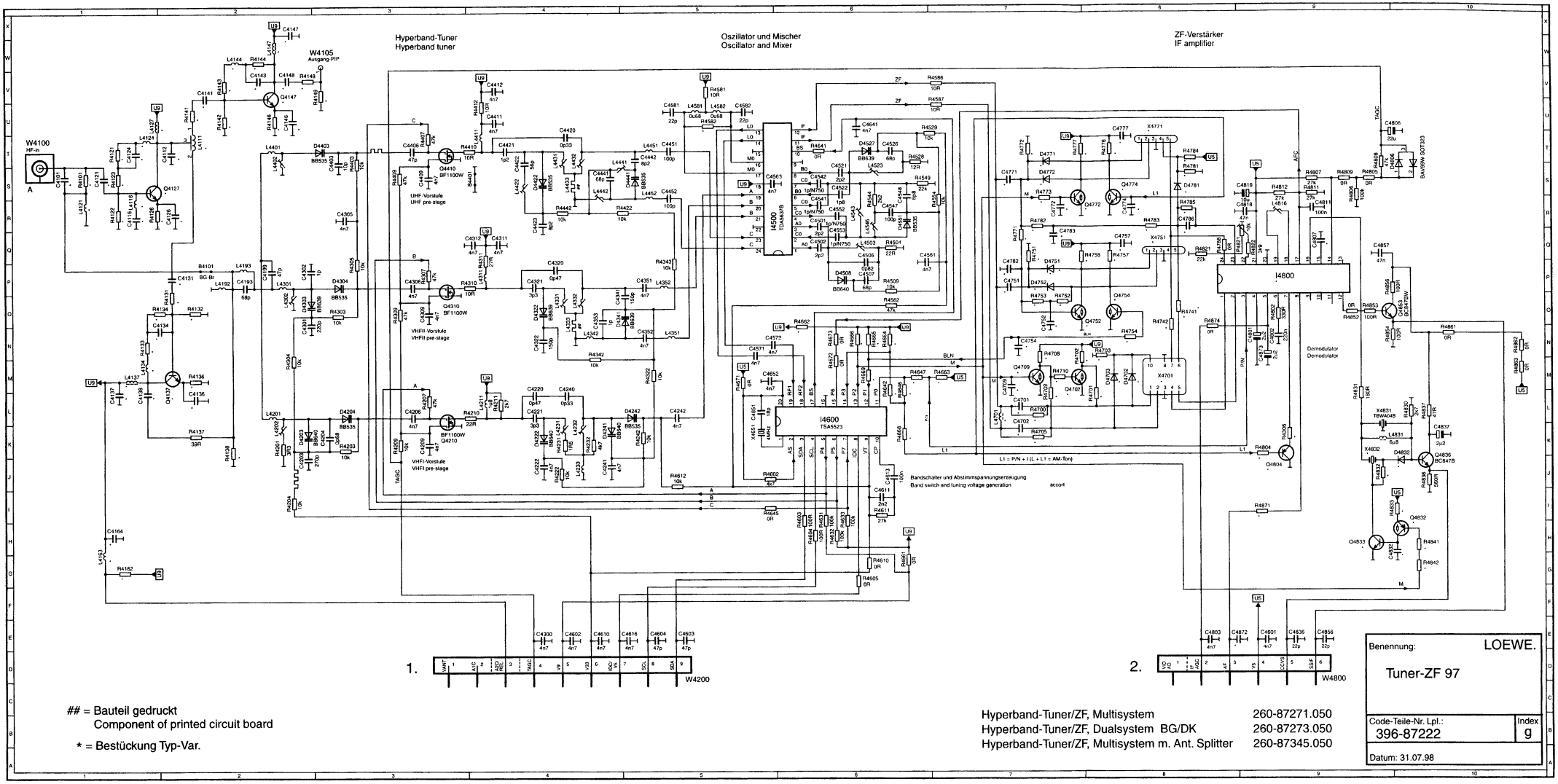

= Bauteil gedruckt
Component of printed circuit board

* = Bestückung Typ-Var.

Hyperband-Tuner/ZF, Multisystem	260-87271.050
Hyperband-Tuner/ZF, Dualsystem BG/DK	260-87273.050
Hyperband-Tuner/ZF, Multisystem m. Ant. Splitter	260-87345.050

Benennung:	LOEWE.
Tuner-ZF 97	
Code-Teile-Nr. Lpl.: 396-87222	Index g
Datum: 31.07.98	

Q 4140

Baugruppen

Geräte Typ	Melody L	CT 1570 Z	Contur 1663 Z	Contur 1670 Z	Cantus 3870 ZW	Cantus 3870 ZW	Cantus 3872 ZP	Profil 3563 Z	Profil 3570 Z	Profil 3570 Z	Profil 3572 ZP	Profil 3572 ZP	Profil 3572 Z	Xelos 5255 Z	Xelos 5255 Z	Xelos 5261 ZW	Xelos 5270 ZW	Xelos 5270 ZW	Planus 4663 Z	Planus 4663 Z	Planus 4670 ZPW	Planus 4670 ZW	Planus 4670 ZW	Planus 4672 ZP	Planus 4672 ZP	Planus 4872 Z	Arcada 8755 Z	Calida 5755 Z	Calida 5755 Z	Calida 5763 Z	Calida 5763 Z	Calida 5772 ZP	Calida 5772 ZP	Calida 5784 ZP	Calida 5784 ZP
Art.-Nr.	59406.00	59458.00	59421.60	59424.00	59461.60	59461.00	.59460.72	59486.60	59487.00	59487.60	59488.72	59488.62	59488.00	59455.60	59455.00	59456.60	59456.00	59457.60	59457.00	59415.60	59415.00	59418.72	59418.60	59418.00	59419.72	59419.62	59416.60	59416.00	59409.60	59442.60	59442.00	59445.60	59445.00	59444.72	59444.62	59408.72	59408.62
Geräte Baugruppen																																					
Basic - Board *														●	●													●	●							
Basic - Board #														●	●													●	●							
Basic - Board *														●	●													●	●							
Basic - Board #														●	●													●	●							
Basic - Board *																				●	●									●	●					
Basic - Board #																				●	●									●	●					
Basic - Board *			●					●												●	●											●	●			
Basic - Board #			●					●												●	●											●	●			
Basic - Board *		●		●					●																											
Basic - Board #		●		●					●																											
Basic - Board *										●																										
Basic - Board #										●																										
Basic - Board *	●												●														●									
Basic - Board #	●												●														●									
Basic - Board *																										●										
Basic - Board #																										●										
Basic - Board *												●																						●		
Basic - Board #												●																						●		
Basic - Board *																●																				
Basic - Board #																●																				
Basic - Board *																	●																			
Basic - Board #																	●																			
Basic - Board *																		●																		
Basic - Board #																		●																		
Basic - Board *																			●																	
Basic - Board #																			●																	
Basic - Board *																						●														
Basic - Board #																						●														
Basic - Board *																																				●
Basic - Board #																																				●
Basic - Board *											●																							●		
Basic - Board *																																			●	
Basic - Board *																			●																	
Basic - Board #																			●																	
Basic - Board *																	●																			
Basic - Board #																	●																			
Basic - Board *																		●																		
Basic - Board #																		●																		
Basic - Board *																			●																	
Basic - Board #																			●																	
Basic - Board *																						●														
Basic - Board #																						●														
Basic - Board *																																				●
Basic - Board #																																				●
Basic - Board *																																			●	
Basic - Board *																																			●	
Basic - Board *																																				●
Basic - Board *																																				●
Basic - Board #																																				●
Basic - Board *																																				●
Basic - Board #																																				●
Hyperband-Tuner /ZF, Dualsytsem BG/DK	●	●			●				●				●		●		●			●				●				●			●		●				
Hyperband-Tuner /ZF, Multisystem			●	●		●		●		●				●		●		●			●		●						●	●						
Hyperband-Tuner /ZF, Multisytsem PIP							●				●	●										●			●								●	●		
Hyperband-Tuner /ZF, Multisystem m.Ant.Splitt.							●				●											●			●								●	●	●	
Signal - Board	●	●			●				●				●		●		●			●				●				●			●		●				
Signal - Board ab 19.08.2000																				●				●												
Signal - Board			●	●		●		●		●				●		●		●			●		●						●	●						
Signal - Board ab 19.08.2000																				●				●												
Signal - Board											●															●										●
Signal - Board PiP							●				●											●			●								●		●	
Bedienteil																																			●	●
Bedienteil		●																																		
Bedienteil																												●	●	●	●	●	●	●		
Bedienteil														●	●																					
Bedienteil																●	●	●																		
Bedienteil			●	●	●			●	●	●	●									●																
Bedienteil																																				
Bedienteil	●						●				●	●	●							●	●	●	●	●	●	●								●	●		
Bedienteil																																				
Bildrohrplatte/SVM	●					●	●		●	●	●	●	●			●	●	●	●			●	●	●	●	●	●							●	●	●	●
Bildrohrplatte		●	●	●	●			●	●					●	●					●	●								●	●	●	●	●				
Bildröhre 33" A 80 EFF 002 X 43 4:3																																			●	●
Bildröhre 29" A 68 ESF 002 X 143 invar 4:3	●						●			●	●	●												●	●	●	●							●	●		
Bildröhre 28" A 66 EAK 552 X 54 invar 4:3																																				
Bildröhre 28" A 66 EAK 071 X 44 Eisen 4:3		●		●	●														●			●	●	●											
Bildröhre 28" W 66 ESF 002 X 44 16:9								●	●											●	●															
Bildröhre 24" A 59 EAK 552 X 44 invar 4:3																															●	●				
Bildröhre 24" A 59 EAK 071 X 44 Eisen 4:3			●																																	
Bildröhre 23"W 56 ESF 002 X 44 16:9																●	●																				
Bildröhre 21" A 51 EHE 175 X50 4:3														●	●													●	●	●						
Bild im Bild Tuner/ZF											●															●								●		●
Frequenzweiche																										●										
Frequenzweiche																				●	●															
Frequenzweiche																						●	●	●												
Frequenzweiche																																			●	●
IR- Geber "Control 100" LOEWE.		●	●	●	●	●	●	●	●	●	●	●	●																							
IR- Geber "Control 100"	●																																			
IR- Geber "Control 150" LOEWE.														●	●	●	●	●	●	●	●	●	●	●	●	●	●	●	●	●	●	●	●	●	●	●
◯ SAT-5-Nachrüstsatz	●	●	●	●	●	●	●	●	●	●	●	●	●	●	●	●	●	●	●	●	●	●	●	●	●	●	●	●	●	●	●	●	●	●	●	●
Twin-SAT-5-Nachrüstsatz	●	●	●	●	●	●	●	●	●	●	●	●	●	●	●	●	●	●	●	●	●	●	●	●	●	●	●	●	●	●	●	●	●	●	●	●

Baugruppen	396-87715.080	Basic - Board *		
	396-87715.180	Basic - Board #		
	396-87715.081	Basic - Board *		
	396-87715.181	Basic - Board #		
	396-87715.082	Basic - Board *		
	396-87715.182	Basic - Board #		
	396-87715.083	Basic - Board *		
	396-87715.183	Basic - Board #		
	396-87715.084	Basic - Board *		
	396-87715.184	Basic - Board #		
	396-87715.085	Basic - Board *		
	396-87715.185	Basic - Board #		
	396-87715.086	Basic - Board *		
	396-87715.186	Basic - Board #		
	396-87715.087	Basic - Board *		
	396-87715.187	Basic - Board #		
	396-87715.088	Basic - Board *		
	396-87715.089	Basic - Board *		
	396-87715.189	Basic - Board #		
	396-87715.090	Basic - Board *		
	396-87715.190	Basic - Board #		
	396-87715.091	Basic - Board *		
	396-87715.191	Basic - Board #		
	396-87715.092	Basic - Board *		
	396-87715.192	Basic - Board #		
	396-87715.093	Basic - Board *		
	396-87715.094	Basic - Board *		
	396-87715.095	Basic - Board *		
	396-87715.096	Basic - Board *		
	396-87715.097	Basic - Board *		
	396-87715.197	Basic - Board #		
	396-87715.098	Basic - Board *		
	396-87715.198	Basic - Board #		
	260-87273.050	Hyperband-Tuner /ZF, Dualsytsem BG/DK		
	260-87271.050	Hyperband-Tuner /ZF, Multisystem		
	260-87817.050	Hyperband-Tuner /ZF, Multisytsem PIP		
	260-87345.050	Hyperband-Tuner /ZF, Multisystem m.Ant.Splitt.		
	396-87954.050	Signal - Board		
	396-87954.060	Signal - Board ab 19.08.2000		
	396-87954.051	Signal - Board		
	396-87954.061	Signal - Board ab 19.08.2000		
	396-87954.052	Signal - Board		
	396-87954.062	Signal - Board PiP		
	396-85806.058	Bedienteil		
	396-87763.051	Bedienteil		
	396-87767.050	Bedienteil		
	396-87777.052	Bedienteil		
	396-87777.054	Bedienteil		
	396-87777.055	Bedienteil		
	396-87777.056	Bedienteil		
	396-87819.051	Bedienteil		
	396-87832.050	Bildrohrplatte/SVM		
	396-87832.053	Bildrohrplatte		
	345-26133	Bildröhre 33" A 80 EFF 002 X 43	4:3	
	345-27803	Bildröhre 29" A 68 ESF 002 X 143	invar 4:3	
	345-26907	Bildröhre 28" A 66 EAK 552 X 54	invar 4:3	
	345-26742	Bildröhre 28" A 66 EAK 071 X 44	Eisen 4:3	
	345-26303	Bildröhre 28" W 66 ESF 002 X 44	16:9	
	345-26906	Bildröhre 24" A 59 EAK 552 X 44	invar 4:3	
	345-28253	Bildröhre 24" A 59 EAK 071 X 44	Eisen 4:3	
	345-26992	Bildröhre 23"W 56 ESF 002 X 44	16:9	
	345-26334	Bildröhre 21" A 51 EHE 175 X50	4:3	
	396-85756.053	Bild im Bild Tuner/ZF		
	396-85729.053	Frequenzweiche		
	396-85729.056	Frequenzweiche		
	396-85729.059	Frequenzweiche		
	396-85729.063	Frequenzweiche		
	263-87000.050	IR- Geber "Control 100" LOEWE.		
	263-87000.052	IR- Geber "Control 100"		
	263-87000.060	IR- Geber "Control 150" LOEWE.		
	291-87006.050	SAT-5-Nachrüstsatz		
	291-87006.051	Twin-SAT-5-Nachrüstsatz		

* Basic-Board ohne PFC (Power Factor Control) bis 29.09.2000 / # Basic-Board mit PFC (Power Factor Control) ab 30.09.2000

Geräte-Variante .00 = BG/DK .60 = Multinorm + NICAM .62 = Multinorm + NICAM + PIP
.72 = Multinorm + NICAM + PIP

Kurzbezeichnung Z = 100Hz P = PIP W = Wide screen (16:9) ◯ = Nachrüstsatz

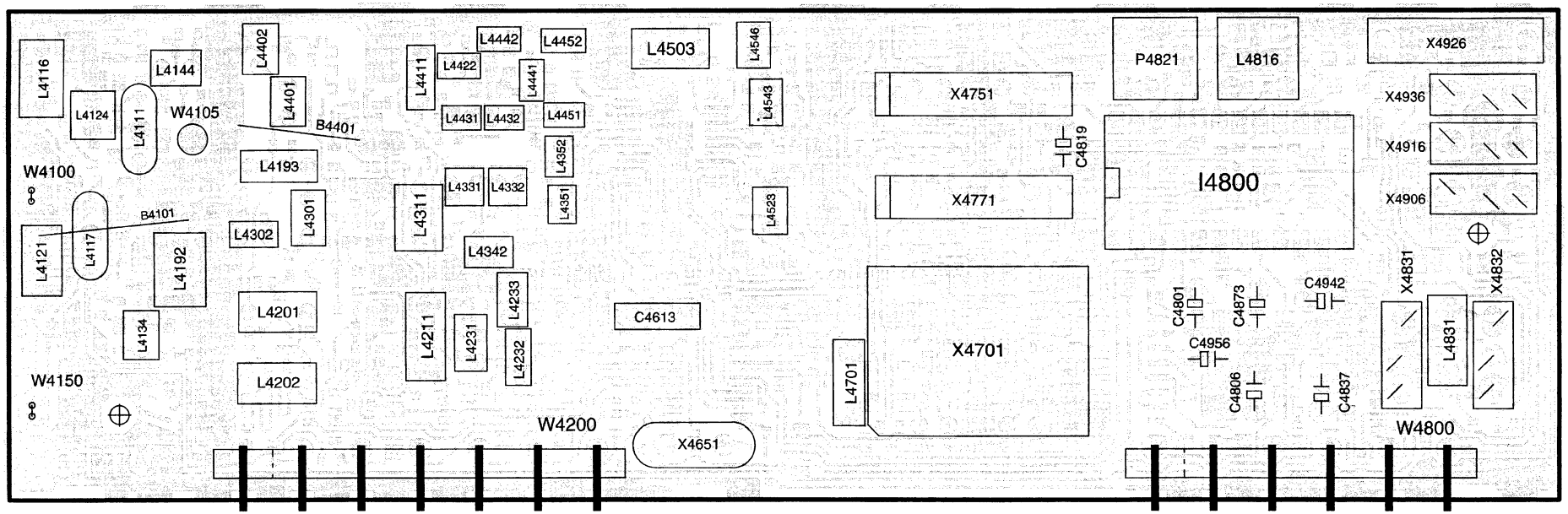

Ltpl. Tuner/ZF **396-87222G**
Tuner/IF P.C.B
Bestückungsseite • Components side

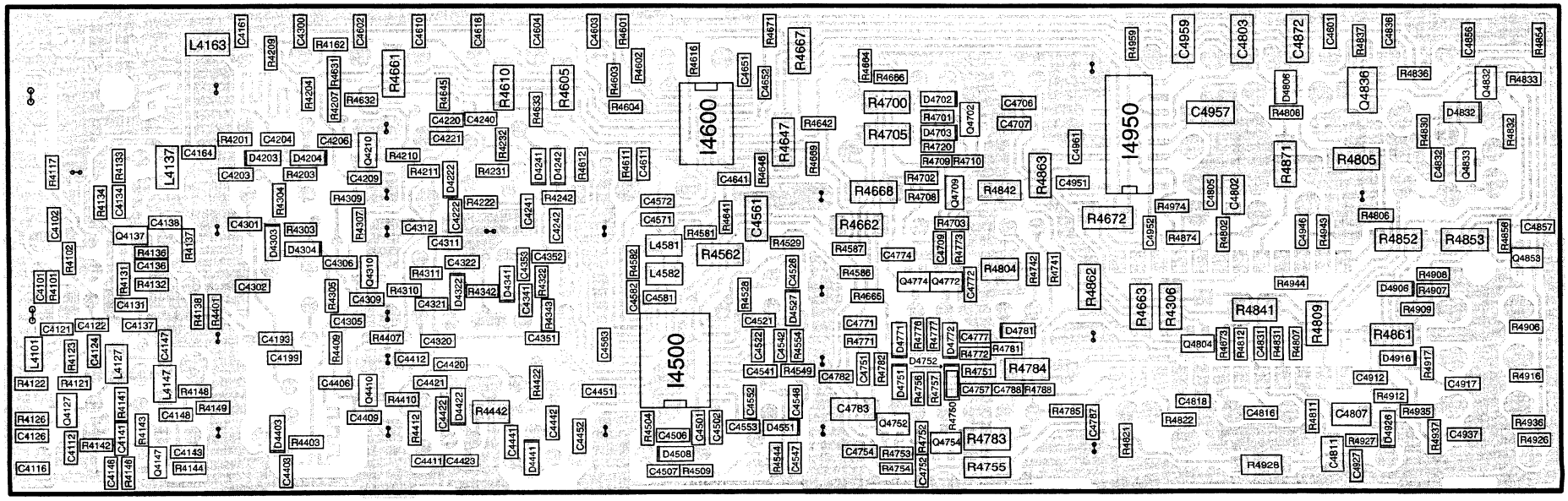

Ltpl. Tuner/ZF **396-87222G**
Tuner/IF P.C.B
Lötseite • Solder side

Q 4140

Components

TV set type	Art.-N°.	Set components	○
Melody L	59406.00		
CT 1570 Z	59458.00		
Contur 1663 Z	59421.60		
Contur 1670 Z	59424.60		
Contur 1670 Z	59424.00		
Cantus 3870 ZW	59461.60		
Cantus 3870 ZW	59461.00		
Cantus 3872 ZP	59460.72		
Profil 3563 Z	59486.60		
Profil 3563 Z	59486.00		
Profil 3570 Z	59487.60		
Profil 3570 Z	59487.00		
Profil 3572 ZP	59488.72		
Profil 3572 ZP	59488.62		
Profil 3572 Z	59488.00		
Xelos 5255 Z	59455.60		
Xelos 5255 Z	59455.00		
Xelos 5261 ZW	59456.60		
Xelos 5261 ZW	59456.00		
Xelos 5270 ZW	59457.60		
Xelos 5270 ZW	59457.00		
Planus 4663 Z	59415.60		
Planus 4663 Z	59415.00		
Planus 4670 ZPW	59418.72		
Planus 4670 ZW	59418.60		
Planus 4670 ZW	59418.00		
Planus 4672 ZP	59419.72		
Planus 4672 ZP	59419.62		
Planus 4872 Z	59416.60		
Planus 4872 Z	59416.00		
Arcada 8755 Z	59409.60		
Calida 5755 Z	59442.60		
Calida 5755 Z	59442.00		
Calida 5763 Z	59445.60		
Calida 5763 Z	59445.00		
Calida 5772 ZP	59444.72		
Calida 5772 ZP	59444.62		
Calida 5784 ZP	59408.72		
Calida 5784 ZP	59408.62		

Components		
Basic Board *		396-87715.080
Basic Board #		396-87715.180
Basic Board *		396-87715.081
Basic Board #		396-87715.181
Basic Board *		396-87715.082
Basic Board #		396-87715.182
Basic Board *		396-87715.083
Basic Board #		396-87715.183
Basic Board *		396-87715.084
Basic Board #		396-87715.184
Basic Board *		396-87715.085
Basic Board #		396-87715.185
Basic Board *		396-87715.086
Basic Board #		396-87715.186
Basic Board *		396-87715.087
Basic Board #		396-87715.187
Basic Board *		396-87715.088
Basic Board *		396-87715.089
Basic Board #		396-87715.189
Basic Board *		396-87715.090
Basic Board #		396-87715.190
Basic Board *		396-87715.091
Basic Board #		396-87715.191
Basic Board *		396-87715.092
Basic Board #		396-87715.192
Basic Board *		396-87715.093
Basic Board *		396-87715.094
Basic Board *		396-87715.095
Basic Board *		396-87715.096
Basic Board *		396-87715.097
Basic Board #		396-87715.197
Basic Board *		396-87715.098
Basic Board #		396-87715.198
Hyperband tuner /ZF, Dualsytsem BG/DK		260-87273.050
Hyperband tuner /ZF, Multisystem		260-87271.050
Hyperband tuner /ZF, Multisytsem PIP		260-87817.050
Hyperband tuner /ZF, Multisystem w.Ant.Splitt.		260-87345.050
Signal Board		396-87954.050
Signal - Board from 19.08.2000		396-87954.060
Signal Board		396-87954.051
Signal - Board from 19.08.2000		396-87954.061
Signal Board		396-87954.052
Signal Board PiP		396-87954.062
Control board		396-85806.058
Control board		396-87763.051
Control board		396-87767.050
Control board		396-87777.052
Control board		396-87777.054
Control board		396-87777.055
Control board		396-87777.056
Control board		396-87819.051
Picture tube board/SVM		396-87832.050
Picture tube board		396-87832.053
CRT 33" A 80 EFF 002 X 43	4:3	345-26133
CRT 29" A 68 ESF 002 X 143	invar 4:3	345-27803
CRT 28" A 66 EAK 552 X 54	invar 4:3	345-26907
CRT 28" A 66 EAK 071 X 44	iron 4:3	345-26742
CRT 28" W 66 ESF 002 X 44	16:9	345-26303
CRT 24" A 59 EAK 552 X 44	invar 4:3	345-26906
CRT 24" A 59 EAK 071 X 44	iron 4:3	345-28253
CRT 23"W 56 ESF 002 X 44	16:9	345-26992
CRT 21" A 51 EHE 175 X50	4:3	345-26334
Picture in picture tuner/IF		396-85756.053
Cross-Over network		396-85729.053
Cross-Over network		396-85729.056
Cross-Over network		396-85729.059
Cross-Over network		396-85729.063
Remote Handset "Control 100" LOEWE.		263-87000.050
Remote Handset "Control 100"		263-87000.052
Remote Handset "Control 150" LOEWE.		263-87000.060
SAT 5 Retrofit kit		291-87006.050
Twin SAT 5 Retrofit kit		291-87006.051

* Basic Board w/o PFC (Power Factor Control) till 29.09.2000 / # Basic Board with PFC (Power Factor Control) from 30.09.2000

TV set variant .00 = BG/DK .60 = Multinorm + NICAM .62 = Multinorm + NICAM + PIP
.72 = Multinorm + NICAM + PIP

Grammalogue Z = 100Hz P = PIP W = Wide screen (16:9) ○ = Retrofit kit

Pos.Nr. Item N°.	Bestell-Bezeichnung	Description	Bestell-Nr. List Part N°.	Var. Var.
	BAUGRUPPEN	**UNITS**		
830	LPL. Frequensweiche kpl.	Print Circuit Board	396-85729063	
U3371	Bildrohr/SVM kpl. Q2400/Q4140 4:3	Print Circuit Board	396-87832050	
U4140	BAS-B. kpl. TU-MAS/33" ohne PFC	Print Circuit Board	396-87715093	H62
U4140	BAS-B. kpl. TU-MAS/33" ohne PFC	Print Circuit Board	396-87715093	J62
U4140	BAS-B. kpl. TU-MAS/33" ohne PFC	Print Circuit Board	396-87715093	T62
U4140	BAS-B. kpl. TU-MAS,MP/33" o. PFC	Print Circuit Board	396-87715096	J72
U4140	BAS-B. kpl. TU-MAS,MP/33" o. PFC	Print Circuit Board	396-87715096	L72
U4140	BAS-B. kpl. TU-MAS,MP/33" o. PFC	Print Circuit Board	396-87715096	T72
U4141	SIG-B. kpl. PIP	Print Circuit Board	396-87954052	H62
U4141	SIG-B. kpl. PIP	Print Circuit Board	396-87954052	J62
U4141	SIG-B. kpl. PIP	Print Circuit Board	396-87954052	T62
U4141	SIG-B. kpl. PIP	Print Circuit Board	396-87954062	J72
U4141	SIG-B. kpl. PIP	Print Circuit Board	396-87954062	L72
U4141	SIG-B. kpl. PIP	Print Circuit Board	396-87954062	T72
U8211	Bedienung kpl. CALIDA Q4140	Print Circuit Board	396-85806058	
	DRUCKSACHEN	**OPERATING INSTRUCTIONS**		
570	Rückantwortkarte D-I-GB-F-E-NL	Indicating Sheet	240-28787001	
N0001	Service Kurzanleitung Q4140	Service Manual	230-28784	
N0001	BAN -D/I/NL/F/GB/E-Q4140	Operating Instruct.	233-28779	H62
N0001	BAN -D/I/NL/F/GB/E-Q4140	Operating Instruct.	233-28779	J62
N0001	BAN -D/I/NL/F/GB/E-Q4140	Operating Instruct.	233-28779	T62
N0001	BAN -D/I/NL/F/GB/E-Q4140	Operating Instruct.	233-28779	T72
N0001	BAN -D/I/NL/F/GB/E-Q4140	Operating Instruct.	233-28779001	J72
N0001	BAN -D/I/NL/F/GB/E-Q4140	Operating Instruct.	233-28779001	L72
	GERÄTEBEIPACK	**SET SUPPLEMENT**		
A0640	Mikrozelle 1,5V Alkali-Mangan	Battery	280-13411	
U9111	IR-Fernbedienung Control 150 arktis	Transmitter	263-87000060	
	VERPACKUNGSMATERIAL	**PACKING MATERIAL**		
102	Schutzstreifen 1200 x 800 mm	Protective Packing	253-84666001	H62
102	Schutzstreifen 1200 x 800 mm	Protective Packing	253-84666001	J62
102	Schutzstreifen 1200 x 800 mm	Protective Packing	253-84666001	T62
102	Schutzstreifen 1600 x 1250 mm	Protective Packing	253-84666022	J72
102	Schutzstreifen 1600 x 1250 mm	Protective Packing	253-84666022	L72
102	Schutzstreifen 1600 x 1250 mm	Protective Packing	253-84666022	T72
103	Schutzstreifen	Protective Packing	253-84666025	J72
103	Schutzstreifen	Protective Packing	253-84666025	L72
103	Schutzstreifen	Protective Packing	253-84666025	T72
600	Verpackungskarton LO-Druck	Packing Case	245-86271702	
	VERPACKUNGSMATERIAL	**PACKING MATERIAL**		
610	Packschalen-Satz 33" CALIDA	Cushion-Set	252-86273050	
J0501	Klarsichtbeutel 240x320 bedruckt	Protective Packing	253-16668	
J0701	Schutzstreifen 350 x 190 mm(IR-G.)	Protective Packing	253-84666004	
	VERBINDUNGSLEITUNG	**CONNECTING CABLES**		
N102	Netzkabel schwarz 3400lg. 2x0,5MH	Power Cord	170-25132003	

Calida 5784 ZP Art.-Nr. 59408.62 / 72

Pos.Nr. Item N°.	Bestell-Bezeichnung	Description	Bestell-Nr. List Part N°.	Var. Var.
	KNÖPFE	**BUTTONS**		
303	Knopf II / Netzschalter hellblau	Button	682-85749101	
320	Knopf/Taster schwarz	Button	682-85081111	
	GEHÄUSETEILE	**CABINET MOUNTING**		
111	Halter/RW	Holder	602-85723101	
112	Flachr.Schraube M4,0x10 f. RW-Befest.	Screw	435-24094	
113	EJOT-PT-Schraube 4,0x14 KB40x14	Screw	440-27773	
200	Distanzstück	Clutch Piece	503-24754	
230	Halter/Entmag.	Holder	602-84286101	
234	Kabelhalter für Entmagnetisierung	Holder	602-18262	H62
234	Kabelhalter für Entmagnetisierung	Holder	602-18262	T62
301	Träger/Bedienung	Supporter	541-85747102	
311	Magnet f. Gehäuse	Magnet	303-85893005	
G100	FFS-Gehäuse graphit 33"	Cabinet	750-86277002	H62
G100	Gehäuse graphit 33"	Cabinet	750-86277005	L72
G100	FFS-Gehäuse brill.silber 33"	Cabinet	750-86277007	T62
G100	FFS-Gehäuse brill.silber 33"	Cabinet	750-86277007	T72
G100	FFS-Gehäuse brill.blau 33"	Cabinet	750-86277010	J62
G100	FFS-Gehäuse brill.blau 33"	Cabinet	750-86277010	J72
G101	Zwischenstück natur	Cover	568-85727101	J62
G101	Zwischenstück natur	Cover	568-85727101	J72
G101	Zwischenstück natur	Cover	568-85727101	T62
G101	Zwischenstück natur	Cover	568-85727101	T72
G101	Zwischenstück schwarz	Cover	568-85727102	H62
G101	Zwischenstück schwarz	Cover	568-85727102	L72
G110	Rückwand schwarz 33"	Backcover	775-86278002	H62
G110	Rückwand graphit 33"	Backcover	775-86278012	H62
G110	Rückwand graphit 33"	Backcover	775-86278012	L72
G110	Rückwand brill.silber 33"	Backcover	775-86278015	J62
G110	Rückwand brill.silber 33"	Backcover	775-86278015	J72
G110	Rückwand brill.silber 33"	Backcover	775-86278015	T62
G110	Rückwand brill.silber 33"	Backcover	775-86278015	T72
G111	Zwischenstück natur	Cover	568-85727101	J62
G111	Zwischenstück natur	Cover	568-85727101	J72
G111	Zwischenstück natur	Cover	568-85727101	T62
G111	Zwischenstück natur	Cover	568-85727101	T72
G111	Zwischenstück schwarz	Cover	568-85727102	H62
G111	Zwischenstück schwarz	Cover	568-85727102	L72
G310	Klappe/Bedien. vorm. sw mit Knopf	Cover Plate	706-85748053	H62
G310	Klappe/Bedien. vorm. brill.blau	Cover Plate	706-85748057	J62
G310	Klappe/Bedien. vorm. brill.blau	Cover Plate	706-85748057	J72
G310	Klappe/Bedien. brill.silber	Cover Plate	706-85748058	T62
G310	Klappe/Bedien. brill.silber	Cover Plate	706-85748058	T72
G310	Klappe/Bedien. vorm. graphit mit Knopf	Cover Plate	706-85748059	L72
G350	Ziergitter schwarz	Speaker Grille	708-86276002	H62
G350	Ziergitter graphit	Speaker Grille	708-86276005	L72
G350	Ziergitter brill.silber	Speaker Grille	708-86276007	T62
G350	Ziergitter brill.silber	Speaker Grille	708-86276007	T72

Calida 5784 ZP — Art.-Nr. 59408.62 / 72

Pos.Nr. Item N°.	Bestell-Bezeichnung	Description	Bestell-Nr. List Part N°.	Var. Var.
G350	Ziergitter brill.blau	Speaker Grille	708-86276009	J62
G350	Ziergitter brill.blau	Speaker Grille	708-86276009	J72
H0730	Chassishalter rechts	Holder	602-81482121	
H0731	Chassishalter links	Holder	602-81481101	
H0732	Gewindelasche M 4 f. RW-Befestigung	Guide Strap	561-81547101	
H996	Buchsenabdeckung	Mask	703-87182021	H62
H996	Abdeckung Scart	Mask	703-87849001	H62
H996	Abdeckung Scart	Mask	703-87849001	J62
H996	Abdeckung Scart	Mask	703-87849001	T62
H996	Abdeckung Scart	Mask	703-87849031	J72
H996	Abdeckung Scart	Mask	703-87849031	L72
H996	Abdeckung Scart	Mask	703-87849031	T72
V0000	Bildröhre „PH"A80-EFF002x43 33"	Picture Tube	345-26133	
	SPULEN/LAUTSPRECHER	**COILS, SPEAKERS**		
800	Lautspr. Z= 4 Ohm 20W TT	Loudspeaker	272-87846	
810	Lautspr. 4 Ohm 20W HT	Loudspeaker	272-86411	
L001	Entmagn. Spule 32" 16:9/ 33" 4:3	Coil	297-87882001	
	ALLGEM.MECHAN.TEILE	**COMMON MECHANICAL PARTS**		
305	Clamper	Cable Binding	530-21237	

Calida 5772 ZP — Art.-Nr. 59444.62 / 72

Pos.Nr. Item N°.	Bestell-Bezeichnung	Description	Bestell-Nr. List Part N°.	Var. Var.
	BAUGRUPPEN	**UNITS**		
U3371	Bildrohr/SVM kpl. Q2400/Q4140 4:3	Print Circuit Board	396-87832050	
U4140	BAS-B. kpl. TU-MAS/29" ohne PFC	Print Circuit Board	396-87715088	J62
U4140	BAS-B. kpl. TU-MAS/29" ohne PFC	Print Circuit Board	396-87715088	L62
U4140	BAS-B. kpl. TU-MAS/29" ohne PFC	Print Circuit Board	396-87715088	T62
U4140	BAS-B. kpl. TU-MAS,MP/29" ohne PFC	Print Circuit Board	396-87715095	J72
U4140	BAS-B. kpl. TU-MAS,MP/29" ohne PFC	Print Circuit Board	396-87715095	L72
U4140	BAS-B. kpl. TU-MAS,MP/29" ohne PFC	Print Circuit Board	396-87715095	T72
U4141	SIG-B. kpl. PIP	Print Circuit Board	396-87954052	J62
U4141	SIG-B. kpl. PIP	Print Circuit Board	396-87954052	L62
U4141	SIG-B. kpl. PIP	Print Circuit Board	396-87954052	T62
U4141	SIG-B. kpl. PIP	Print Circuit Board	396-87954062	J72
U4141	SIG-B. kpl. PIP	Print Circuit Board	396-87954062	L72
U4141	SIG-B. kpl. PIP	Print Circuit Board	396-87954062	T72
U8211	LPL.kpl. Bedienung	Print Circuit Board	396-87767050	
	DRUCKSACHEN	**OPERATING INSTRUCTIONS**		
570	Rückantwortkarte D-I-GB-F-E-NL	Indicating Sheet	240-28787001	
N0001	Service Kurtanleitung Q4140	Service Manual	230-28784	
N0001	BAN -D/I/NL/F/GB/E-Q4140	Operating Instrict.	233-28779	J62
N0001	BAN -D/I/NL/F/GB/E-Q4140	Operating Instrict.	233-28779	L62
N0001	BAN -D/I/NL/F/GB/E-Q4140	Operating Instrict.	233-28779	L72
N0001	BAN -D/I/NL/F/GB/E-Q4140	Operating Instrict.	233-28779	T62

Calida 5772 ZP — Art.-Nr. 59444.62 / 72

Pos.Nr. Item N°.	Bestell-Bezeichnung	Description	Bestell-Nr. List Part N°.	Var. Var.
N0001	BAN -D/I/NL/F/GB/E-Q4140	Operating Instrict.	233-28779	T72
N0001	BAN -D/I/NL/F/GB/E-Q4140	Operating Instrict.	233-28779001	J72
	GERÄTEBEIPACK	**SET SUPPLEMENT**		
A0640	Mikrozelle 1,5V Alkali-Mangan	Battery	280-13411	
U9111	IR-Fernbedienung Control 150 arktis	Transmitter	263-87000060	
	VERPACKUNGSMATERIAL	**PACKING MATERIAL**		
103	Schutzstreifen 1200 x 800 MM	Protective Packing	253-84666001	
600	Verpackungskarton CALIDA Relaunch	Packing Case	245-85739003	
610	Packschalen-Satz 29" CALIDA	Cushion-Sen	252-85737050	
J0501	Klarsichtbeutel 240x320 bedruckt	Protective Packing	253-16668	
J0701	Schutzstreifen 350 x 190 mm(IR-G.)	Protective Packing	253-84666004	
	VERBINDUNGSLEITUNG	**CONNECTING CABLES**		
N104	Netzkabel schwarz 2250lg. 2X0,5MH	Power Cord	170-25132001	
	KNÖPFE	**BUTTONS**		
303	Knopf für Netzschalter hellblau	Button	682-87683101	
320	Tastenset für Servicefunktionen schwarz	Button	682-87685101	
	GEHÄUSETEILE	**CABINET MOUNTING**		
104	Magnet D 8x4	Magnet	303-28596	
105	Silikondämpfer	Gear Wheel	616-28597	
106	Schraube EJOT-PT 3,0x8 KB30x8	Screw	440-23640	
107	Gummipuffer	Foot	783-87772001	
111	Halter/RW	Holder	602-85723101	
112	Flachr. Schraube M4,0x10 f. RW-Befest.	Screw	435-24094	
113	EJOT-PT-Schraube 4,0x14 KB40X14	Screw	440-27773	
116	Filzstreifen 10x20	Felt Strip	414-25190	
200	Distanzstück f. Bildrohrbefestigung.	Clutch Piece	503-17983	
201	Schraube 7x40 vzkt. f. Bildrohrbefestig.	Screw	440-18058	
230	Halter/Entmag..	Holder	602-84286101	
301	Halterung für Bedienteil-Leiterplatte	Holder	521-87686101	
G100	Gehäuse C72 brillantsilber	Cabinet	750-87703101	T62
G100	Gehäuse C72 brillantsilber	Cabinet	750-87703101	T72
G100	Gehäuse C72 graphit	Cabinet	750-87703102	L62
G100	Gehäuse C72 graphit	Cabinet	750-87703102	L72
G100	Gehäuse C72 brillantblau	Cabinet	750-87703103	J62
G100	Gehäuse C72 brillantblau	Cabinet	750-87703103	J72
G101	Zwischenstück natur	Cover	568-85727101	J62
G101	Zwischenstück natur	Cover	568-85727101	J72
G101	Zwischenstück natur	Cover	568-85727101	T62
G101	Zwischenstück natur	Cover	568-85727101	T72
G101	Zwischenstück schwarz	Cover	568-85727102	L62
G101	Zwischenstück schwarz	Cover	568-85727102	L72
G110	Rückwand silber 29"	Backcover	775-85734016	J62
G110	Rückwand silber 29"	Backcover	775-85734016	J72
G110	Rückwand silber 29"	Backcover	775-85734016	T62
G110	Rückwand silber 29"	Backcover	775-85734016	T72
G110	Rückwand graphit 29"	Backcover	775-85734017	L62

Calida 5772 ZP — Art.-Nr. 59444.62 / 72

Pos.Nr. Item N°.	Bestell-Bezeichnung	Description	Bestell-Nr. List Part N°.	Var. Var.
G110	Rückwand graphit 29"	Backcover	775-85734017	L72
G111	Zwischenstück natur	Cover	568-85727101	J62
G111	Zwischenstück natur	Cover	568-85727101	J72
G111	Zwischenstück natur	Cover	568-85727101	T62
G111	Zwischenstück natur	Cover	568-85727101	T72
G111	Zwischenstück schwarz	Cover	568-85727102	L62
G111	Zwischenstück schwarz	Cover	568-85727102	L72
G310	Klappe kpl. graphit	Cover Plate	706-87681007	L62
G310	Klappe kpl. graphit	Cover Plate	706-87681007	L72
G310	Klappe kpl. brillantsilber	Cover Plate	706-87681101	T62
G310	Klappe kpl. brillantsilber	Cover Plate	706-87681101	T72
G310	Klappe kpl. brillantblau	Cover Plate	706-87681103	J62
G310	Klappe kpl. brillantblau	Cover Plate	706-87681103	J72
G311	Scharnier für Klappe schwarz	Hinge	573-87682102	
G350	Ziergitter C72 brillantsilber	Speaker Grille	708-87707001	T62
G350	Ziergitter C72 brillantsilber	Speaker Grille	708-87707001	T72
G350	Ziergitter C72 graphit	Speaker Grille	708-87707002	L62
G350	Ziergitter C72 graphit	Speaker Grille	708-87707002	L72
G350	Ziergitter C72 brillantblau	Speaker Grille	708-87707003	J62
G350	Ziergitter C72 brillantblau	Speaker Grille	708-87707003	J72
H0730	Chassishalter rechts	Holder	602-81482121	
H0731	Chassishalter links	Holder	602-81481101	
H0732	Gewindelasche M 4 f. RW-Befestigung	Guide Strap	561-81547101	
H996	Buchsenabdeckung	Mask	703-87182021	J62
H996	Buchsenabdeckung	Mask	703-87182021	L62
H996	Buchsenabdeckung	Mask	703-87182021	T62
H996	Abdeckung/Scart	Mask	703-87182031	J72
H996	Abdeckung/Scart	Mask	703-87182031	L72
H996	Abdeckung/Scart	Mask	703-87182031	T72
V0000	29Z „PH"A68-ESF002X143	Picture Tube	345-27803	
	SPULEN/LAUTSPRECHER	**COILS, SPEAKERS**		
800	Lautspr. 8 Ohm 11W	Loudspeaker	272-86074	
L001	Entmagn. Spule 28/29"	Coil	297-86625001	
L001	Entmagn. Spule 28/29" 4:3, 28" 16:9	Coil	297-87882003	J62
L001	Entmagn. Spule 28/29" 4:3, 28" 16:9	Coil	297-87882003	J72
L001	Entmagn. Spule 28/29" 4:3, 28" 16:9	Coil	297-87882003	L72
L001	Entmagn. Spule 28/29" 4:3, 28" 16:9	Coil	297-87882003	T72
	ALLGEM.MECHAN.TEILE	**COMMON MECHANICAL PARTS**		
305	Clamper	Cable Binding	530-21237	

Calida 5763 Z — Art.-Nr. 59445.00 / 60

Pos.Nr. Item N°.	Bestell-Bezeichnung	Description	Bestell-Nr. List Part N°.	Var. Var.
	BAUGRUPPEN	**UNITS**		
U3371	Bildrohr/ o.SVM kpl. Q4140	Print Circuit Board	396-87832053	
U4140	BAS-B. kpl. Q4140 TU-D/24" ohne PFC	Print Circuit Board	396-87715082	L00
U4140	BAS-B. kpl. Q4140 TU-M/24" ohne PFC	Print Circuit Board	396-87715083	L60
U4140	BAS-B. kpl. Q4140 TU-M/24" ohne PFC	Print Circuit Board	396-87715083	T60
U4141	SIG-B. kpl. Q4140	Print Circuit Board	396-87954050	L00
U4141	SIG-B. kpl. Q4140 NICAM	Print Circuit Board	396-87954051	L60
U4141	SIG-B. kpl. Q4140 NICAM	Print Circuit Board	396-87954051	T60
U8211	@ LPL.kpl. Bedienung Q4100	Print Circuit Board	396-87767050	
	DRUCKSACHEN	**OPERATING INSTRUCTIONS**		
570	Rückantwortkarte D-I-GB-F-E-NL	Indicating Sheet	240-28787001	
N0001	Service Kurzanleitung Q4140	Service Manual	230-28784	
N0001	BAN -D/I/NL/F/GB/E-Q4140	Operating Instruct.	233-28779	
	GERÄTEBEIPACK	**SET SUPPLEMENT**		
A0640	Mikrozelle 1,5V Alkali-Mangan	Battery	280-13411	
U9111	IR-Fernbedienung Control 150 arktis	Transmitter	263-87000060	
	VERPACKUNGSMATERIAL	**PACKING MATERIAL**		
600	Verpackungskarton CALIDA Relaunch	Packing Case	245-85746003	
610	Packschalen-Satz 24" CALIDA	Cushion-Set	252-85745050	
J0101	Schutzstreifen 1200 x 800 mm	Protective Packing	253-84666001	
J0501	Klarsichtbeutel 240x320 bedruckt	Protective Packing	253-16668	
J0701	Schutzstreifen 350 x 190 mm(IR-G.)	Protective Packing	253-84666004	
	VERBINDUNGSLEITUNG	**CONNECTING CABLES**		
N104	Netzkabel sw 2250LG. 2X0,5MH	Power Cord	170-25132001	
	KNÖPFE	**BUTTONS**		
303	Knopf für Netzschalter hellblau	Button	682-87683101	
320	Tasten-Set für Servicefunktion sw	Button	682-87685101	
	GEHÄUSETEILE	**CABINET MOUNTING**		
104	Magnet D 8x4	Magnet	303-28596	
105	Silikondämpfer	Gear Wheel	616-28597	
106	Schraube EJOT-PT 3,0X8 KB30X8	Screw	440-23640	
107	Gummipuffer	Foot	783-87772001	
111	Halter/RW	Holder	602-85723101	
112	Flachr. Schraube M4,0X10 f.RW-Befest.	Screw	435-24094	
113	EJOT-PT-Schraube 4,0X14 KB40x14	Screw	440-27773	
116	Filzstreifen 10x20	Felt Strip	414-25190	
200	Distanzstück für Bildrohrbefestigung	Clutch Piece	503-17983	
201	Schraube 7x40 vzkt. für Bildrohrbefest.	Screw	440-18058	
230	Halter/Entmagnet.	Holder	602-84286101	
301	Halterung für Bedienteil-Leiterplatte	Holder	521-87686101	
710	24Z „PH"A59-EAK552X54 o.44	Picture Tube	345-26906	
G100	Gehäuse C63 brillantsilber	Cabinet	750-87702101	T60
G100	Gehäuse C63 graphit	Cabinet	750-87702102	L00
G100	Gehäuse C63 graphit	Cabinet	750-87702102	L60
G101	Zwischenstück natur	Cover	568-85727101	T60

Calida 5763 Z — Art.-Nr. 59445.00 / 60

Pos.Nr. Item N°.	Bestell-Bezeichnung	Description	Bestell-Nr. List Part N°.	Var. Var.
G101	Zwischenstück schwarz	Cover	568-85727102	L00
G101	Zwischenstück schwarz	Cover	568-85727102	L60
G110	Rückwand silber 24"	Backcover	775-85742005	T60
G110	Rückwand graphit 24"	Backcover	775-85742014	L00
G110	Rückwand graphit 24"	Backcover	775-85742014	L60
G111	Zwischenstück natur	Cover	568-85727101	T60
G111	Zwischenstück schwarz	Cover	568-85727102	L00
G111	Zwischenstück schwarz	Cover	568-85727102	L60
G310	Klappe kpl. graphit	Cover Plate	706-87681007	L00
G310	Klappe kpl. graphit	Cover Plate	706-87681007	L60
G310	Klappe kpl. brillantsilber	Cover Plate	706-87681101	T60
G311	Scharnier für Klappe schwarz	Hinge	573-87682102	
G350	Ziergitter C63 brillantsilber	Speaker Grille	708-87706001	T60
G350	Ziergitter C63 graphit	Speaker Grille	708-87706002	L00
G350	Ziergitter C63 graphit	Speaker Grille	708-87706002	L60
H0730	Chassishalter rechts	Holder	602-81482121	
H0731	Chassishalter links	Holder	602-81481101	
H0732	Gewindelasche M 4 f.RW-Befestigung	Guide Strap	561-81547101	
H996	Buchsenabdeckung	Mask	703-87182021	
	SPULEN/LAUTSPRECHER	**COILS, SPEAKERS**		
800	Lautsprecher. 8 Ohm 11W	Loudspeaker	272-86074	
L001	Entmagnet.-Spule 24"	Coil	297-86598001	
L001	Entmagnet.-Spule 24" 4:3	Coil	297-87882004	L60
	ALLGEM.MECHAN.TEILE	**COMMON MECHANICAL PARTS**		
305	Clamper	Cable Binding	530-21237	
	INTEGR.SCHALTUNGEN	**INTEGRATED CIRCUITS**		
I1894	IC ST24E36F6 Q4140	Integrated Circuit	349-90575440	00
I1894	IC ST24E36F6 Q4140	Integrated Circuit	349-90575450	60

Calida 5755 Z — Art.-Nr. 59442.00 / 60

Pos.Nr. Item N°.	Bestell-Bezeichnung	Description	Bestell-Nr. List Part N°.	Var. Var.
	BAUGRUPPEN	**UNITS**		
U3371	BILDROHR/O.SVM kpl. Q4140	Print Circuit Board	396-87832053	
U4140	BAS-B. kpl. TU-D/21" ohne PFC	Print Circuit Board	396-87715080	L00
U4140	BAS-B. kpl. TU-M/21" ohne PFC	Print Circuit Board	396-87715081	J60
U4140	BAS-B. kpl. TU-M/21" ohne PFC	Print Circuit Board	396-87715081	L60
U4140	BAS-B. kpl. TU-M/21" ohne PFC	Print Circuit Board	396-87715081	T60
U4140	BAS-B. kpl. TU-M/21" MIT PFC	Print Circuit Board	396-87715181	J60
U4140	BAS-B. kpl. TU-M/21" MIT PFC	Print Circuit Board	396-87715181	L60
U4141	SIG-B. kpl.	Print Circuit Board	396-87954050	L00
U4141	SIG-B. kpl. NICAM	Print Circuit Board	396-87954051	J60
U4141	SIG-B. kpl. NICAM	Print Circuit Board	396-87954051	L60
U4141	SIG-B. kpl. NICAM	Print Circuit Board	396-87954051	T60
U8211	@ LPL. kpl. Bedienung	Print Circuit Board	396-87767050	

Calida 5755 Z — Art.-Nr. 59442.00 / 60

Pos.Nr. Item N°.	Bestell-Bezeichnung	Description	Bestell-Nr. List Part N°.	Var. Var.
	DRUCKSACHEN	**OPERATING INSTRUCTIONS**		
570	Rückantwortkarte D-I-GB-F-E-NL	Indicating Sheet	240-28787001	
N0001	Service Kurzanleitung Q4140	Service Manual	230-28784	
N0001	BAN -D/I/NL/F/GB/E-Q4140	Operating Instruct.	233-28779	
	GERÄTEBEIPACK	**SET SUPPLEMENT**		
A0640	Mikrozelle 1,5V Alkali-Mangan	Battery	280-13411	
U9111	IR-Fernbedienung Control 150 arktis	Transmitter	263-87000060	
	VERPACKUNGSMATERIAL	**PACKING MATERIAL**		
600	Verpackungskarton CALIDA Relaunch	Packing Case	245-86391003	
610	Packschalen-Satz 21"	Cushion-Set	252-86392050	
J0101	Schutzstreifen 1200 x 800 m	Protective Packing	253-84666001	
J0501	Klarsichtbeutel 240X320 bedruckt	Protective Packing	253-16668	
J0701	Schutzstreifen 350 X 190 mm(IR-G.)	Protective Packing	253-84666004	
	VERBINDUNGSLEITUNG	**CONNECTING CABLES**		
N104	Netzkabel sw 2250LG. 2x0,5MH	Power Cord	170-25132001	
	KNÖPFE	**BUTTONS**		
303	Knopf für Netzschalter hellblau	Button	682-87683101	
320	Tastenset für Servicefunktionen sw	Button	682-87685101	
	GEHÄUSETEILE	**CABINET MOUNTING**		
104	Magnet D 8X4	Magnet	303-28596	
105	Silikondämpfer	Gear Wheel	616-28597	
106	Schraube EJOT-PT 3,0x8 KB30x8	Screw	440-23640	
107	Gummipuffer	Foot	783-87772001	
111	Halter/RW	Holder	602-85723101	
112	EJOT-PT-Schraube sw 40x20 f. Rückw.	Screw	440-25382	
113	EJOT-PT-Schraube 4,0x14 KB40x14	Screw	440-27773	
116	Filzstreifen 10x20	Felt Strip	414-25190	
200	Distanzstück für Bildrohrbefestigung	Clutch Piece	503-17983	
201	Schraube 7x40 vzkt. für Bildrohrbefest.	Screw	440-18058	
230	Halter/Entmagnet.	Holder	602-84286101	
301	Halterung für Bedienteil-Leiterplatte	Holder	521-87686101	
G100	Gehäuse C55 Brillantsilber	Cabinet	750-87701101	T60
G100	Gehäuse C55 graphit	Cabinet	750-87701102	L00
G100	Gehäuse C55 graphit	Cabinet	750-87701102	L60
G100	Gehäuse C55 Brillantblau	Cabinet	750-87701103	J60
G101	Zwischenstück natur	Cover	568-85727101	J60
G101	Zwischenstück natur	Cover	568-85727101	T60
G101	Zwischenstück schwarz	Cover	568-85727102	L00
G101	Zwischenstück schwarz	Cover	568-85727102	L60
G110	Rückwand silber 21"	Backcover	775-86398015	J60
G110	Rückwand silber 21"	Backcover	775-86398015	T60
G110	Rückwand graphit 21"	Backcover	775-86398019	L00
G110	Rückwand graphit 21"	Backcover	775-86398019	L60
G111	Zwischenstück natur	Cover	568-85727101	J60
G111	Zwischenstück natur	Cover	568-85727101	T60
G111	Zwischenstück schwarz	Cover	568-85727102	L00
G111	Zwischenstück schwarz	Cover	568-85727102	L60

Calida 5755 Z — Art.-Nr. 59442.00 / 60

Pos.Nr. Item N°.	Bestell-Bezeichnung	Description	Bestell-Nr. List Part N°.	Var. Var.
G310	Klappe kpl. graphit	Cover Plate	706-87681007	L00
G310	Klappe kpl. graphit	Cover Plate	706-87681007	L60
G310	Klappe kpl. Brillantsilber	Cover Plate	706-87681101	T60
G310	Klappe kpl. Brillantblau	Cover Plate	706-87681103	J60
G311	Scharnier für Klappe schwarz	Hinge	573-87682102	
G350	Ziergitter C55 Brillantsilber	Speaker Grille	708-87705001	T60
G350	Ziergitter C55 graphit	Speaker Grille	708-87705002	L00
G350	Ziergitter C55 graphit	Speaker Grille	708-87705002	L60
G350	Ziergitter C55 Brillantblau	Speaker Grille	708-87705003	J60
H0730	Chassishalter rechts	Holder	602-81482121	
H0731	Chassishalter links	Holder	602-81481101	
H996	Buchsenabdeckung	Mask	703-87182021	
V3001	21Z „PH"A51-EHE175x50	Picture Tube	345-26334	
	SPULEN/LAUTSPRECHER	**COILS, SPEAKERS**		
800	LAUTSPR. 8 Ohm 11W	Loudspeaker	272-86074	
L001	Entmagnet.-Spule 21"	Coil	297-86596001	
L001	Entmagnet.-Spule 21" 4:3	Coil	297-87882002	J60
L001	Entmagnet.-Spule 21" 4:3	Coil	297-87882002	L60
	ALLGEM.MECHAN.TEILE	**COMMON MECHANICAL PARTS**		
305	Clamper	Cable Binding	530-21237	
	INTEGR.SCHALTUNGEN	**INTEGRATED CIRCUITS**		
I1894	IC ST24E36F6 Q4140	Integrated Circuit	349-90575340	00
I1894	IC ST24E36F6 Q4140	Integrated Circuit	349-90575350	60

Arcada 8755 Z — Art.-Nr. 59409.60

Pos.Nr. Item N°.	Bestell-Bezeichnung	Description	Bestell-Nr. List Part N°.	Var. Var.
	BAUGRUPPEN	**UNITS**		
U3371	Bildrohr/O.SVM kpl. Q4140	Print Circuit Board	396-87832053	
U4140	BAS-B. kpl. TU-M/21" ohne PFC	Print Circuit Board	396-87715081	
U4141	SIG-B. kpl. NICAM	Print Circuit Board	396-87954051	
U8211	@ LPL.kp l.Bedienung	Print Circuit Board	396-87767050	
	DRUCKSACHEN	**OPERATING INSTRUCTIONS**		
570	Rückantwortkarte D-I-GB-F-E-NL	Indicating Sheet	240-28787001	
N0001	Service Kurzanleitung Q4140	Service Manual	230-28784	
N0001	BAN -D/I/NL/F/GB/E-Q4140	Operating Instruct.	233-28779	
	GERÄTEBEIPACK	**SET SUPPLEMENT**		
A0640	Mikrozelle 1,5V Alkali-Mangan	Battery	280-13411	
U9111	IR-Fernbedienung Control 150 arktis	Transmitter	263-87000060	
	VERPACKUNGSMATERIAL	**PACKING MATERIAL**		
600	Verpackungskarton Calida Relaunch	Packing Case	245-86391003	
610	Packschalen-Satz 21" Arcada/Calida	Cushion-Set	252-86392050	

Arcada 8755 Z — Art.-Nr. 59409.60

Pos.Nr. Item N°.	Bestell-Bezeichnung	Description	Bestell-Nr. List Part N°.	Var. Var.
J0101	Schutzstreifen 1200 x 800 mm	Protective Packing	253-84666001	
J0501	Klarsichtbeutel 240x320 bedruckt	Protective Packing	253-16668	
J0701	Schutzstreifen 350 x 190 mm(IR-G.)	Protective Packing	253-84666004	
	VERBINDUNGSLEITUNG	**CONNECTING CABLES**		
N104	Netzkabel schwarz 2250 lg. 2x0,5MH	Power Cord	170-25132001	
	KNÖPFE	**BUTTONS**		
303	Knopf für Netzschalter schwarz	Button	682-87683102	
320	Tastenset für Servicefunktionen schwarz	Button	682-87685101	
	GEHÄUSETEILE	**CABINET MOUNTING**		
104	Magnet D 8x4	Magnet	303-28596	
105	Silikondämpfer	Gear Wheel	616-28597	
106	Schraube EJOT-PT 3,0X8 KB30x8	Screw	440-23640	
107	Gummipuffer	Foot	783-87772001	
111	Halter/RW	Holder	602-85723101	
112	EJOT-PT-Schraube.sw. KB40x20 f. RW	Screw	440-25382	
113	EJOT-PT-Schraube 4,0x14 KB40x14	Screw	440-27773	
116	Filzstreifen 10x20	Felt Strip	414-25190	
200	Distanzstück für Bildrohrbefestig.	Clutch Piece	503-17983	
201	Schraube 7x40 vzkt. für Bildrohrbef.	Screw	440-18058	
230	Halter/Entmag.	Holder	602-84286101	
301	Halterung für Bedienteil-Leiterplatte	Holder	521-87686101	
G100	Gehäuse A55 ST-metallic	Cabinet	750-87701107	H60
G100	Gehäuse A55 ST-blau	Cabinet	750-87701108	J60
G100	Gehäuse A55 HGL-schwarz	Cabinet	750-87701109	L60
G101	Zwischenstück schwarz	Cover	568-85727102	
G110	Rückwand graphit 21"	Backcover	775-86398019	
G111	Zwischenstück schwarz	Cover	568-85727102	
G310	Klappe kpl. ST-blau	Cover Plate	706-87681008	J60
G310	Klappe kpl. ST-metallic	Cover Plate	706-87681010	H60
G310	Klappe kpl. HGL-schwarz	Cover Plate	706-87681102	L60
G311	Scharnier für Klappe schwarz	Hinge	573-87682102	
G350	Ziergitter A55 schwarz	Speaker Grille	708-87705007	
H0730	Chassishalter rechts	Holder	602-81482121	
H0731	Chassishalter links	Holder	602-81481101	
H996	Buchsenabdeckung	Mask	703-87182021	
V3001	Bildröhre „PH"A51-EHE175X50 21"	Picture Tube	345-26334	
	SPULEN/LAUTSPRECHER	**COILS, SPEAKERS**		
800	Lautsprecher. 8 Ohm 11W	Loudspeaker	272-86074	
L001	Spule Entmag.-Spule 21"	Coil	297-86596001	
	ALLGEM.MECHAN.TEILE	**COMMON MECHANICAL PARTS**		
305	Clamper	Cable Binding	530-21237	
	INTEGR.SCHALTUNGEN	**INTEGRATED CIRCUITS**		
I1894	IC ST24E36F6 Q4140	Integrated Circuit	349-90575350	60

Planus 4872 Z — Art.-Nr. 59416.00 / 60

Pos.Nr. Item N°.	Bestell-Bezeichnung	Description	Bestell-Nr. List Part N°.	Var. Var.
	BAUGRUPPEN	**UNITS**		
U3371	Bildrohr/SVM kpl. Q2400/Q4140 4:3	Print Circuit Board	396-87832050	
U4140	BAS-B. kpl. TU-D/29" ohne PFC	Print Circuit Board	396-87715086	L00
U4140	BAS-B. kpl. TU-M/29" ohne PFC	Print Circuit Board	396-87715087	U60
U4141	SIG-B. kpl.	Print Circuit Board	396-87954050	L00
U4141	SIG-B. kpl. NICAM	Print Circuit Board	396-87954051	U60
U8211	Bedienteil kpl.	Print Circuit Board	396-87777056	
	DRUCKSACHEN	**OPERATING INSTRUCTIONS**		
570	Rückantwortkarte D-I-GB-F-E-NL	Indicating Sheet	240-28787001	
N0001	Service Kurzanleitung Q4140	Service Manual	230-28784	
N0001	BAN -D/I/NL/F/GB/E-Q4140	Operating Instruct.	233-28779	
	GERÄTEBEIPACK	**SET SUPPLEMENT**		
A0640	Mikrozelle 1,5V Alkali-Mangan	Battery	280-13411	
U9111	IR-Fernbedinung Control 150 arktis	Transmitter	263-87000060	
	VERPACKUNGSMATERIAL	**PACKING MATERIAL**		
101	Schutzstreifen	Protective Packing	253-84666025	
600	Verpackungskarton LO-Druck	Packing Case	245-86732002	
610	Packschalen-Satz 29"	Cushion-Set	252-86733050	
J0501	Klarsichtbeutel 240x320 bedruckt	Protective Packing	253-16668	
J0701	Schutzstreifen 350 x 190 mm(IR-G.)	Protective Packing	253-84666004	
	VERBINDUNGSLEITUNG	**CONNECTING CABLES**		
N104	Netzkabel schwarz 2250lg. 2x0,5MH.	Power Cord	170-25132001	
	KNÖPFE	**BUTTONS**		
320	Knopf/Taster schwarz	Button	682-85081111	
G330	Knopf/Netzschalter hellblau	Button	682-84569101	
	GEHÄUSETEILE	**CABINET MOUNTING**		
100	Klemmhalter für Bedienschublade	Holder	602-16603	
103	Gehäusefuß farblos 3mm	Foot	783-82251103	
111	Halter/RW	Holder	602-86757001	
112	EJOT-PT-Schraube.sw KB40x20 f. RW	Screw	440-25382	
113	EJOT-PT-Schraube 4,0x14 KB40x14	Screw	440-27773	
114	Filzstreifen	Felt Strip	414-25204	U60
140	Drehfuß	Stand	484-86589002	
200	Distanzstück für Bildrohrbefestigung	Clutch Piece	503-17983	
201	Schraube 7x40 vzkt. f. Bildrohrbefest.	Screw	440-18058	
230	Halter/Entmag.	Holder	602-84286101	
311	Fenster/Infra	Window	666-86736001	
718	Filzstreifen für Rückwand	Felt Strip	414-20739	
90	Schallwand vorm.	Front Cover	776-86775051	
10	Schallwand	Front Cover	776-86775001	
91	Schraube K 4,0x11,4mm WN1452 Torx	Screw	440-20819	
G100	FFS-Gehäuse schwarz 29"	Cabinet	750-86739018	L00
G100	FFS-Gehäuse arktis 29"	Cabinet	750-86739019	U60
G101	Zwischenstück schwarz	Cover	568-85727102	L00
G101	Zwischenstück natur	Cover	568-85727101	U60
G110	Rückwand schwarz 29"	Backcover	775-86741002	L00

Planus 4872 Z — Art.-Nr. 59416.00 / 60

Pos.Nr. Item N°.	Bestell-Bezeichnung	Description	Bestell-Nr. List Part N°.	Var. Var.
G110	Rückwand hellgrau metall. 29"	Backcover	775-86741003	U60
G310	Klappe/Bedienung schwarz	Cover Plate	706-86737002	L00
G310	Klappe/Bedienung hellgrau metall.	Cover Plate	706-86737003	U60
G350	Ziergitter graphit	Speaker Grille	708-87171012	L00
G350	Ziergitter arktis	Speaker Grille	708-87171013	U60
H996	Buchsenabdeckung	Mask	703-87182021	
V0000	29Z „PH"A68-ESF002X143	Picture Tube	345-27803	
	SPULEN/LAUTSPRECHER	**COILS, SPEAKERS**		
20	Lautspr. 8 Ohm SIPE AS 820.1409.4.01	Loudspeaker	272-87475	
L001	Entmagnet.-Spule 28/29"	Coil	297-86625001	
L001	Entmagnet.-Spule 28/29" 4:3, 28" 16:9	Coil	297-87882003	U60
	ALLGEM.MECHAN.TEILE	**COMMON MECHANICAL PARTS**		
305	Clamper	Cable Binding	530-21237	
	INTEGR.SCHALTUNGEN	**INTEGRATED CIRCUITS**		
I1894	IC ST24E36F6 Q4140	Integrated Circuit	349-90575540	00
I1894	IC ST24E36F6 Q4140	Integrated Circuit	349-90575550	60

Planus 4672 ZP — Art.-Nr. 59419.62 / 72

Pos.Nr. Item N°.	Bestell-Bezeichnung	Description	Bestell-Nr. List Part N°.	Var. Var.
	BAUGRUPPEN	**UNITS**		
830	Frequenzweiche E72/100	Print Circuit Board	396-85729053	
U3371	Bidrohr/SVM kpl. 4:3	Print Circuit Board	396-87832050	
U4140	BAS-B. kpl. TU-MAS/29" ohne PFC	Print Circuit Board	396-87715088	L62
U4140	BAS-B. kpl. TU-MAS/29" ohne PFC	Print Circuit Board	396-87715088	U62
U4140	BAS-B. kpl. TU-MAS,MP/29" ohne PFC	Print Circuit Board	396-87715095	L72
U4141	SIG-B. kpl. PIP	Print Circuit Board	396-87954052	L62
U4141	SIG-B. kpl. PIP	Print Circuit Board	396-87954052	U62
U4141	SIG-B. kpl. PIP	Print Circuit Board	396-87954053	L72
U8211	Bedienteil kpl.	Print Circuit Board	396-87777056	
	DRUCKSACHEN	**OPERATING INSTRUCTIONS**		
570	Rückantwortkarte D-I-GB-F-E-NL	Indicating Sheet	240-28787001	
N0001	Service Kurzanleitung Q4140	Service Manual	230-28784	
N0001	BAN -D/I/NL/F/GB/E-Q4140	Operating Instruct.	233-28779	
	GERÄTEBEIPACK	**SET SUPPLEMENT**		
A0640	Mikrozelle 1,5V Alkali-Mangan	Battery	280-13411	
U9111	IR-Fernbedienung Control 150 arktis	Transmitter	263-87000060	

Planus 4672 ZP — Art.-Nr. 59419.62 / 72

Pos.Nr. Item N°	Bestell-Bezeichnung	Description	Bestell-Nr. List Part N°	Var. Var.
	VERPACKUNGSMATERIAL	**PACKING MATERIAL**		
103	Schutzstreifen	Protective Packing	253-84666025	
600	Verpackungskarton LO-Druck	Packing Case	245-86501002	
610	Packschalen-Satz 29" PLANUS	Cushion-Set	252-86503050	
J0501	Klarsichtbeutel 240x320 bedruckt	Protective Packing	253-16668	
J0701	Schutzstreifen 350x190 mm(IR-G.)	Protective Packing	253-84666004	
	VERBINDUNGSLEITUNG	**CONNECTING CABLES**		
N104	Netzkabel schwarz 2250LG. 2x0,5MH	Power Cord	170-25132001	
	KNÖPFE	**BUTTONS**		
310	Knopf/Netzschalter hellblau	Botton	682-84569101	
320	Knopf/Taster schwarz	Button	682-85081111	
	GEHÄUSETEILE	**CABINET MOUNTING**		
102	Gehäusefuß farblos 3mm	Foot	783-82251103	
111	Halter/RW	Holder	602-85723101	
112	EJOT-PT-Schraube sw KB40x20 f.Rückw.	Screw	440-25382	
113	EJOT-PT-Schraube 4,0x14 KB40x14	Screw	440-27773	
140	Drehfuß	Stand	484-86589002	
200	Distanzstück für Bildrohrbefestigung	Clutch Piece	503-17983	
201	Schraube 7x40 vzkt. für Bildrohrbef.	Screw	440-18058	
230	Halter/Entmagnet..	Holder	602-84286101	
311	Infrarot-Fenster für Bedienteil	Window	666-84571101	
821	U-Klammer für Lautsprecher	Fixing Set	731-25465	
G100	FFS-Gehäuse schwarz 29"	Cabinet	750-86507002	L62
G100	FFS-Gehäuse schwarz 29"	Cabinet	750-86507002	L72
G100	FFS-Gehäuse hellgrau met. 29"	Cabinet	750-86507003	U62
G101	Zwischenstück natur	Cover	568-85727101	U62
G101	Zwischenstück schwarz	Cover	568-85727102	L62
G101	Zwischenstück schwarz	Cover	568-85727102	L72
G110	Rückwand schwarz 29"	Backcover	775-86508002	L62
G110	Rückwand schwarz 29"	Backcover	775-86508002	L72
G110	Rückwand hellgrau met. 29"	Backcover	775-86508003	U62
G111	Zwischenstück natur	Cover	568-85727101	U62
G111	Zwischenstück schwarz	Cover	568-85727102	L62
G111	Zwischenstück schwarz	Cover	568-85727102	L72
G310	Klappe / Bedien. anthrazit	Cover Plate	706-86505002	L62
G310	Klappe / Bedien. anthrazit	Cover Plate	706-86505002	L72
G310	Klappe / Bedien. hellgrau met.	Cover Plate	706-86505003	U62
G350	Ziergitter schwarz mit Einlage	Speaker Grille	708-86506012	L62
G350	Ziergitter schwarz mit Einlage	Speaker Grille	708-86506012	L72
G350	Ziergitter hellgrau met. mit Einlage	Speaker Grille	708-86506013	U62
H996	Buchsenabdeckung	Mask	703-87182021	L62
H996	Buchsenabdeckung	Mask	703-87182021	U62
H996	Abdeckung/Scart	Mask	703-87182031	L72
V0000	29Z „PH"A68-ESF002X143	Picture Tube	345-27803	

Planus 4672 ZP — Art.-Nr. 59419.62 / 72

Pos.Nr. Item N°	Bestell-Bezeichnung	Description	Bestell-Nr. List Part N°	Var. Var.
	SPULEN/LAUTSPRECHER	**COILS, SPEAKERS**		
800	Lautsprecher 8 Ohm 11W	Loudspeaker	272-86074	
810	Lautsprecher 10 Ohm 11W Tiefton	Loudspeaker	272-85892	
820	Lautsprecher 8 Ohm Hochton	Loudspeaker	272-85273	
L001	Entmagnet.-Spule 28/29"	Coil	297-86625001	
L001	Entmagnet.-Spule 28/29" 4:3, 28" 16:9	Coil	297-87882003	
	ALLGEM.MECHAN.TEILE	**COMMON MECHANICAL PARTS**		
195	Clamper	Cable Binding	530-21237	
	INTEGR.SCHALTUNGEN	**INTEGRATED CIRCUITS**		
I1894	IC ST24E36F6 Q4140	Integrated Circuit	349-90575550	62
I1894	IC ST24E36F6 Q4140	Integrated Circuit	349-90575550	72

Planus 4670 ZP/ZPW — Art.-Nr. 59418.00 / 60 / 72

Pos.Nr. Item N°	Bestell-Bezeichnung	Description	Bestell-Nr. List Part N°	Var. Var.
	BAUGRUPPEN	**UNITS**		
830	Frequenzweichenplatte	Print Circuit Board	396-85729059	
U3371	Bildrohr/SVM kpl. 4:3	Print Circuit Board	396-87832050	
U4140	BAS-B. kpl.TU-D/28"/16:9 ohne PFC	Print Circuit Board	396-87715091	L00
U4140	BAS-B. kpl. TU-M/28"/16:9 ohne PFC	Print Circuit Board	396-87715092	L60
U4140	BAS-B. kpl. TU-M/28"/16:9 ohne PFC	Print Circuit Board	396-87715092	U60
U4140	BAS-B. kpl. TU-MAS,MP/28"/16:9 O.P	Print Circuit Board	396-87715094	L72
U4141	SIG-B. kpl.	Print Circuit Board	396-87954050	L00
U4141	SIG-B. kpl. NICAM	Print Circuit Board	396-87954051	L60
U4141	SIG-B. kpl. NICAM	Print Circuit Board	396-87954051	U60
U4141	SIG-B. kpl. PIP	Print Circuit Board	396-87954062	L72
U8211	Bedienteil kpl.	Print Circuit Board	396-87777056	
	DRUCKSACHEN	**OPERATING INSTRUCTIONS**		
570	Rückantwortkarte D-I-GB-F-E-NL	Indicating Sheet	240-28787001	
N0001	Service Kurzanleitung Q4140	Service Manual	230-28784	
N0001	BAN -D/I/NL/F/GB/E-Q4140	Operating Instruct.	233-28779	
	GERÄTEBEIPACK	**SET SUPPLEMENT**		
A0640	Mikrozelle 1,5V Alkali-Mangan	Battery	280-13411	
U9111	IR-Fernbedienung Control 150 arktis	Transmitter	263-87000060	
	VERPACKUNGSMATERIAL	**PACKING MATERIAL**		
103	Schutzstreifen	Protective Packing	253-84666025	
600	Verpackungskarton LO-Druck	Packing Case	245-86889002	
610	Packschalen-Satz 28" PLANUS	Cushion-Set	252-86891050	
J0501	Klarsichtbeutel 240x320 bedruckt	Protective Packing	253-16668	
J0701	Schutzstreifen 350 x 190 MM(IR-G.)	Protective Packing	253-84666004	

Planus 4670 ZP/ZPW — Art.-Nr. 59418.00 / 60 / 72

Pos.Nr. Item N°.	Bestell-Bezeichnung	Description	Bestell-Nr. List Part N°.	Var. Var.
	VERBINDUNGSLEITUNG	**CONNECTING CABLES**		
N104	Netzkabel schwarz 2250 lg. 2X0,5MH .	Power Cord	170-25132001	
	KNÖPFE	**BUTTONS**		
310	Knopf/Netzschalter hellblau	Button	682-84569101	
320	Knopf/Taster schwarz	Button	682-85081111	
	GEHÄUSETEILE	**CABINET MOUNTING**		
102	Gehäusefuß farblos 3mm	Foot	783-82251103	
111	Halter/RW	Holder	602-85723101	
112	EJOT-PT-Schraube sw KB40x20 f. RW	Screw	440-25382	
113	EJOT-PT-Schraube 4,0x14 KB40x14	Screw	440-27773	
140	Drehfuß	Stand	484-86589002	
200	Distanzstück für Bildrohrbefestigung	Clutch Piece	503-17983	
201	Schraube 7x40 vzkt. f. Bildrohrbef.	Screw	440-18058	
230	Halter/Entmagnet.	Holder	602-87243001	
311	Infrarot-Fenster für Bedienteil	Window	666-84571101	
710	28Z „PH"W66-ESF002X44	Picture Tube	345-26303	
G100	FFS-Gehäuse schwarz 28"	Cabinet	750-86894002	L00
G100	FFS-Gehäuse schwarz 28"	Cabinet	750-86894002	L60
G100	FFS-Gehäuse schwarz 28"	Cabinet	750-86894002	L72
G100	FFS-Gehäuse hellgrau met. 28"	Cabinet	750-86894003	U60
G101	Zwischenstück natur	Cover	568-85727101	U60
G101	Zwischenstück schwarz	Cover	568-85727102	L00
G101	Zwischenstück schwarz	Cover	568-85727102	L60
G101	Zwischenstück schwarz	Cover	568-85727102	L72
G102	Klebestreifen für Rückwand	Foam Plastics Ledge	411-20926	
G110	Rückwand schwarz 28"	Backcover	775-86895002	L00
G110	Rückwand schwarz 28"	Backcover	775-86895002	L60
G110	Rückwand schwarz 28"	Backcover	775-86895002	L72
G110	Rückwand hellgrau met. 28"	Backcover	775-86895003	U60
G111	Zwischenstück natur	Cover	568-85727101	U60
G111	Zwischenstück schwarz	Cover	568-85727102	L00
G111	Zwischenstück schwarz	Cover	568-85727102	L60
G111	Zwischenstück schwarz	Cover	568-85727102	L72
G310	Klappe / Bedien. anthrazit	Cover Plate	706-86505002	L00
G310	Klappe / Bedien. anthrazit	Cover Plate	706-86505002	L60
G310	Klappe / Bedien. anthrazit	Cover Plate	706-86505002	L72
G310	Klappe / Bedien. hellgrau met.	Cover Plate	706-86505003	U60
G350	Ziergitter schwarz mit Einlage	Speaker Grille	708-86893012	L00
G350	Ziergitter schwarz mit Einlage	Speaker Grille	708-86893012	L60
G350	Ziergitter schwarz mit Einlage	Speaker Grille	708-86893012	L72
G350	Ziergitter hellgrau mit Einlage	Speaker Grille	708-86893013	U60
H996	Buchsenabdeckung	Mask	703-87182021	L00
H996	Buchsenabdeckung	Mask	703-87182021	L60
H996	Buchsenabdeckung	Mask	703-87182021	U60
H996	Abdeckung/Scart	Mask	703-87182031	L72

Planus 4670 ZP/ZPW — Art.-Nr. 59418.00 / 60 / 72

Pos.Nr. Item N°.	Bestell-Bezeichnung	Description	Bestell-Nr. List Part N°.	Var. Var.
	SPULEN/LAUTSPRECHER	**COILS, SPEAKERS**		
800	Lautsprecher 10 Ohm15W	Loudspeaker	272-86709	
810	Lautsprecher 8 Ohm 12W	Loudspeaker	272-86711	
L001	Entmagnet.-Spule 28/29"	Coil	297-86625001	
L001	Entmagnet.-Spule 28/29" 4:3, 28" 16:9 .	Coil	297-87882003	
	ALLGEM.MECHAN.TEILE	**COMMON MECHANICAL PARTS**		
305	Clamper	Cable Binding	530-21237	
	INTEGR.SCHALTUNGEN	**INTEGRATED CIRCUITS**		
I1894	IC ST24E36F6 Q4140	Integrated Circuit	349-90575840	00
I1894	IC ST24E36F6 Q4140	Integrated Circuit	349-90575850	60
I1894	IC ST24E36F6 Q4140	Integrated Circuit	349-90575850	72

Planus 4663 Z — Art.-Nr. 59415.00 / 60

Pos.Nr. Item N°.	Bestell-Bezeichnung	Description	Bestell-Nr. List Part N°.	Var. Var.
	BAUGRUPPEN	**UNITSBAUGRUPPEN**	**UNITS**	
830	FREQUENZWEICHE E3000	Print Circuit Board	396-85729056	
U3371	Bildrohr/O.SVM kpl. Q4140	Print Circuit Board	396-87832053	
U4140	BAS-B. kpl. TU-D/24" ohne PFC	Print Circuit Board	396-87715082	L00
U4140	BAS-B. kpl. TU-M/24" ohne PFC	Print Circuit Board	396-87715083	L60
U4140	BAS-B. kpl. TU-M/24" ohne PFC	Print Circuit Board	396-87715083	U60
U4140	BAS-B. kpl. TU-M/24" mit PFC	Print Circuit Board	396-87715183	U60
U4141	SIG-B. kpl.	Print Circuit Board	396-87954050	L00
U4141	SIG-B. kpl. NICAM	Print Circuit Board	396-87954051	L60
U4141	SIG-B. kpl. NICAM	Print Circuit Board	396-87954051	U60
U8211	Bedienteil kpl.	Print Circuit Board	396-87777056	
	DRUCKSACHEN	**OPERATING INSTRUCTIONS**		
570	Rückantwortkarte D-I-GB-F-E-NL	Inticating Sheet	240-28787001	
N0001	Service Kurzanleitung Q4140	Service Manual	230-28784	
N0001	BAN -D/I/NL/F/GB/E-Q4140	Operating Instruct.	233-28779	
	GERÄTEBEIPACK	**SET SUPPLEMENT**		
A0640	Mikrozelle 1,5V Alkali-Mangan	Battery	280-13411	
U9111	IR-Fernbedienung Control 150 arktis	Transmitter	263-87000060	
	VERPACKUNGSMATERIAL	**PACKING MATERIAL**		
103	Schutzstreifen	Protective Packing	253-84666025	
600	Verpackungskarton LO-Druck	Packing Case	245-86608002	
610	Packschalen-Satz 24" Planus	Cushion-Set	252-86612050	
J0501	Klarsichtbeutel 240X320 bedruckt	Protective Packing	253-16668	
J0701	Schutzstreifen 350 x 190 mm(IR-G.)	Protective Packing	253-84666004	
	VERBINDUNGSLEITUNG	**CONNECTING CABLES**		
N104	Netzkabel schwarz 2250LG. 2x0,5MH ..	Power Cord	170-25132001	

Planus 4663 Z — Art.-Nr. 59415.00 / 60

Pos.Nr. Item N°.	Bestell-Bezeichnung	Description	Bestell-Nr. List Part N°.	Var. Var.
	KNÖPFE	**BUTTONS**		
310	Knopf/Netzschalter hellblau	Button	682-84569101	
320	Knopf/Taster schwarz	Button	682-85081111	
	GEHÄUSETEILE	**CABINET MOUNTING**		
102	Gehäusefuß farblos 3mm	Foot	783-82251103	
111	Halter/RW	Holder	602-85723101	
112	EJOT-PT-Schraube sw KB40x20 f. RW	Screw	440-25382	
113	EJOT-PT-Schraube 4,0x14 KB40x14	Screw	440-27773	
115	Klebestreifen für Rückwand	Foam Plastics Ledge	411-20926	
140	Drehfuß	Stand	484-86589002	
200	Distanzstück	Clutch Piece	503-25518	
201	EJOT-PT-Schraube 7,0x30 mit Scheibe	Screw	440-25519	
230	Halter/Entmag.	Holder	602-84286101	
311	Infrarot-Fenster für Bedienteil	Window	666-84571101	
710	24Z „PH"A59-EAK552X54 o.44	Picture Tube	345-26906	
G100	FFS-Gehäuse schwarz 24"	Cabinet	750-86614002	L00
G100	FFS-Gehäuse schwarz 24"	Cabinet	750-86614002	L60
G100	FFS-Gehäuse hellgr. met. 24"	Cabinet	750-86614003	U60
G101	Zwischenstück natur	Cover	568-85727101	U60
G101	Zwischenstück schwarz	Cover	568-85727102	L00
G101	Zwischenstück schwarz	Cover	568-85727102	L60
G110	Rückwand schwarz 24"	Backcover	775-86615002	L00
G110	Rückwand schwarz 24"	Backcover	775-86615002	L60
G110	Rückwand hellgr. met. 24"	Backcover	775-86615003	U60
G111	Zwischenstück schwarz	Cover	568-85727102	
G310	Klappe / Bedien. anthrazit	Cover Plate	706-86505002	L00
G310	Klappe / Bedien. anthrazit	Cover Plate	706-86505002	L60
G310	Klappe/Bedien. hellgr. met.	Cover Plate	706-86505003	U60
G350	Ziergitter schwarz mit Einlage	Speaker Grille	708-86613012	L00
G350	Ziergitter schwarz mit Einlage	Speaker Grille	708-86613012	L60
G350	Ziergitter hellgrau mit Einlage	Speaker Grille	708-86613013	U60
H996	Abdeckung/Scart	Mask	703-87182011	U60
H996	Buchsenabdeckung	Mask	703-87182021	
	SPULEN/LAUTSPRECHER	**COILS, SPEAKERS**		
800	Lautspr. 10 Ohm 15W	Loudspeaker	272-86709	
810	Lautspr. 8 OHhm 12W	Loudspeaker	272-86711	
L001	Spule Entmagnet.-Spule 24"	Coil	297-86598001	
L001	Entmagnet. Spule 24" 4:3	Coil	297-87882004	
	ALLGEM.MECHAN.TEILE	**COMMON MECHANICAL PARTS**		
305	Clamper	Cable Binding	530-21237	
	INTEGR.SCHALTUNGEN	**INTEGRATED CIRCUITS**		
I1894	IC ST24E36F6 Q4140	Integrated Circuit	349-90575440	00
I1894	IC ST24E36F6 Q4140	Integrated Circuit	349-90575450	60

Xelos 5270 ZW — Art.-Nr. 59457.00 / 60

Pos.Nr. Item N°.	Bestell-Bezeichnung	Description	Bestell-Nr. List Part N°.	Var. Var.
	BAUGRUPPEN	**UNITS**		
U3371	Bildrohr/SVM kpl. 4:3	Print.Circuit Board	396-87832050	
U4140	BAS-B. kpl. TU-D/28"/16:9 ohne PFC	Print.Circuit Board	396-87715097	L00
U4140	BAS-B. kpl. TU-M/28"/16:9 ohne PFC	Print.Circuit Board	396-87715098	L60
U4140	BAS-B. kpl. TU-M/28"/16:9 ohne PFC	Print.Circuit Board	396-87715098	U60
U4140	BAS-B. kpl. TU-D/28"/16:9 mit PFC	Print.Circuit Board	396-87715197	L00
U4140	BAS-B. kpl. TU-M/28"/16:9 mit PFC	Print.Circuit Board	396-87715198	L60
U4140	BAS-B. kpl. TU-M/28"/16:9 mit PFC	Print.Circuit Board	396-87715198	U60
U4141	SIG-B. kpl.	Print.Circuit Board	396-87954060	L00
U4141	SIG-B. kpl. NICAM	Print.Circuit Board	396-87954061	L60
U4141	SIG-B. kpl. NICAM	Print.Circuit Board	396-87954061	U60
U8211	Bedienteil kpl.	Print.Circuit Board	396-87777054	
	DRUCKSACHEN	**OPERATING INSTRUCTIONS**		
570	Rückantwortkarte D-I-GB-F-E-NL	Indicating Sheet	240-28787001	
N0001	Service Kurzanleitung Q4140	Service Manual	230-28784	
N0001	BAN -D/I/NL/F/GB/E-Q4140	Operating Instruct.	233-28779	
	GERÄTEBEIPACK	**SET SUPPLEMENT**		
A0640	Mukrozelle 1,5V Alkali-Mangan	Battery	280-13411	
N402	Subwoofer Adapter	Socket	323-86788	
U9111	IR-Fernbedienung Control 150 arktis	Transmitter	263-87000060	
	VERPACKUNGSMATERIAL	**PACKING MATERIAL**		
600	Verpackungskarton	Packing Case	245-87106002	
610	Packschalen-Satz 28" XELOS	Cushion-Set	252-87107050	
611	Schutzstreifen	Protective Packing	253-8466602[illegible]	
J0501	Klarsichtbeutel 240 x 320 bedruckt	Protective Packing	253-16668	
J0701	Schutzstreifen 350 x 190 mm(IR-G.)	Protective Packing	253-84666004	
VERBINDUNGSLEITUNG		CONNECTING CABLES		
N104	Netzkabel schwarz 2250lg. 2x0,5MH	Power Cord	170-25132001	
	KNÖPFE	**BUTTONS**		
310	Knopf/Netzschalter	Button	682-87103001	
G351	Knopf/Taster grau	Button	682-87138001	U60
G351	Knopf/Taster schwarz	Button	682-87138002	L00
G351	Knopf/Taster schwarz	Button	682-87138002	L60
	GEHÄUSETEILE	**CABINET MOUNTING**		
112	EJOT-PT-Schraube sw KB40x20 f. RW	Screw	440-25382	
113	Klebestreifen für Rückwand	Foam Plascics Ledge	411-20926	
114	Filzstreifen	Felt Strip	414-25204	
200	Distanzstück für Bildrohrbefestigung	Clutch Piece	503-17983	
201	Schraube 7x40 vzkt. für Bildrohrbefest.	Screw	440-18058	
230	Halter/Entmag.	Holder	602-87243001	
710	28Z „PH"W66-ESF002X44	Picture Tube	345-26303	
G100	28" Gehäuse sw. vormont.	Cabinet	750-87099050	L00
G100	28" Gehäuse sw. vormont.	Cabinet	750-87099050	L60
G100	28" Gehäuse arktis. vormont.	Cabinet	750-87099051	U60
G101	Zwischenstück natur	Cover	568-85727101	U60

Xelos 5270 ZW

Art.-Nr. 59457.00 / 60

Pos.Nr. Item N°.	Bestell-Bezeichnung	Description	Bestell-Nr. List Part N°.	Var. Var.
G101	Zwischenstück schwarz	Cover	568-85727102	L00
G101	Zwischenstück schwarz	Cover	568-85727102	L60
G110	Rückwand arktis 28"	Backcover	775-87101111	U60
G110	Rückwand schwarz 28"	Backcover	775-87101112	L00
G110	Rückwand schwarz 28"	Backcover	775-87101112	L60
G111	Zwischenstück natur	Cover	568-85727101	U60
G111	Zwischenstück schwarz	Cover	568-85727102	L00
G111	Zwischenstück schwarz	Cover	568-85727102	L60
G112	Abdeckung/Rückwand arktis	Mask	703-87105001	U60
G112	Abdeckung/Rückwand schwarz	Mask	703-87105002	L00
G112	Abdeckung/Rückwand schwarz	Mask	703-87105002	L60
G350	Frontabdeckung arktis. Ltspr.+Bedienteil	Mask	703-87104001	U60
G350	Frontabdeckung sw. Lautspr.+Bedienteil	Mask	703-87104002	L00
G350	Frontabdeckung sw. Lautspr.+Bedienteil	Mask	703-87104002	L60
G352	Fenster	Window	666-87139001	
H996	Abdeckung Scart Q4140 XELOS	Mask	703-87849041	
	SPULEN/LAUTSPRECHER	**COILS, SPEAKERS**		
L001	Entmagnet.-Spule 28/29"	Coil	297-86625001	
L001	Entmagnet.-Spule 28/29" 4:3, 28" 16:9	Coil	297-87882003	
20	Lautsprecher 8 Ohm 10W	Loudspeaker	272-84489	
	ALLGEM.MECHAN. TEILE	**COMMON MECHANICAL PARTS**		
192	Clamper	Cable Binding	530-21237	
H995	EJOT-PT-Schraube 4,0x14 KB40x14	Screw	440-27773	

Xelos 5261 ZW

Art.-Nr. 59456.00 / 60

Pos.Nr. Item N°.	Bestell-Bezeichnung	Description	Bestell-Nr. List Part N°.	Var. Var.
	BAUGRUPPEN	**UNITS**		
U3371	BILDROHR/SVM kpl. 4:3	Print Circuit Board	396-87832050	
U4140	BAS-B. kpl. TU-D/24"/16:9 ohne PFC	Print Circuit Board	396-87715089	L00
U4140	BAS-B. kpl. TU-M/24"/16:9 ohne PFC	Print Circuit Board	396-87715090	L60
U4140	BAS-B. kpl. TU-M/24"/16:9 ohne PFC	Print Circuit Board	396-87715090	U60
U4140	BAS-B. kpl. TU-D/24"/16:9 mit PFC	Print Circuit Board	396-87715189	L00
U4140	BAS-B. kpl. TU-M/24"/16:9 mit PFC	Print Circuit Board	396-87715190	L60
U4140	BAS-B. kpl. TU-M/24"/16:9 mit PFC	Print Circuit Board	396-87715190	U60
U4141	SIG-B. kpl.	Print Circuit Board	396-87954060	L00
U4141	SIG-B. kpl. NICAM	Print Circuit Board	396-87954061	L60
U4141	SIG-B. kpl. NICAM	Print Circuit Board	396-87954061	U60
U8211	Bedienteil kpl.	Print Circuit Board	396-87777054	
	DRUCKSACHEN	**OPERATING INSTRUCTIONS**		
570	Rückantwortkarte D-I-GB-F-E-NL	Indicating Sheet	240-28787001	
N0001	Service Kurzanleitung Q4140	Service Manual	230-28784	
N0001	BAN -D/I/NL/F/GB/E-Q4140	Operating Instruct.	233-28779	
N0001	BAN -D/I/NL/F/GB/E-Q4140	Operating Instruct.	233-28779001	L00
N0001	BAN -D/I/NL/F/GB/E-Q4140	Operating Instruct.	233-28779001	U60

Xelos 5261 ZW

Art.-Nr. 59456.00 / 60

Pos.Nr. Item N°.	Bestell-Bezeichnung	Description	Bestell-Nr. List Part N°.	Var. Var.
	GERÄTEBEIPACK	**SET SUPPLEMENT**		
A0640	Mikrozelle 1,5V Alkali-Mangan	Battery	280-13411	
N402	Subwoofer Adapter	Socket	323-86788	
U9111	IR-Fernbedienung ControiL 150 arktis	Transmitter	263-87000060	
	VERPACKUNGSMATERIAL	**PACKING MATERIAL**		
600	Verpackungskarton	Packing Case	245-87116002	
610	Packschalen-Satz 24" XELOS	Cushion-Set	252-87114050	
611	Schutzstreifen	Protective Packing	253-84666025	
J0501	Klarsichtbeutel 240 x 320 bedruckt	Protective Packing	253-16668	
J0701	Schutzstreifen 350 x 190 mm(IR-G.)	Protective Packing	253-84666004	
	VERBINDUNGSLEITUNG	**CONNECTING CABLES**		
N104	Netzkabel schwarz 2250lg. 2x0,5MH	Power Cord	170-25132001	
	KNÖPFE	**BUTTONS**		
310	Knopf/Netzschalter	Button	682-87103001	
G351	Knopf/Taster grau	Button	682-87138001	U60
G351	Knopf/Taster schwarz	Button	682-87138002	L00
G351	Knopf/Taster schwarz	Button	682-87138002	L60
	GEHÄUSETEILE 87117.050	**CABINET MOUNTING 87117.050**		
10	FFS-Gehäuse schwarz 24"	Cabinet	750-87117002	
30	Klemmstück f. Lautspr. a. Geh. unten	Fasten Lock Piece	572-84579101	
40	Träger/Bedienung schwarz	Supporter	541-87102002	
50	Abdeckklappe f. Lautspr. a. Geh. unten	Mask	703-84577101	
	GEHÄUSETEILE 87117.051	**CABINET MOUNTING 87117.051**		
10	FFS-Gehäuse arktis 24"	Cabinet	750-87117001	
30	Klemmstück f. Lautspr. a. Geh. unten	Fasten Lock Piece	572-84579101	
40	Träger/Bedienung arktis	Supporter	541-87102001	
50	Abdeckklappe f. Lautspr a. Geh. unten	Mask	703-84577101	
	GEHÄUSETEILE	**CABINET MOUNTING**		
G100	24" Gehäuse sw. vormontiert	Cabinet	**750-87117050**	L00
G100	24" Gehäuse sw. vormontiert	Cabinet	**750-87117050**	L60
G100	24" Gehäuse arktis vormontiert	Cabinet	**750-87117051**	U60
G101	Zwischenstück natur	Cover	568-85727101	U60
G101	Zwischenstück schwarz	Cover	568-85727102	L00
G101	Zwischenstück schwarz	Cover	568-85727102	L60
G110	Rückwand arktis	Backcover	775-87118001	U60
G110	Rückwand schwarz 24"	Backcover	775-87118002	L00
G110	Rückwand schwarz 24"	Backcover	775-87118002	L60
G111	Zwischenstück natur	Cover	568-85727101	U60
G111	Zwischenstück schwarz	Cover	568-85727102	L00
G111	Zwischenstück schwarz	Cover	568-85727102	L60
G112	Abdeckung/Rückwand arktis	Mask	703-87105001	U60
G112	Abdeckung/Rückwand schwarz	Mask	703-87105002	L00
G112	Abdeckung/Rückwand schwarz	Mask	703-87105002	L60
G350	Frontabdeckung arktis Lautspr.+Bedient.	Mask	703-87104001	U60
G350	Frontabdeckung sw. Lautspr.+Bedienteil	Mask	703-87104002	L00
G350	Frontabdeckung sw. Lautspr.+Bedienteil	Mask	703-87104002	L60

Xelos 5261 ZW — Art.-Nr. 59456.00 / 60

Pos.Nr. Item N°.	Bestell-Bezeichnung	Description	Bestell-Nr. List Part N°.	Var. Var.
G352	Fenster	Window	666-87139001	
112	EJOT-PT-Schraube.sw KB40x20 f. RW	Screw	440-25382	
113	Klebestreifen f. Rückwand	Foam Plastics Ledge	411-20926	
200	Distanzstück f. Bildrohrbefestigung	Clutch Piece	503-17983	
230	Halter/Entmag.	Holder	602-87243011	
H996	Abdeckung/Scart	Mask	703-87182011	
V3000	24Z „PH"W56-ESF002X44	Picture Tube	345-26992	
	SPULEN/LAUTSPRECHER	**COILS, SPEAKERS**		
L001	Entmag. Spule 24"/16:9	Coil	297-87237001	
L001	Entmag. Spule 24" 16:9	Coil	297-87882005	
20	Lautsprecher 8 Ohm 10W	Loudspeaker	272-84489	
	ALLGEM.MECHAN.TEILE	**COMMON MECHANICAL PARTS**		
305	Clamper	Cable Binding	530-21237	
H995	EJOT-PT-Schraube 4,0x14 KB40x14	Screw	440-27773	

Xelos 5255 Z — Art.-Nr. 59455.00 / 60

Pos.Nr. Item N°.	Bestell-Bezeichnung	Description	Bestell-Nr. List Part N°.	Var. Var.
	BAUGRUPPEN	**UNITS**		
U3371	Bildrohr/o. SVM kpl. Q4140	Print Circuit Board	396-87832053	
U4140	BAS-B. kpl. TU-D/21" ohne PFC	Print Circuit Board	396-87715080	L00
U4140	BAS-B. kpl. TU-M/21" ohne PFC	Print Circuit Board	396-87715081	L60
U4140	BAS-B. kpl. TU-M/21" ohne PFC	Print Circuit Board	396-87715081	U60
U4140	BAS-B. kpl. TU-D/21" mit PFC	Print Circuit Board	396-87715180	L00
U4140	BAS-B. kpl. TU-M/21" mit PFC	Print Circuit Board	396-87715181	L60
U4140	BAS-B. kpl. TU-M/21" mit PFC	Print Circuit Board	396-87715181	U60
U4141	SIG-B. kpl.	Print Circuit Board	396-87954050	L00
U4141	SIG-B. kpl. NICAM	Print Circuit Board	396-87954051	L60
U4141	SIG-B. kpl. NICAM	Print Circuit Board	396-87954051	U60
U4141	SIG-B. kpl.	Print Circuit Board	396-87954060	L00
U4141	SIG-B. kpl. NICAM	Print Circuit Board	396-87954061	L60
U8211	Bedienteil kpl.	Print Circuit Board	396-87777052	
	DRUCKSACHEN	**OPERATING INSTRUCTIONS**		
570	Rückantwortkarte D-I-GB-F-E-NL	Indicating Sheet	240-28787001	
N0001	Service Kurzanleitung Q4140	Service Manual	230-28784	
N0001	BAN -D/I/NL/F/GB/E-Q4140	Operating Instruct.	233-28779	
N0001	BAN -D/I/NL/F/GB/E-Q4140	Operating Instruct.	233-28779001	L00
N0001	BAN -D/I/NL/F/GB/E-Q4140	Operating Instruct.	233-28779001	L60

Xelos 5255 Z — Art.-Nr. 59455.00 / 60

Pos.Nr. Item N°.	Bestell-Bezeichnung	Description	Bestell-Nr. List Part N°.	Var. Var.
	GERÄTEBEIPACK	**SET SUPPLEMENT**		
A0640	Mikrozelle 1,5V Alkali-Mangan	Battery	280-13411	
U9111	IR-Fernbedienung Control 150 arktis	Tranmitter	263-87000060	
	VERPACKUNGSMATERIAL	**PACKING MATERIAL**		
600	Faltschachtel	Packing Case	245-87789002	
610	Packschalen-Satz 21" XELOS	Cushion-Set	252-87787050	
611	Schutzstreifen	Protective Packing	253-84666025	
J0501	Klarsichtbeutel 240 x 320 bedruckt	Protective Packing	253-16668	
J0701	Schutzstreifen 350 x 190 mm(IR-G.)	Protective Packing	253-84666004	
	VERBINDUNGSLEITUNG	**CONNECTING CABLES**		
N104	Netzkabel scw 2250LG. 2x0,5MH	Power Cord	170-25132001	
KNÖPFE		BUTTONS		
310	Knopf/Netzschalter	Button	682-87103001	
G351	Tastenset für Servicefunktionen sw	Button	682-87685111	L00
G351	Tastenset für Servicefunktionen sw	Button	682-87685111	L60
G351	Tastenset für Servicefunktionen silber	Button	682-87685112	U60
	GEHÄUSETEILE 87723.050	**CABINET MOUNTING 87723.050**		
10	21" Gehäuse m. Ziergitter schwarz	Cabinet	750-87723112	
30	Klemmstück f. Lautspr. a. Geh. unten	Fasten Lock Piece	572-84579101	
40	Abdeckklappe f. Lautspr. a. Geh. unten	Mask	703-84577101	
	GEHÄUSETEILE 87723.051	**CABINET MOUNTING 87723.051**		
10	21" Gehäuse m. Ziergitter arktis	Cabinet	750-87723111	
30	Klemmstück f. Lautspr. a. Geh. unten	Fasten Lock Piece	572-84579101	
40	Abdeckklappe f. Lautspr. a. Geh. unten	Mask	703-84577101	
	GEHÄUSETEILE	**CABINET MOUNTING**		
G100	21" Gehäuse schwarz vormont.	Cabinet	**750-87723050**	L00
G100	21" Gehäuse schwarz vormont.	Cabinet	**750-87723050**	L60
G100	21" Gehäuse arktis vormont.	Cabinet	**750-87723051**	U60
G101	Zwischenstück natur	Cover	568-85727101	U60
G101	Zwischenstück schwarz	Cover	568-85727102	L00
G101	Zwischenstück schwarz	Cover	568-85727102	L60
G110	Rückwand 21Z. arktis	Backcover	775-87722111	U60
G110	Rückwand 21Z. schwarz	Backcover	775-87722112	L00
G110	Rückwand 21Z. schwarz	Backcover	775-87722112	L60
G111	Zwischenstück natur	Cover	568-85727101	U60
G111	Zwischenstück schwarz	Cover	568-85727102	L00
G111	Zwischenstück schwarz	Cover	568-85727102	L60
G352	Fenster	Window	666-87139001	
H996	Abdeckung/Scart	Mask	703-87182011	L00
H996	Abdeckung/Scart	Mask	703-87182011	L60
H996	Buchsenabdeckung	Mask	703-87182021	
110	Gehäusefuß farblos	Foot	783-82251105	
112	EJOT-PT-Schraube.sw. KB40x20 f. Rückw.	Screw	440-25382	
200	Distanzstück für Bildrohrbefestigung	Clutch Piece	503-17983	
230	Halter/Entmagn.	Holder	602-84286101	
V3001	21Z „PH"A51-EHE175X50	Picture Tube	345-26334	

Xelos 5255 Z — Art.-Nr. 59455.00 / 60

Pos.Nr. Item N°.	Bestell-Bezeichnung	Description	Bestell-Nr. List Part N°.	Var. Var.
	SPULEN/LAUTSPRECHER	**COILS, SPEAKERS**		
L001	Entmagn. Spule 21"	Coil	297-86596001	
L001	Entmagn. Spule 21" 4:3	Coil	297-87882002	
20	Lautsprecher 8 Ohm 10W	Loudspeaker	272-84489	
	ALLGEM.MECHAN.TEILE	**COMMON MECHANICAL PARTS**		
305	Clamper	Cable Binding	530-21237	
H995	EJOT-PT-Schraube 4,0x14 KB40x14	Screw	440-27773	

Profil 3572 Z/ZP — Art.-Nr. 59488.00 / 62 / 72

Pos.Nr. Item N°.	Bestell-Bezeichnung	Description	Bestell-Nr. List Part N°.	Var. Var.
	BAUGRUPPEN	**UNITS**		
U3371	Bildrohr/SVM kpl. 4:3	Print Circuit Board	396-87832050	
U4140	BAS-B. kpl. TU-D/29" ohne PFC	Print Circuit Board	396-87715086	L00
U4140	BAS-B. kpl. TU-MAS/29" ohne PFC	Print Circuit Board	396-87715088	L62
U4140	BAS-B. kpl. TU-MAS/29" ohne PFC	Print Circuit Board	396-87715088	U62
U4140	BAS-B. kpl. TU-MAS,MP/29" o. PFC	Print Circuit Board	396-87715095	L72
U4140	BAS-B. kpl. TU-MAS,MP/29" o. PFC	Print Circuit Board	396-87715095	U72
U4140	BAS-B. kpl. TU-D/29" mit PFC	Print Circuit Board	396-87715186	L00
U4141	SIG-B. kpl.	Print Circuit Board	396-87954050	L00
U4141	SIG-B. kpl. PIP	Print Circuit Board	396-87954052	L62
U4141	SIG-B. kpl. PIP	Print Circuit Board	396-87954052	U62
U4141	SIG-B. kpl. PIP	Print Circuit Board	396-87954062	L72
U4141	SIG-B. kpl. PIP	Print Circuit Board	396-87954062	U72
U8211	Bedienteil kpl.	Print Circuit Board	396-87777056	
	DRUCKSACHEN	**OPERATING INSTRUCTIONS**		
570	Ruckantwortkarte D-I-GB-F-E-NL	Indicating Sheet	240-28787001	
N0001	Service Kurzanleitung Q4140	Service Manual	230-28784	
N0001	BAN -D/I/NL/F/GB/E-Q4140	Operating Instruct.	233-28781	
	GERÄTEBEIPACK	**SET SUPPLEMENT**		
A0640	Mikrozelle 1,5V Alkali-Mangan	Battery	280-13411	
U9111	IR-Fernbedienung Control 100 sw	Transmitter	263-87000050	
	VERPACKUNGSMATERIAL	**PACKING MATERIAL**		
600	Verpackungskarton LO-Druck	Packing Case	245-86945002	
610	Packschalen-Satz 29"	Cushion-Set	252-86943050	
J0101	Schutzstreifen 1200 x 800 mm	Protective Packing	253-84666001	
J0501	Klarsichtbeutel 240x320 bedruckt	Protective Packing	253-16668	
J0701	Schutzstreifen 350 x 190 mm(IR-G.)	Protective Packing	253-84666004	
	VERBINDUNGSLEITUNG	**CONNECTING CABLES**		
N104	Netzkabel schwarz 2250LG. 2x0,5MH	POWER CORD	170-25132001	
	KNÖPFE	**BUTTONS**		
320	Knopf/Netzschalter schwarz	Button	682-86697002	
321	Knopf/Taster schwarz	Button	682-86689002	

Profil 3572 Z/ZP — Art.-Nr. 59488.00 / 62 / 72

Pos.Nr. Item N°.	Bestell-Bezeichnung	Description	Bestell-Nr. List Part N°.	Var. Var.
	GEHÄUSETEILE	**CABINET MOUNTING**		
100	FFS-Gehäuse schwarz 29"	Cabinet	750-86933002	L00
100	FFS-Gehäuse schwarz 29"	Cabinet	750-86933002	L62
100	FFS-Gehäuse schwarz 29"	Cabinet	750-86933002	L72
100	FFS-Gehäuse titan-metallic 29"	Cabinet	750-86933004	U62
100	FFS-Gehäuse titan-metallic 29"	Cabinet	750-86933004	U72
102	Filzstreifen 10x20	Felt Strip	414-25190	
110	Rückwand schwarz 29"	Backover	775-86934001	L00
110	Rückwand schwarz 29"	Backover	775-86934001	L62
110	Rückwand schwarz 29"	Backover	775-86934001	L72
110	Rückwand titan-metallic 29"	Backover	775-86934004	U62
110	Rückwand titan-metallic 29"	Backover	775-86934004	U72
111	Zwischenstück natur	Cover	568-85727101	U62
111	Zwischenstück natur	Cover	568-85727101	U72
111	Zwischenstück schwarz	Cover	568-85727102	L00
111	Zwischenstück schwarz	Cover	568-85727102	L62
111	Zwischenstück schwarz	Cover	568-85727102	L72
111	Halter/RW	Holder	602-85723101	
112	EJOT-PT-Schraube sw KB40x20 f. RW	Screw	440-25382	
113	EJOT-PT-Schraube 4,0x14 KB40x14	Screw	440-27773	
114	Filzstreifen	Felt Strip	414-25204	
115	Klebestreifen für Rückwand	Foam Plastics Ledge	411-20926	
230	Halter/Entmag.	Holder	602-84286101	
330	Klappe schwarz-hochglanz	Cover Plate	706-86939001	
350	Ziergitter schwarz Lack.	Speaker Grille	708-86935012	L00
350	Ziergitter schwarz Lack.	Speaker Grille	708-86935012	L62
350	Ziergitter schwarz Lack.	Speaker Grille	708-86935012	L72
350	Ziergitter titan-metallic	Speaker Grille	708-86935014	U62
350	Ziergitter titan-metallic	Speaker Grille	708-86935014	U72
811	U-Klammer f. Lautsprecher-Befest.	Fixing Set	731-74523	
H0711	Distanzstück f. Bildrohrbefestigung	Clutch Piece	503-17983	
H0712	Schraube 7x40 vzkt. f. Bildrohrbefest.	Screw	440-18058	
H996	Buchsenabdeckung	Mask	703-87182021	L00
H996	Buchsenabdeckung	Mask	703-87182021	L62
H996	Buchsenabdeckung	Mask	703-87182021	U62
H996	Abdeckung/Scart	Mask	703-87182031	L72
H996	Abdeckung/Scart	Mask	703-87182031	U72
V0000	29Z „PH"A68-ESF002X143	Plicture Tube	345-27803	
	SPULEN/LAUTSPRECHER	**COILS, SPEAKERS**		
800	Lautsprecher 8 Ohm 16 W	Loudspeaker	272-87474	
810	Lautsprecher kpl.	Loudspeaker	272-81731050	
L001	Entmagn. Spule 28/29"	Coil	297-86625001	
L001	Entmagn. Spule 28/29" 4:3, 28" 16:9	Coil	297-87882003	
	ALLGEM.MECHAN.TEILE	**COMMON MECHANICAL PARTS**		
305	Clamper	Cable Binding	530-21237	
306	Kabelhalter auf Kühlblech NF	Cable Binding	530-20935	

Profil 3570 Z — Art.-Nr. 59487.00 / 60

Pos.Nr. Item N°.	Bestell-Bezeichnung	Description	Bestell-Nr. List Part N°.	Var. Var.
	BAUGRUPPEN	**UNITS**		
U3371	Bildrohr/SVM kpl. 4:3	Print Circuit Board	396-87832050	
U4140	BAS-B. kpl. TU-D/28" ohne PFC	Print Circuit Board	396-87715084	L00
U4140	BAS-B. kpl. TU-M/28" ohne PFC	Print Circuit Board	396-87715085	L60
U4140	BAS-B. kpl. TU-D/28" mit PFC	Print Circuit Board	396-87715184	L00
U4140	BAS-B. kpl. TU-M/28" mit PFC	Print Circuit Board	396-87715185	L60
U4141	SIG-B. kpl.	Print Circuit Board	396-87954050	L00
U4141	SIG-B. kpl. NICAM	Print Circuit Board	396-87954051	L60
U4141	SIG-B. kpl.	Print Circuit Board	396-87954060	L00
U4141	SIG-B. kpl. NICAM	Print Circuit Board	396-87954061	L60
U8211	Bedienteil kpl.	Print Circuit Board	396-87777055	
	DRUCKSACHEN	**OPERATING INSTRUCTIONS**		
570	Rückantwortkarte D-I-GB-F-E-NL	Indicating Sheet	240-28787001	
N0001	Service Kurzanleitung Q4140	Service Manual	230-28784	
N0001	BAN -D/I/NL/F/GB/E-Q4140	Operating Instruct.	233-28781	
N0001	BAN -D/I/NL/F/GB/E-Q4140	Operating Instruct.	233-28781001	L60
	GERÄTEBEIPACK	**SET SUPPLEMENT**		
A0640	Mikrozelle 1,5V Alkali-Mangan	Battery	280-13411	
U9111	IR-Fernbedienung Control 100 sw	Transmitter	263-87000050	
	VERPACKUNGSMATERIAL	**PACKING MATERIAL**		
600	Verpackungskarton LO-Druck	Packing Case	245-86945002	
610	Packschalen-Satz 28"	Cushion-Set	252-87051050	
J0101	Schutzstreifen 1200 x 800 mm	Protective Packing	253-84666001	
J0501	Klarsichtbeutel 240x320 bedruckt	Protective Packing	253-16668	
J0701	Schutzstreifen 350 x 190 mm(IR-G.)	Protective Packing	253-84666004	
VERBINDUNGSLEITUNG		CONNECTING CABLES		
N104	Netzkabel schwarz 2250lg. 2x0,5MH	Power Cord	170-25132001	
	KNÖPFE	**BUTTONS**		
320	Knopf/Netzschalter schwarz	Button	682-86697002	
321	Knopf/Taster schwarz	Button	682-86689002	
	GEHÄUSETEILE	**CABINET MOUNTING**		
102	Filzstreifen 10x20	Felt Strip	414-25190	
111	Halter/RW	Holder	602-85723101	
112	EJOT-PT-Schraube SW KB40x20 f. RW	Screw	440-25382	
113	EJOT-PT-Schraube 4,0x14 B40x14	Screw	440-27773	
115	Klebestreifen f. Rückwand	Foam Plastics Ledge	411-20926	
230	Halter/Entmag.	Holder	602-84286101	
711	Distanzstück	Clutch Piece	503-25518	
712	EJOT-PT-Schraube 7,0x30 m. Scheibe	Screw	440-25519	
G100	FFS-Gehäuse schwarz 28"	Cabinet	750-86989002	
G110	Rückwand schwarz 29"	Backcover	775-86934001	
G111	Zwischenstück schwarz	Cover	568-85727102	
G330	Klappe Bedienung schwarz	Cover Plate	706-87011001	
H996	Abdeckung/Scart	Mask	703-87182011	
H996	Buchsenabdeckung	Mask	703-87182021	
V3001	28Z „PH"A66-EAK552X54	Picture Tube	345-26907	

Profil 3570 Z — Art.-Nr. 59487.00 / 60

Pos.Nr. Item N°.	Bestell-Bezeichnung	Description	Bestell-Nr. List Part N°.	Var. Var.
	SPULEN/LAUTSPRECHER	**COILS, SPEAKERS**		
800	Lautspr. 8 Ohm	Loudspeaker	272-87475	
L001	Entmagn. Spule 28"	Coil	297-86597001	
L001	Entmagn. Spule 28/29" 4:3, 28" 16:9	Coil	297-87882003	
	ALLGEM.MECHAN.TEILE	**COMMON MECHANICAL PARTS**		
305	Clamper	Cable Binding	530-21237	
306	Kabelhalter auf Kühlblech NF	Cable Binding	530-20935	

Profil 3563 Z — Art.-Nr. 59486.00 / 60

Pos.Nr. Item N°.	Bestell-Bezeichnung	Description	Bestell-Nr. List Part N°.	Var. Var.
	BAUGRUPPEN	**UNITS**		
U3371	Bildrohr/ o.SVM kpl. Q4140	Print Circuit Board	396-87832053	
U4140	BAS-B. kpl. TU-D/24" ohne PFC	Print Circuit Board	396-87715082	L00
U4140	BAS-B. kpl. TU-M/24" ohne PFC	Print Circuit Board	396-87715083	L60
U4141	SIG-B. kpl.	Print Circuit Board	396-87954050	L00
U4141	SIG-B. kpl. NICAM	Print Circuit Board	396-87954051	L60
U8211	Bedienteil kpl.	Print Circuit Board	396-87777055	
	DRUCKSACHEN	**OPERATING INSTRUCTIONS**		
570	Rückantwortkarte D-I-GB-F-E-NL	Indicating Sheet	240-28787001	
N0001	Service Kurzanleitung Q4140	Service Manuan	230-28784	
N0001	BAN -D/I/NL/F/GB/E-Q4140	Ooerating Instruct.	233-28781	
	GERÄTEBEIPACK	**SET SUPPLEMENT**		
A0640	Mikrozelle 1,5V Alkali-Mangan	Battery	280-13411	
U9111	IR-Fernbedienung CONTROL 100 sw	Transmitter	263-87000050	
	VERPACKUNGSMATERIAL	**PACKING MATERIAL**		
600	Verpackungskartons LO-Druck	Packing Case	245-87043002	
610	Packschalensatz-Satz 24"	Cushion-Set	252-87044050	
J0101	Schutzstreifen 1200 X 800 mm	Protective Packing	253-84666001	
J0501	Klarsichtbeutel 240X320 bedruckt	Protective Packing	253-16668	
J0701	Schutzstreifen 350 x 190 mm(IR-G.)	Protective Packing	253-84666004	
VERBINDUNGSLEITUNG		CONNECTING CABLES		
N104	Netzkabel schwarz 2250LG. 2x0,5MH	Power Cord	170-25132001	
	KNÖPFE	**BUTTONS**		
320	Knopf/Netzschalter schwarz	Button	682-86697002	
321	Knopf/Taster schwarz	Button	682-86689002	
	GEHÄUSETEILE	**CABINET MOUNTING**		
111	Halter/RW	Holder	602-85723101	
112	EJOT-PT-Schraube.sw KB40x20 f.RW	Screw	440-25382	
113	EJOT-PT-Schraube 4,0x14 KB40x14	Screw	440-27773	
115	Klebestreifen für Rückwand	Foam Plastics Ledge	411-20926	
230	Halter/Entmagnet.	Holder	602-84286101	

Cantus 3870 ZW — Art.-Nr. 59461.00 / 60

Pos.Nr. Item N°.	Bestell-Bezeichnung	Description	Bestell-Nr. List Part N°.	Var. Var.
	DRUCKSACHEN	**OPERATING INSTRUCTIONS**		
570	Rückantwortkarte D-I-GB-F-E-NL	Indicating Sheet	240-28787001	
N0001	Service Kurzanleitung Q4140	Service Manual	230-28784	
N0001	BAN -D/I/NL/F/GB/E-Q4140	Operating Instruct.	233-28781	
	GERÄTEBEIPACK	**SET SUPPLEMENT**		
A0640	Mikrozelle 1,5V Alkali-Mangan	Battery	280-13411	
U9111	IR-Fernbedienung Control 100 sw	Transmitter	263-87000050	
	VERPACKUNGSMATERIAL	**PACKING MATERIAL**		
600	Faltschachtel CANTUS 3870ZW	Protective Case	245-87904002	
610	Packschalen-Satz 28"	Cushion-Set	252-87898050	
J0101	Schutzstreifen 1200 x 800 mm	Protective Packing	253-84666001	
J0501	Klarsichtbeutel 240x320 bedruckt	Protective Packing	253-16668	
J0701	Schutzstreifen 350 x 190 mm (IR-G.)	Protective Packing	253-84666004	
	VERBINDUNGSLEITUNG	**CONNECTING CABLES**		
N104	Netzkabel schwarz 2250 lg. 2X0,5MH	Power Cord	170-25132001	
	KNÖPFE	**BUTTONS**		
320	Knopf für Netzschalter	Button	682-87892002	
321	Tastenset für Servicefunktionen schwarz	Button	682-87685031	
	GEHÄUSETEILE	**CABINET MOUNTING**		
102	Filzstreifen 10X20	Felt Strip	414-25190	U60
103	Führungsschiene	Guide	553-87855001	
104	Filzstreifen 0,5x5x340 mm	Felt Strip	414-28825	U60
106	Stütze	Support	551-87854021	U60
110	Gehäusefuß farblos	Foot	783-82251105	
111	Gehäusefuß farblos vorne	Foot	783-82251001	U60
112	EJOT-PT-Schraube sw KB40x20 f. RW	Screw	440-25382	
113	EJOT-PT-Schraube 4,0x14 KB40x14	Screw	440-27773	
114	Filzstreifen	Felt Strip	414-25204	U60
115	Klebestreifen für Rückwand	Foam Plastics Ledge	411-20926	L00
115	Klebestreifen für Rückwand	Foam Plastics Ledge	411-20926	L60
230	Halter/Entmagnet.	Holder	602-87243001	
710	28Z „PH"W66-ESF002X44	Picture Tube	345-26303	
G100	Gehäuse graphit	Cabinet	750-87671101	L00
G100	Gehäuse graphit	Cabinet	750-87671101	L60
G100	Gehäuse titan-metallic	Cabinet	750-87671102	U60
G101	Zwischenstück natur	Cover	568-85727101	U60
G110	Rückwand graphit	Backcover	775-87675101	L00
G110	Rückwand graphit	Backcover	775-87675101	L60
G110	Rückwand titan-metallic	Backcover	775-87675102	U60
G111	Zwischenstück natur	Cover	568-85727101	U60
G111	Zwischenstück schwarz	Cover	568-85727102	L00
G111	Zwischenstück schwarz	Cover	568-85727102	L60
G330	Klappe Bedienung schwarz	Cover Plate	706-87673102	
G350	Ziergitter graphit	Speaker Grille	708-87674001	L00
G350	Ziergitter graphit	Speaker Grille	708-87674001	L60
G350	Ziergitter titan-metallic	Speaker Grille	708-87674002	U60

Cantus 3870 ZW — Art.-Nr. 59461.00 / 60

Pos.Nr. Item N°.	Bestell-Bezeichnung	Description	Bestell-Nr. List Part N°.	Var. Var.
H0711	Distanzstück für Bildrohrbefestigung	Clutch Piece	503-17983	
H0712	Schraube 7x40 vzkt.für Bildrohrbefest.	Screw	440-18058	
H996	Abdeckung Scart	Mask	703-87849001	
	SPULEN/LAUTSPRECHER	**COILS,SPEAKERS**		
800	Lautsprecher 8 Ohm 12W	Loudspeaker	272-86711	
810	Lautsprecher 10 Ohm 15W	Loudspeaker	272-86709	
L001	Entmagnet.-Spule 28/29"	Coil	297-86625001	
L001	Entmagnet.-Spule 28/29" 4:3, 28" 16:9	Coil	297-87882003	U60
	ALLGEM.MECHAN.TEILE	**COMMON MECHANICAL PARTS**		
305	Clamper	Cable Binding	530-21237	
306	Kabelhalter auf Kühlblech NF	Cable Binding	530-20935	
	INTEGR. SCHALTUNGEN	**INTEGRATED CIRCUITS**		
I1894	IC ST24E36F6 Q4140	Integrated Circuit	349-90575840	00
I1894	IC ST24E36F6 Q4140	Integrated Circuit	349-90575850	60

Contur 1670 Z — Art.-Nr. 59424.00 / 60

Pos.Nr. Item N°.	Bestell-Bezeichnung	Description	Bestell-Nr. List Part N°.	Var. Var.
	BAUGRUPPEN	**UNITS**		
U3371	Bildrohr/ ohne SVM kpl.	Print Circuit Board	396-87832053	
U4140	BAS-B. kpl. TU-D/28" ohne PFC	Print Circuit Board	396-87715084	L00
U4140	BAS-B. kpl. TU-M/28" ohne PFC	Print Circuit Board	396-87715085	L60
U4140	BAS-B. kpl. TU-D/28" mit PFC	Print Circuit Board	396-87715184	L00
U4140	BAS-B. kpl. TU-M/28" mit PFC	Print Circuit Board	396-87715185	L60
U4141	SIG-B. kpl.	Print Circuit Board	396-87954050	L00
U4141	SIG-B. kpl. NICAM	Print Circuit Board	396-87954051	L60
U8211	Bedienteil kpl.	Print Circuit Board	396-87777055	
	DRUCKSACHEN	**OPERATING INSTRUCTIONS**		
570	Rückantwortkarte D-I-GB-F-E-NL	Indicating Sheet	240-28787001	
N0001	Service Kurzanleitung Q4140	Service Manual	230-28784	
N0001	BAN -D/I/NL/F/GB/E-Q4140	Operating Instruct.	233-28781	
	GERÄTEBEIPACK	**SET SUPPLEMENT**		
A0640	Mikrozelle 1,5V Alkali-Mangan	Battery	280-13411	
U9111	IR-Fernbedienung Control 100 sw	Transmitter	263-87000050	
	VERPACKUNGSMATERIAL	**PACKING MATERIAL**		
600	Verpackungskarton LO-Druck	Packing Case	245-86945002	
610	Packschalen-Satz 28"	Cushion-Set	252-87051050	
J0101	Schutzstreifen 1200 x 800 mm	Protective Packing	253-84666001	
J0501	Klarsichtbeutel 240 x 320 bedruckt	Protective Packing	253-16668	
J0701	Schutzstreifen 350 x 190 mm(IR-G.)	Protective Packing	253-84666004	

Profil 3563 Z — Art.-Nr. 59486.00 / 60

Pos.Nr. Item N°.	Bestell-Bezeichnung	Description	Bestell-Nr. List Part N°.	Var. Var.
710	24Z „PH"A59-EAK552X54 o.44	Picture Tube	345-26906	
711	Distanzstück	Clutch Piece	503-25518	
712	EJOT-PT-Schraube 7,0x30 mit Scheibe	Screw	440-25519	
G100	FFS-Gehäuse schwarz 24"	Cabinet	750-87041002	
G101	Zwischenstück schwarz	Cover	568-85727102	
G110	Rückwand schwarz 24"	Backcover	775-87042001	
G111	Zwischenstück schwarz	Cover	568-85727102	
G330	Klappe Bedienung schwarz	Cover Plate	706-87011001	
H996	Buchsenabdeckung	Mask	703-87182021	
	SPULEN/LAUTSPRECHER	**COILS,SPEAKERS**		
800	Lautsprecher 8 Ohm	Loudspeaker	272-87475	
L001	Entmagnet.-Spule 24"	Coil	297-86598001	
L001	Entmagnet.-Spule 24" 4:3	Coil	297-87882004	L60
	ALLGEM.MECHAN.TEILE	**COMMON MECHANICAL PARTS**		
305	Clamper	Cable Binding	530-21237	
306	Kabelhalter auf Kühlblech NF	Cable Binding	530-20935	
	INTEGR.SCHALTUNGEN	**INTEGRATED CIRCUITS**		
I1894	IC ST24E36F6 Q4140	Integrated Circuit	349-90575440	00
I1894	IC ST24E36F6 Q4140	Integrated Circuit	349-90575450	60

Cantus 3872 ZP — Art.-Nr. 59460.72

Pos.Nr. Item N°.	Bestell-Bezeichnung	Description	Bestell-Nr. List Part N°.	Var. Var.
	BAUGRUPPEN	**UNITS**		
U3371	Bildrohr/SVM kpl. 4:3	Print Circuit Board	396-87832050	L72
U4140	BAS-B. kpl. TU-MAS,MP/29" o. PFC	Print Circuit Board	396-87715095	L72
U4141	SIG-B. kpl. PIP	Print Circuit Board	396-87954062	L72
U8211	Bedienteil kpl.	Print Circuit Board	396-87777056	L72
	DRUCKSACHEN	**OPERATING INSTRUCTIONS**		
570	Rückantwortkarte D-I-GB-F-E-NL	Indicating Sheet	240-28787001	L72
N0001	Service Kurzanleitung Q4140	Service Manual	230-28784	L72
N0001	BAN -D/I/NL/F/GB/E-Q4140	Operating Instruct.	233-28781001	L72
	GERÄTEBEIPACK	**SET SUPPLEMENT**		
A0640	Mikrozelle 1,5V Alkali-Mangan	Battery	280-13411	L72
U9111	IR-Fernbedienung Control 100 sw	Transmitter	263-87000050	L72
	VERPACKUNGSMATERIAL	**PACKING MATERIAL**		
600	Verpackungskarton LO-Druck	Packing Case	245-86945002	L72
610	Packschalen-Satz 29"	Cushion-Set	252-86943050	L72
J0101	Schutzstreifen 1200 x 800 mm	Protective Packing	253-84666001	L72
J0301	Klarsichtbeutel 240 x 320 bedruckt	Protective Packing	253-16668	L72
J0701	Schutzstreifen 350 x 190 mm(IR-G.)	Protective Packing	253-84666004	L72
	VERBINDUNGSLEITUNG	**CONNECTING CABLES**		
N8104	Netzkabel schwarz 2250lg. 2x0,5MH	Power Cord	170-25132001	L72

Cantus 3872 ZP — Art.-Nr. 59460.72

Pos.Nr. Item N°.	Bestell-Bezeichnung	Description	Bestell-Nr. List Part N°.	Var. Var.
	KNÖPFE	**BUTTONS**		
320	Knopf für Netzschalter	Button	682-87892002	L72
321	Tastenset für Servicefunktionen sw	Button	682-87685031	L72
	GEHÄUSETEILE	**CABINET MOUNTING**		
100	Gehäuse graphit 29"	Cabinet	750-87964002	L72
102	Filzstreifen 10x20	Feltstrip	414-25190	L72
103	Führungsschiene	Guide	553-87855001	L72
110	Rückwand graphit 29"	Backcover	775-87965002	L72
110	Gehäusefuß farblos	Foot	783-82251105	L72
111	Zwischenstück schwarz	Cover	568-85727102	L72
111	Halter/RW	Holder	602-85723101	L72
112	EJOT-PT-Schraube sw KB40x20 f. RW	Screw	440-25382	L72
113	EJOT-PT-Schraube 4,0x14 KB40x14	Screw	440-27773	L72
114	Filzstreifen	Felf Strip	414-25204	L72
115	Klebestreifen f. Rückwand	Foam Plastics Ledge	411-20926	L72
230	Halter/Entmag.	Holder	602-84286101	L72
330	Klappe Bedienung schwarz	Cover Plate	706-87673102	L72
350	Ziergitter graphit	Speaker Grille	708-87966002	L72
811	U-Klammer f. Lautsprecher-Befest.	Fixing Set	731-74523	L72
H0711	Distanzstück f. Bildrohrbefestig.	Clutch Piece	503-17983	L72
H0712	Schraube 7x40 vzkt. f. Bildrohrbefestig.	Screw	440-18058	L72
H1996	Abdeckung Scart Q4140	Mask	703-87849031	L72
V0000	29Z „PH"A68-ESF002X143	Picture Tube	345-27803	L72
	SPULEN/LAUTSPRECHER	**COILS, SPEAKERS**		
800	Lautsprecher 8 Ohm 16 W	Loudspeaker	272-87474	L72
810	Lautsprecher kpl.	Loudspeaker	272-81731050	L72
L6001	Entmagn. Spule 28/29" 4:3, 28" 16:9	Coil	297-87882003	L72
	ALLGEM.MECHAN.TEILE	**COMMON MECHANICAL PARTS**		
305	Clamper	Cable Binding	530-21237	L72
306	Kabelhalter auf Kühlblech NF	Cable Binding	530-20935	L72

Cantus 3870 ZW — Art.-Nr. 59461.00 / 60

Pos.Nr. Item N°.	Bestell-Bezeichnung	Description	Bestell-Nr. List Part N°.	Var. Var.
	BAUGRUPPEN	**UNITS**		
820	Frequenzweicheplatte	Print Circuit Board	396-85729059	
U141	SIG-B. kpl.	Print Circuit Board	396-87954050	L00
U3371	Bildrohr/SVM kpl. 4:3	Print Circuit Board	396-87832050	
U4140	BAS-B. kpl. TU-D/28"/16:9 ohne PFC	Print Circuit Board	396-87715091	L00
U4140	BAS-B. kpl. TU-M/28"/16:9 ohne PFC	Print Circuit Board	396-87715092	L60
U4140	BAS-B. kpl. TU-M/28"/16:9 ohne PFC	Print Circuit Board	396-87715092	U60
U4141	SIG-B. kpl. NICAM	Print Circuit Board	396-87954051	L60
U4141	SIG-B. kpl. NICAM	Print Circuit Board	396-87954051	U60
U8211	Modul-Bedienung kpl.	Print Circuit Board	396-87819051	

Contur 1670 Z — Art.-Nr. 59424.00 / 60

Pos.Nr. Item N°.	Bestell-Bezeichnung	Description	Bestell-Nr. List Part N°.	Var. Var.
	VERBINDUNGSLEITUNG	**CONNECTING CABLES**		
N104	Netzkabel schwarz 2250LG. 2x0,5MH	Power Cord	170-25132001	
	KNÖPFE	**BUTTONS**		
320	Knopf/Netzschalter schwarz	Button	682-86697002	
321	Knopf/Taster schwarz	Botton	682-86689002	
	GEHÄUSETEILE	**CABINET MOUNTING**		
102	Filzstreifen 10x20	Felt Strip	414-25190	
111	Halter/RW	Holder	602-85723101	
112	EJOT-PT-Schraube sw KB40X20 f. RW	Screw	440-25382	
113	EJOT-PT-Schraube 4,0x14 KB40x14	Screw	440-27773	
115	Klebestreifen für Rückwand	Foam Plastics Ledge	411-20926	
230	Halter/Entmagnet.	Holder	602-84286101	
711	Distanzstück	Clutch Piece	503-25518	
712	EJOT-PT-Schraube 7,0x30 mit Scheibe	Screw	440-25519	
G100	FFS-Gehäuse anthrazit 28"	Cabinet	750-86989003	
G110	Rückwand schwarz 29"	Backcover	775-86934001	
G111	Zwischenstück schwarz	Cover	568-85727102	
G330	Klappe Bedienung schwarz	Cover Plate	706-87011001	
H996	Buchsenabdeckung	Mask	703-87182021	
V0000	28Z „PH"A66-EAK071X44	Picture Tube	345-26742	
	SPULEN/LAUTSPRECHER	**COILS, SPEAKERS**		
800	Lautspr 8 Ohm	Loudspeaker	272-87475	
L001	Entmagnet.-Spule 28"	Coil	297-86597001	
L001	Entmagnet.-Spule 28/29" 4:3, 28" 16:9	Coil	297-87882003	
	ALLGEM.MECHAN.TEILE	**COMMON MECHANICAL PARTS**		
305	Clamper	Cable Binding	530-21237	
306	Kabelhalter auf Kühlblech NF	Cable Binding	530-20935	
	INTEGR.SCHALTUNGEN	**INTEGRATED CIRCUITS**		
I1894	IC ST24E36F6 Q4140	Integrated Circuit	349-90575240	00
I1894	IC ST24E36F6 Q4140	Integrated Circuit	349-90575250	60

Contur 1663 Z — Art.-Nr. 59421.60

Pos.Nr. Item N°.	Bestell-Bezeichnung	Description	Bestell-Nr. List Part N°.	Var. Var.
	BAUGRUPPEN	**UNITS**		
U3371	Bildrohr/o.SVM kpl.	Print Circuit Board	396-87832053	L60
U4140	BAS-B. KPL. TU-M/24" o. PFC	Print Circuit Board	396-87715083	L60
U4140	BAS-B. KPL. TU-M/24" mit PFC	Print Circuit Board	396-87715183	L60
U4141	SIG-B. KPL. NICAM	Print Circuit Board	396-87954051	L60
U4141	SIG-B. KPL. NICAM	Print Circuit Board	396-87954061	L60
U8211	Bedienteil kpl.	Print Circuit Board	396-87777055	L60
	DRUCKSACHEN	***OPERATING INSTRUCTIONS***		
570	Rückantwortkarte D-I-GB-F-E-NL	Indicating Sheet	240-28787001	L60
N0001	BAN -D/I/NL/F/GB/E-Q4140	Operating Instruct.	233-28781	L60

Contur 1663 Z — Art.-Nr. 59421.60

Pos.Nr. Item N°.	Bestell-Bezeichnung	Description	Bestell-Nr. List Part N°.	Var. Var.
	GERÄTEBEIPACK	**SET SUPPLEMENT**		
A0640	Mikrozelle 1,5V -Alkali-Mangan	Battery	280-13411	L60
U9111	IR-Fernbedienung Control 100 sw	Transmitter	263-87000050	L60
	VERPACKUNGSMATERIAL	**PACKING MATERIAL**		
600	Verpackungskarton LO-Druck	Packing Case	245-87043002	L60
610	Packschalen-Satz 24"	Cushion-Set	252-87044050	L60
J0101	Schutzstreifen 1200 x 800 mm	Protective Packing	253-84666001	L60
J0501	Klarsichtbeutel 240 x 320 bedruckt	Protective Packing	253-16668	L60
J0701	Schutzstreifen 350 x 190 mm(IR-G.)	Protective Packing	253-84666004	L60
	VERBINDUNGSLEITUNG	**CONNECTING CABLES**		
N104	Netzkabel schwarz 2250lg. 2x0,5MH	Power Cord	170-25132001	L60
	KNÖPFE	**BUTTONS**		
320	Knopf/Netzschalter schwarz	Button	682-86697002	L60
321	Knopf/Taster schwarz	Button	682-86689002	L60
	GEHÄUSETEILE	**CABINET MOUNTING**		
111	Halter/RW	Holder	602-85723101	L60
112	EJOT-PT-Schraube sw KB40x20 f. RW	Screw	440-25382	L60
113	EJOT-PT-Schraube 4,0x14 KB40x14	Screw	440-27773	L60
115	Klebestreifen f. Rückwand	Foam Plastics Ledge	411-20926	L60
230	Halter/Entmag.	Holder	602-84286101	L60
710	24Z A59-EAK071x44	Picture Tube	345-28853	L60
711	Distanzstück	Clutch Piece	503-25518	L60
712	EJOT-PT-Schraube 7,0x30 mit Scheibe	Screw	440-25519	L60
G100	FFS-Gehäuse anthrazit 24"	Cabinet	750-87041003	L60
G101	Zwischenstück schwarz	Cover	568-85727102	L60
G110	Rückwand schwarz 24"	Backcover	775-87042001	L60
G111	Zwischenstück schwarz	Cover	568-85727102	L60
G330	Klappe/Bedienung schwarz	Cover Plate	706-87011001	L60
H1996	Abdeckung/Scart	Mask	703-87182011	L60
H1996	Buchsenabdeckung	Mask	703-87182021	L60
	SPULEN/LAUTSPRECHER	**COILS, SPEAKERS**		
800	Lautsprecher 8 Ohm	Loudspeaker	272-87475	L60
L6001	Entmag.-Spule 24"	Coil	297-86598001	L60
L6001	Entmag.-Spule 24" 4:3	Coil	297-87882004	L60
	ALLGEM.MECHAN.TEILE	**COMMON MECHANICAL PARTS**		
305	Clamper	Cable Binding	530-21237	L60
306	Kabelhalter auf Kühlblech NF	Cable Binding	530-20935	L60
H997	Halter Signalboard	Holder	602-87444001	L60

CZ 1570 Z — Art.-Nr. 59458.00

Pos.Nr. Item N°.	Bestell-Bezeichnung	Description	Bestell-Nr. List Part N°.	Var. Var.
	BAUGRUPPEN	**UNITS**		
U3371	Bildrohr/o.SVM kpl.	Print Circuit Board	396-87832053	L00
U4140	BAS-B. kpl. TU-D/28" ohne PFC	Print Circuit Board	396-87715084	L00
U4140	BAS-B. kpl. TU-D/28" mit PFC	Print Circuit Board	396-87715184	L00
U4141	SIG-B. kpl.	Print Circuit Board	396-87954050	L00
U4141	SIG-B. kpl.	Print Circuit Board	396-87954060	L00
U8211	LPL.Bedienung kpl.	Print Circuit Board	396-87763051	L00
	DRUCKSACHEN	**OPERATING INSTRUCTIONS**		
570	Rückantwortkarte D-I-GB-F-E-NL	Indicating Sheet	240-28787001	L00
N0001	Service Kurzanleitung Q4140	Service Manual	230-28784	L00
N0001	BAN -D/I/NL/F/GB/E-Q4140 CT1570Z	Operating Instruct.	233-28780	L00
	GERÄTEBEIPACK	**SET SUPPLEMENT**		
A0640	Mikrozelle 1,5V Alkali-Mangan	Battery	280-13411	L00
U9111	IR-Fernbedienung Control 100 sw	Transmitter	263-87000050	L00
	VERPACKUNGSMATERIAL	**PACKING MATERIAL**		
J0101	Schutzstreifen 1200 x 800 mm	Protective Packing	253-84666001	L00
J0501	Klarsichtbeutel 240 x 320 bedruckt	Protective Packing	253-16668	L00
J0600	Verpackungskarton für FFS 28"	Packing Case	245-85481002	L00
J0610	Packschalen-Satz 28" CT	Cushion-Set	252-85479050	L00
J0701	Schutzstreifen 350 x 190 mm(IR-G.)	Protective Packing	253-84666004	L00
	VERBINDUNGSLEITUNG	**CONNECTING CABLES**		
N104	Netzkabel schwarz 2250LG. 2x0,5MH	Power Cord	170-25132001	L00
	KNÖPFE	**BUTTONS**		
G0320	Knopf/Netzschalter	Button	682-85471101	L00
	KNÖPFE 85475.082	**BUTTONS 85475.082**		
50	Knopf/Taster schwarz	Button	682-85462111	
	GEHÄUSETEILE 85475.082	**CABINET MOUNTING 85475.082**		
10	FFS-Gehäuse schwarz 28"	Cabinet	750-85475035	
11	Klebefuß 40x4	Foam Plastics Ledge	411-18668	
20	Gehäusefuß	Foot	783-82251108	
31	Spaxschraube 4x13	Screw	443-18169	
40	Ziergitter schwarz	Speaker Grille	708-85477003	
60	Tesamoll 4722 7 x 4 mm schwarz	Foam Plastics Ledge	411-20859	
61	Tesamoll 4722 7 x 4 mm schwarz	Foam Plastics Ledge	411-20859	
70	Tesamoll 4722 7 x 4 mm schwarz	Foam Plastics Ledge	411-20859	
71	Tesamoll 4722 7 x 4 mm schwarz	Foam Plastics Ledge	411-20859	
	GEHÄUSETEILE	**CABINET MOUNTING**		
G100	28" Gehäuse kpl. anthr.	Cabinet	**750-85475082**	L00
G110	Rückwand schwarz 28"	Backcover	775-86642011	L00
G330	Abdeckung/Bedienung schwarz	Mask	703-85463102	L00
G340	Abdeckung schwarz	Mask	703-85569008	L00
H0111	EJOT-PT-Schraube 4,0x14 KB40x14	Screw	440-27773	L00
H0113	Verschluß/RW	Fastener	575-83567101	L00
H0114	Rückwand-Knebel	Locking	576-83568101	L00
H0711	*Distanzstück für Bildrohrbefestig.*	*Clutsch Piece*	503-17983	L00

CZ 1570 Z — Art.-Nr. 59458.00

Pos.Nr. Item N°.	Bestell-Bezeichnung	Description	Bestell-Nr. List Part N°.	Var. Var.
H0712	Schraube 7x40 vzkt. f. Bildrohrbef.	Screw	440-18058	L00
H0730	Chassishalter rechts	Holder	602-81482121	L00
H0731	Chassishalter links	Holder	602-81481101	L00
H0732	Gewindelasche M 4 f. RW-Befest.	Guide Strap	561-81547101	L00
H0733	M 4,0x9 vzkt. M.SCH6KT-Schraube	Screw	434-11101	L00
H1996	Abdeckung/Scart	Mask	703-87182011	L00
H1996	Buchsenabdeckung	Mask	703-87182021	L00
230	Halter/Entmag.	Holder	602-84286101	L00
G0310	Träger/bedienung	Supporter	541-85468111	L00
V0000	28Z „PH"A66-EAK071X44	Picture Tube	345-26742	L00
	SPULEN/LAUTSPRECHER	**COILS, SPEAKERS**		
L6001	Entmag. Spule 28"	Coil	297-86597001	L00
L6001	Entmag. Spule 28/29" 4:3, 28" 16:9	Coil	297-87882003	L00
30	Lautsprecher 8 Ohm	Loudspeaker	272-87475 85475.082	

Melody L — Art.-Nr. 59406.00

Pos.Nr. Item N°.	Bestell-Bezeichnung	Description	Bestell-Nr. List Part N°.	Var. Var.
	BAUGRUPPEN	**UNITS**		
U3371	Bildrohr/SVM kpl. 4:3	Print Circuit Board	396-87832050	V00
U4140	BAS-B. kpl. TU-D/29" o. PFC	Print Circuit Board	396-87715086	V00
U4140	BAS-B. kpl. TU-D/29" mit PFC	Print Circuit Board	396-87715186	V00
U4141	SIG-B. kpl.	Print Circuit Board	396-87954050	V00
U4141	SIG-B. kpl.	Print Circuit Board	396-87954060	V00
U8211	Bedienteil kpl.	Print Circuit Board	396-87777056	V00
	DRUCKSACHEN	**OPERATING INSTRUCTIONS**		
N0001	BAN -D/GB/F/NL-Q4140 neutral	Operating Instruct.	233-28782	V00
	GERÄTEBEIPACK	**SET SUPPLEMENT**		
A0640	Mikrozelle 1,5V Alkali-Mangan	Battery	280-13411	V00
U9111	IR-Fernbed. Control 100 neutral sw.	Transmitter	263-87000052	V00
	VERPACKUNGSMATERIAL	**PACKING MATERIAL**		
501	Klarsichtbeutel 240x320 Polyaeth.	Protective Packing	253-11832	V00
600	Verpackungskarton neutral	Packing Case	245-86945003	V00
610	Packschalen-Satz 29"	Cushion-Set	252-86943050	V00
J0101	Schutzstreifen 1200 x 800 mm	Protective Packing	253-84666001	V00
J0701	Schutzstreifen 350 x 190 mm(IR-G.)	Protective Packing	253-84666004	V00
	VERBINDUNGSLEITUNG	**CONNECTING CABLES**		
N104	Netzkabel schwarz 2250LG. 2x0,5MH	Power Cord	170-25132001	V00
	KNÖPFE	**BUTTONS**		
320	Knopf/Netzschalter schwarz	Button	682-86697002	V00
321	Knopf/Taster schwarz	Button	682-86689002	V00

Basic Board — Art.-Nr. 87715.056-198

Pos.Nr. Item N°.	Bestell-Bezeichnung	Description	Bestell-Nr. List Part N°.	Var. Var.
L538	LIN-Regler	Deflection Unit	278-26787	182-183
L538	LIN-Regler	Deflection Unit	278-26981	080-081
L538	LIN-Regler	Deflection Unit	278-26981	180-181
L538	LIN-Regler 5.4uH	Deflection Unit	278-27544	056
L538	LIN-Regler 5.4uH	Deflection Unit	278-27544	084-088
L538	LIN-Regler 5.4uH	Deflection Unit	278-27544	091-098
L538	LIN-Regler 5.4uH	Deflection Unit	278-27544	158
L538	LIN-Regler 5.4uH	Deflection Unit	278-27544	184-187
L538	LIN-Regler 5.4uH	Deflection Unit	278-27544	191-192
L538	LIN-Regler 5.4uH	Deflection Unit	278-27544	197-198
L543	Drossel 572 05 018 00 VOGT	Choke	298-27471Y03	
L619	Drossel 820uH	Choke	298-28785	151
L619	Drossel 820uH	Choke	298-28785	158
L619	Drossel 820uH	Choke	298-28785	160
L619	Drossel 820uH	Choke	298-28785	180-187
L619	Drossel 820uH	Choke	298-28785	189-198
T528	Treiberspule	Coil	297-23664	056
T528	Treiberspule	Coil	297-23664	082-098
T528	Treiberspule	Coil	297-23664	151
T528	Treiberspule	Coil	297-23664	158
T528	Treiberspule	Coil	297-23664	160
T528	Treiberspule	Coil	297-23664	182-187
T528	Treiberspule	Coil	297-23664	189-192
T528	Treiberspule	Coil	297-23664	197-198
T528	Treiberspule	Coil	297-27831	080-081
T528	Treiberspule	Coil	297-27831	180-181
T531	Zeilentrafo Q2300 24/28/29"	Line Transformer	276-27003	086-092
T531	Zeilentrafo Q2300 24/28/29"	Line Transformer	276-27003	094-095
T531	Zeilentrafo Q2300 24/28/29"	Line Transformer	276-27003	097-098
T531	Zeilentrafo Q2300 24/28/29"	Line Transformer	276-27003	186-187
T531	Zeilentrafo Q2300 24/28/29"	Line Transformer	276-27003	189-192
T531	Zeilentrafo Q2300 24/28/29"	Line Transformer	276-27003	197-198
T531	Zeilentrafo Q2300	Line Transformer	276-27373	151
T531	Zeilentrafo Q2300	Line Transformer	276-27373	158
T531	Zeilentrafo Q2300	Line Transformer	276-27373	160
T531	Zeilentrafo Q23/41/24/4140	Line Transformer	276-27397	056
T531	Zeilentrafo Q23/41/24/4140	Line Transformer	276-27397	080-085
T531	Zeilentrafo Q23/41/24/4140	Line Transformer	276-27397	093
T531	Zeilentrafo Q23/41/24/4140	Line Transformer	276-27397	096
T531	Zeilentrafo Q23/41/24/4140	Line Transformer	276-27397	180-185
T540	Trafo AT 4043/67A	Power Transformer	490-21351	151
T540	Trafo AT 4043/67A	Power Transformer	490-21351	158
T540	Trafo AT 4043/67A	Power Transformer	490-21351	160
T612	Drossel 2x 18mH5	Choke	298-17684	056
T612	Drossel 2x 18mH5	Choke	298-17684	151
T612	Drossel 2x 18mH5	Choke	298-17684	156
T612	Drossel 2x 18mH5	Choke	298-17684	160
T612	Drossel 2x 18mH5	Choke	298-22306	080-098

Basic Board — Art.-Nr. 87715.056-198

Pos.Nr. Item N°.	Bestell-Bezeichnung	Description	Bestell-Nr. List Part N°.	Var. Var.
T612	Drossel 2x 18mH5	Choke	298-22306	180-187
T612	Drossel 2x 18mH5	Choke	298-22306	189-192
T612	Drossel 2x 18mH5	Choke	298-22306	197-198
T618	Drossel 2x 18mH5	Choke	298-17684	056
T618	Drossel 2x 18mH5	Choke	298-22306	080-098
T639	Wandler-Trafo Q4200/4100/4140	Power Transformer	490-27004	086-092
T639	Wandler-Trafo Q4200/4100/4140	Power Transformer	490-27004	094-098
T639	Wandler-Trafo Q2300/Q2400 33"	Power Transformer	490-27398	056
T639	Wandler-Trafo Q2300/Q2400 33"	Power Transformer	490-27398	080-085
T639	Wandler-Trafo Q2300/Q2400 33"	Power Transformer	490-27398	093
T639	Wandler-Trafo Q2300/Q2400 33"	Power Transformer	490-27398	096
T639	W-Trafo Q2400 (146V)	Power Transformer	490-28636	180-185
T639	W-Trafo Q2400 (136V)	Power Transformer	490-28640	151
T639	W-Trafo Q2400 (136V)	Power Transformer	490-28640	158
T639	W-Trafo Q2400 (136V)	Power Transformer	490-28640	160
T639	W-Trafo Q2400 (136V)	Power Transformer	490-28640	186-187
T639	W-Trafo Q2400 (136V)	Power Transformer	490-28640	189-192
T639	W-Trafo Q2400 (136V)	Power Transformer	490-28640	197-198
	ALLGEM. MECHAN. TEILE	**COMMON MECHANICAL PARTS**		
20	Aufsteckkühlkörper	Screening	509-27369	
H474	Montageclip	Spring	739-87529.001	
H484	Montageclip	Spring	739-87529.001	
H534	Montageclip	Spring	739-87529.001	
H539	Montageclip	Spring	739-87529.001	
H560	Montageclip	Spring	739-87529.001	056
H560	Montageclip	Spring	739-87529.001	151
H560	Montageclip	Spring	739-87529.001	158
H560	Montageclip	Spring	739-87529.001	160
H561	Montageclip	Spring	739-87529.001	
H562	Glimmerscheibe 16x21	Insulating Piece	421-10881	
H586	Montageclip	Spring	739-87529.001	
H587	Glimmerscheibe 16x21	Insulating Piece	421-10881	
H611	Sicherungshalter für SI 5x20	Fuseholder Spring	730-20061	
H623	Montageclip	Spring	739-87529.001	151
H623	Montageclip	Spring	739-87529.001	158
H623	Montageclip	Spring	739-87529.001	160
H623	Montageclip	Spring	739-87529.001	180
H623	Montageclip	Spring	739-87529.001	181
H623	Montageclip	Spring	739-87529.001	182
H623	Montageclip	Spring	739-87529.001	183
H623	Montageclip	Spring	739-87529.001	184
H623	Montageclip	Spring	739-87529.001	185
H623	Montageclip	Spring	739-87529.001	186
H623	Montageclip	Spring	739-87529.001	187
H623	Montageclip	Spring	739-87529.001	189
H623	Montageclip	Spring	739-87529.001	190
H623	Montageclip	Spring	739-87529.001	191

Melody L — Art.-Nr. 59406.00

Pos.Nr. Item N°.	Bestell-Bezeichnung	Description	Bestell-Nr. List Part N°.	Var. Var.
	GEHÄUSETEILE	**CABINET MOUNTING**		
102	Filzstreifen 10x20	Felt Strip	414-25190	V00
111	Halter/RW	Holder	602-85723101	V00
112	EJOT-PT-Schraube sw KB40x20 f. RW	Screw	440-25382	V00
113	EJOT-PT-Schraube 4,0x14 KB40x14	Screw	440-27773	V00
114	Filzstreifen	Felt Strip	414-25204	V00
115	Klebestreifen f. Rückwand	Foam Plastics Ledge	411-20926	V00
230	Halter/Entmag.	Holder	602-84286101	V00
811	U-Klammer f. Lautsprecher-Befestig.	Fixing Set	731-74523	V00
G100	FFS-Gehäuse braun met. 29"	Cabinet	750-86933003	V00
G110	Rückwand schwarz 29"	Backcover	775-86934001	V00
G111	Zwischenstück schwarz	Cover	568-85727102	V00
G330	Klappe schwarz-hochglanz	Cover Plate	706-86939001	V00
G350	Ziergitter braun	Speaker Grille	708-86935013	V00
H0711	Distanzstück f- Bildrohrbefestig.	Clutzch Piece	503-17983	V00
H0712	Schraube 7x40 vzkt. f.Bildrohrbefestig.	Screw	440-18058	V00
H1996	Abdeckung/Scart	Mask	703-87182011	V00
H1996	Buchsenabdeckung	Mask	703-87182021	V00
V0000	29Z „PH"A68-ESF002X143	Picture Tube	345-27803	V00
	SPULEN/LAUTSPRECHER	**COILS, SPEAKERS**		
800	Lautsprecher 8 Ohm 16 W	Loudspeaker	272-87474	V00
810	Lautsprecher kpl.	Loudspeaker	272-81731050	V00
L6001	Entmagn. Spule 28/29"	Coil	297-86625001	V00
L6001	Entmagn. Spule 28/29" 4:3, 28" 16:9	Coil	297-87882003	V00
	ALLGEM.MECHAN.TEILE	**COMMON MECHANICAL PARTS**		
305	Clamper	Cable Binding	530-21237	V00
306	Kabelhalter auf Kühlblech NF	Cable Binding	530-20935	V00

Basic Board — Art.-Nr. 87715.056-198

Pos.Nr. Item N°.	Bestell-Bezeichnung	Description	Bestell-Nr. List Part N°.	Var. Var.
	BAUGRUPPEN	**UNITS**		
U0001	Dyn. Focusblock (Focus/UG2)	Scaffolding Access.	291-26627	151,158
U0001	Dyn. Focusblock (Focus/UG2)	Scaffolding Access.	291-26627	160
U1100	Tuner-ZF M Multisystem MN/BG-DK	Tuner	260-87271.050	056
U1100	Tuner-ZF M Multisystem MN/BG-DK	Tuner	260-87271.050	081
U1100	Tuner-ZF M Multisystem MN/BG-DK	Tuner	260-87271.050	083
U1100	Tuner-ZF M Multisystem MN/BG-DK	Tuner	260-87271.050	085
U1100	Tuner-ZF M Multisystem MN/BG-DK	Tuner	260-87271.050	087
U1100	Tuner-ZF M Multisystem MN/BG-DK	Tuner	260-87271.050	090
U1100	Tuner-ZF M Multisystem MN/BG-DK	Tuner	260-87271.050	092
U1100	Tuner-ZF M Multisystem MN/BG-DK	Tuner	260-87271.050	098

Basic Board — Art.-Nr. 87715.056-198

Pos.Nr. Item N°.	Bestell-Bezeichnung	Description	Bestell-Nr. List Part N°.	Var. Var.
U1100	Tuner-ZF M Multisystem MN/BG-DK	Tuner	260-87271.050	181
U1100	Tuner-ZF M Multisystem MN/BG-DK	Tuner	260-87271.050	183
U1100	Tuner-ZF M Multisystem MN/BG-DK	Tuner	260-87271.050	185
U1100	Tuner-ZF M Multisystem MN/BG-DK	Tuner	260-87271.050	187
U1100	Tuner-ZF M Multisystem MN/BG-DK	Tuner	260-87271.050	190
U1100	Tuner-ZF M Multisystem MN/BG-DK	Tuner	260-87271.050	192
U1100	Tuner-ZF M Multisystem MN/BG-DK	Tuner	260-87271.050	198
U1100	Tuner-ZF D Dualsystem BG-DK	Tuner	260-87273.050	080
U1100	Tuner-ZF D Dualsystem BG-DK	Tuner	260-87273.050	082
U1100	Tuner-ZF D Dualsystem BG-DK	Tuner	260-87273.050	084
U1100	Tuner-ZF D Dualsystem BG-DK	Tuner	260-87273.050	086
U1100	Tuner-ZF D Dualsystem BG-DK	Tuner	260-87273.050	089
U1100	Tuner-ZF D Dualsystem BG-DK	Tuner	260-87273.050	091
U1100	Tuner-ZF D Dualsystem BG-DK	Tuner	260-87273.050	097
U1100	Tuner-ZF D Dualsystem BG-DK	Tuner	260-87273.050	160
U1100	Tuner-ZF D Dualsystem BG-DK	Tuner	260-87273.050	180
U1100	Tuner-ZF D Dualsystem BG-DK	Tuner	260-87273.050	182
U1100	Tuner-ZF D Dualsystem BG-DK	Tuner	260-87273.050	184
U1100	Tuner-ZF D Dualsystem BG-DK	Tuner	260-87273.050	186
U1100	Tuner-ZF D Dualsystem BG-DK	Tuner	260-87273.050	189
U1100	Tuner-ZF D Dualsystem BG-DK	Tuner	260-87273.050	191
U1100	Tuner-ZF D Dualsystem BG-DK	Tuner	260-87273.050	197
U1100	Tuner-ZF MAS Multistand. m. Ant.-Splitter	Tuner	260-87345.050	088
U1100	Tuner-ZF MAS Multistand. m. Ant.-Splitter	Tuner	260-87345.050	093
U1100	Tuner-ZF MAS Multistand. m. Ant.-Splitter	Tuner	260-87345.050	094
U1100	Tuner-ZF MAS Multistand. m. Ant.-Splitter	Tuner	260-87345.050	095
U1100	Tuner-ZF MAS Multistand. m. Ant.-Splitter	Tuner	260-87345.050	096
U1100	Tuner-ZF MAS Multistand. m. Ant.-Splitter	Tuner	260-87345.050	151
BAUGRUPPEN		**UNITS**		
U1100	Tuner-ZF MAS Multistand. m. Ant.-Splitter	Tuner	260-87345.050	158
U1101	Tuner-ZF MP Multisystem PIP	Tuner	260-87817.050	094
U1101	Tuner-ZF MP Multisystem PIP	Tuner	260-87817.050	095
U1101	Tuner-ZF MP Multisystem PIP	Tuner	260-87817.050	096
U1101	Tuner-ZF MP Multisystem PIP	Tuner	260-87817.050	151
U1101	Tuner-ZF MP Multisystem PIP	Tuner	260-87817.050	158
SPULEN		**COILS**		
L202	Drossel 47uH K	Choke	298-16925	
L203	Drossel 4330 030 38100 VAL	Choke	298-14399	
L534	Drossel 150uH K	Choke	298-79726.020	
L537	Spule 510uH K	Coil	297-14691	080-081
L537	Spule 510uH K	Coil	297-14691	180-181
L538	LIN-Regler 4.6uH	Deflection Unit	278-24475	089
L538	LIN-Regler 4.6uH	Deflection Unit	278-24475	090
L538	LIN-Regler 4.6uH	Deflection Unit	278-24475	151
L538	LIN-Regler 4.6uH	Deflection Unit	278-24475	160
L538	LIN-Regler 4.6uH	Deflection Unit	278-24475	189-190
L538	LIN-Regler	Deflection Unit	278-26787	082-083

Basic Board — Art.-Nr. 87715.056-198

Pos.Nr. Item N°.	Bestell-Bezeichnung	Description	Bestell-Nr. List Part N°.	Var. Var.
H623	Montageclip	Spring	739-87529.001	192
H623	Montageclip	Spring	739-87529.001	197
H623	Montageclip	Spring	739-87529.001	198
H624	Montageclip	Spring	739-87529.001	
H625	Glimmerscheibe 16x21	Insulating Piece	421-10881	
H652	Montageclip	Spring	739-87529.001	056
H652	Montageclip	Spring	739-87529.001	151
H652	Montageclip	Spring	739-87529.001	158
H652	Montageclip	Spring	739-87529.001	160
H661	Abstandshalter	Bolt	579-26173	088
H661	Abstandshalter	Bolt	579-26173	093
H661	Abstandshalter	Bolt	579-26173	095-096
H662	Linsenschraube AM 3x10 brüniert	Screw	432-74571	088
H662	Linsenschraube AM 3x10 brüniert	Screw	432-74571	093
H662	Linsenschraube AM 3x10 brüniert	Screw	432-74571	095-096
H663	Montageclip	Spring	739-87529.001	
H671	Montageclip	Spring	739-87529.001	
H674	Montageclip	Spring	739-87529.001	
	INTEGR. SCHALTUNGEN	**INTEGRATED CIRCUITS**		
10	L 7808 ACV	Integrated Circuit	349-21780Y20	
10	L 78 S 09 CV	Integrated Circuit	349-24013Y22	
I474	TDA 7296	Integrated Circuit	349-28414	
I484	TDA 7296	Integrated Circuit	349-28414	
I561	TDA8177	Integrated Circuit	349-26528	
I569	TL 431ACLP	Integrated Circuit	349-19817.020	056
I569	TL 431ACLP	Integrated Circuit	349-19817.020	151
I569	TL 431ACLP	Integrated Circuit	349-19817.020	158
I569	TL 431ACLP	Integrated Circuit	349-19817.020	160
I611	TDA4605-3/TDA4605	Integrated Circuit	349-22113	
I663	L 7808ACV vormontiert	Integrated Circuit	349-21780050	
I669	Opto-Koppler DIP4 80V 50/80MA	Coupler	353-28638	
I670	TL 431ACLP	Integrated Circuit	349-19817.020	
I674	TL 431ACLP	Integrated Circuit	349-19817.020	
I676	TL 431ACLP	Integrated Circuit	349-19817.020	
I691	L 78S09CV vormontiert	Integrated Circuit	349-24013050	
	TRANSISTOREN	**TRANSISTORS**		
10	SILPOW TO220FP PNP 80V 3A 24W	Transistor	346-28633	
Q526	SILPLAN TO92 NPN 100V 2A 1W LV020	Transistor	346-20796.020	
Q531	ZTX712 E-Line	Transistor	346-27659.020	
Q532	ZTX614 E-Line	Transistor	346-27660.020	
Q533	BF422 TO92	Transistor	346-11562.020	
Q534	2SC4542 vormontiert	Transistor	346-25708Y20	
Q562	BUZ71AF1 TO220	Transistor	346-18528	056
Q562	BUZ71AF1 TO220	Transistor	346-18528	151
Q562	POWMOS TO220FP NCH 50V 10A 30W	Transistor	346-18528	158
Q562	POWMOS TO220FP NCH 50V 10A 30W	Transistor	346-18528	160
Q582	BC556B	Transistor	346-74967.020	

Basic Board — Art.-Nr. 87715.056-198

Pos.Nr. Item N°.	Bestell-Bezeichnung	Description	Bestell-Nr. List Part N°.	Var. Var.
Q585	BC547B TO92 LV020	Transistor	346-74983.020	
Q586	BD537 TO220A	Transistor	346-77764	
Q589	BC557B	Transistor	346-74878.020	
Q593	BC557B	Transistor	346-74878.020	
Q624	BUZ91A	Transistor	346-22395	
Q663	BUZ71AF1 TO220	Transistor	346-18528	
Q674	BUZ71AF1 TO220	Transistor	346-18528	
Q681	BC557B	Transistor	346-74878.020	
Q682	SILPOW TO220FP PNP 80V 3A 24W	Transistor	346-28633Y22	
	DIODEN	**DIODES**		
10	3,0A 45V DO27 Schottky	Diode	352-12657	080-081
10	3,0A 40V DO27 Schottky	Diode	352-12657	180-183
10	STTA506F TO220	Diode	352-27866	056
D206	ZD 30V0 2%	Diode	352-15763	
D474	1 N 4148 DO35	Diode	352-31818	
D491	1 N 4148 DO35	Diode	352-31818	
D526	1 N 4148 DO35	Diode	352-31818	
D527	EU 02V0	Diode	352-20289	
D531	1,0A 400V DO41 FAST-GP LV010	Diode	352-20685	
D532	BYW 98	Diode	352-20535	056
D532	BYW 98	Diode	352-20535	082-098
D532	BYW 98	Diode	352-20535	151
D532	BYW 98	Diode	352-20535	158
D532	BYW 98	Diode	352-20535	160
D532	BYW 98	Diode	352-20535	182-187
D532	BYW 98	Diode	352-20535	189-198
D533	BA 157	Diode	352-44799	
D537	3,0A 45V DO27	Diode	352-12657Y10	080
D537	3,0A 45V DO27	Diode	352-12657Y10	081
D537	3,0A 40V DO27	Diode	352-12657Y10	180
D537	3,0A 45V DO27	Diode	352-12657Y10	181
D537	3,0A 40V DO27	Diode	352-12657Y10	182
D537	3,0A 40V DO27	Diode	352-12657Y10	183
D539	ESC011M	Diode	352-23667	
D541	BA 157	Diode	352-44799	
D546	BA 157	Diode	352-44799	
D547	BA 159	Diode	352-49148	
D548	1 N 4148 DO35	Diode	352-31818	
D549	ZD 30V0 2%	Diode	352-15763	
D557	1,0A 400V DO41 FAST-GP LV010	Diode	352-20685	
D558	1,0A 400V DO41 FAST-GP LV010	Diode	352-20685	
D561	BA 157	Diode	352-44799	
D584	ZD 30V0 2%	Diode	352-15763	
D589	BA 157	Diode	352-44799	
D590	BA 157	Diode	352-44799	
D613	Gleichrichter B250 C3200/2200	Rectifier	354-22394	
D617	BYT 13-1000	Diode	352-22712	151

Basic Board — Art.-Nr. 87715.056-198

Pos.Nr. Item N°.	Bestell-Bezeichnung	Description	Bestell-Nr. List Part N°.	Var.
D617	BYT 13-1000	Diode	352-22712	158
D617	BYT 13-1000	Diode	352-22712	160
D617	BYT 13-1000	Diode	352-22712	180-187
D617	BYT 13-1000	Diode	352-22712	189-192
D617	BYT 13-1000	Diode	352-22712	197-198
D622	BA 157	Diode	352-44799	
D623	STTA506F TO220	Diode	352-27866	151
D623	STTA506F TO220	Diode	352-27866	158
D623	STTA506F TO220	Diode	352-27866	160
D623	STTA506F TO220	Diode	352-27866	180-187
D623	STTA506F TO220	Diode	352-27866	189-192
D623	STTA506F TO220	Diode	352-27866	197-198
D624	BYT 13-1000	Diode	352-22712	056
D624	BYT 13-1000	Diode	352-22712	080-098
D636	BA 157	Diode	352-44799	
D651	FUF 5407	Diode	352-27712	080-098
D651	FUF 5407	Diode	352-27712	180-187
D651	FUF 5407	Diode	352-27712	189-192
D651	FUF 5407	Diode	352-27712	197-198
D652	BYT08PI-1000	Diode	352-28613	056
D652	BYT08PI-1000	Diode	352-28613	151
D652	BYT08PI-1000	Diode	352-28613	158
D652	BYT08PI-1000	Diode	352-28613	160
D656	BYW 98	Diode	352-25838	
D660	ZD 12V0	Diode	352-44202	
D661	BYW 98	Diode	352-20535	
D666	SD 103C Schottky-Diode	Diode	352-17741	
D669	1 N 4148 DO35	Diode	352-31818	
D670	ZD 30V0 2%	Diode	352-15763	
D671	STPS20L40CF	Diode	352-20296Y20	
D672	ZD 3V9 DO35 5% 0.5W	Diode	352-10526	
D680	ZD ZPY 100	Diode	352-28686	
D681	BA 157	Diode	352-44799	
D686	BYW 98	Diode	352-25838	
D687	BYW 98	Diode	352-25838	
	POTENTIOMETER	**POTENTIOMETERS**		
P662	POT 1K 6mm Kohleschicht horizont.	Potentiometer	375-22863.020	
	SICHERUNGEN	**FUSES**		
F611	3150mA T 250V 5x20 L	Fuse	380-37669	
F655	1250mA T 250V 8x8	Fuse	380-17123.020	080
F655	1250mA T 250V 8x8	Fuse	380-17123.020	081
F655	1250mA T 250V 8x8	Fuse	380-17123.020	082
F655	1250mA T 250V 8x8	Fuse	380-17123.020	083
F655	1250mA T 250V 8x8	Fuse	380-17123.020	084
F655	1250mA T 250V 8x8	Fuse	380-17123.020	085
F655	1250mA T 250V 8x8	Fuse	380-17123.020	086
F655	*1250mA T 250V 8x8*	Fuse	380-17123.020	087

Basic Board — Art.-Nr. 87715.056-198

Pos.Nr. Item N°.	Bestell-Bezeichnung	Description	Bestell-Nr. List Part N°.	Var.
F655	1250mA T 250V 8x8	Fuse	380-17123.020	088
F655	1250mA T 250V 8x8	Fuse	380-17123.020	089
F655	1250mA T 250V 8x8	Fuse	380-17123.020	090
F655	1250mA T 250V 8x8	Fuse	380-17123.020	091
F655	1250mA T 250V 8x8	Fuse	380-17123.020	092
F655	1250mA T 250V 8x8	Fuse	380-17123.020	093
F655	1250mA T 250V 8x8	Fuse	380-17123.020	094
F655	1250mA T 250V 8x8	Fuse	380-17123.020	095
F655	1250mA T 250V 8x8	Fuse	380-17123.020	096
F655	1250mA T 250V 8x8	Fuse	380-17123.020	097
F655	1250mA T 250V 8x8	Fuse	380-17123.020	098
F655	1250mA T 250V 8x8	Fuse	380-17123.020	180
F655	1250mA T 250V 8x8	Fuse	380-17123.020	181
F655	1250mA T 250V 8x8	Fuse	380-17123.020	182
F655	1250mA T 250V 8x8	Fuse	380-17123.020	183
F655	1250mA T 250V 8x8	Fuse	380-17123.020	184
F655	1250mA T 250V 8x8	Fuse	380-17123.020	185
F655	1250mA T 250V 8x8	Fuse	380-17123.020	186
F655	1250mA T 250V 8x8	Fuse	380-17123.020	187
F655	1250mA T 250V 8x8	Fuse	380-17123.020	189
F655	1250mA T 250V 8x8	Fuse	380-17123.020	190
F655	1250mA T 250V 8x8	Fuse	380-17123.020	191
F655	1250mA T 250V 8x8	Fuse	380-17123.020	192
F655	1250mA T 250V 8x8	Fuse	380-17123.020	197
F655	1250mA T 250V 8x8	Fuse	380-17123.020	198
F656	3150mA F 250V 8x8	Fuse	380-26219.020	
F661	3150mA T 250V 8x8	Fuse	380-12027020	
F672	5000mA T 250V 8x8	Fuse	380-27665.020	
F689	630mA T 250V 8x8	Fuse	380-13837.020	
	KONDENSATOREN	**CAPACITORS**		
10	470N J 100V	Capacitor	359-28078.020	056
C531	2N7 J 1600V	Capacitor	359-25292	056
C531	2N7 J 1600V	Capacitor	359-25292	082-085
C531	2N7 J 1600V	Capacitor	359-25292	089-090
C531	2N7 J 1600V	Capacitor	359-25292	093
C531	2N7 J 1600V	Capacitor	359-25292	096
C531	2N7 J 1600V	Capacitor	359-25292	151
C531	2N7 J 1600V	Capacitor	359-25292	160
C531	2N7 J 1600V	Capacitor	359-25292	182-185
C531	2N7 J 1600V	Capacitor	359-25292	189-190
C531	3N0 J 1600V	Capacitor	359-25293	091-092
C531	3N0 J 1600V	Capacitor	359-25293	094
C531	3N0 J 1600V	Capacitor	359-25293	097-098
C531	3N0 J 1600V	Capacitor	359-25293	158
C531	3N0 J 1600V	Capacitor	359-25293	191-192
C531	3N0 J 1600V	Capacitor	359-25293	197-198
C531	1N8 J 1600V	Capacitor	359-26372	080-081

Basic Board — Art.-Nr. 87715.056-198

Pos.Nr. Item N°.	Bestell-Bezeichnung	Description	Bestell-Nr. List Part N°.	Var. Var.
C531	1N8 J 1600V	Capacitor	359-26372	180-181
C531	2N2 J 1600V	Capacitor	359-26835	086-088
C531	2N2 J 1600V	Capacitor	359-26835	095
C531	2N2 J 1600V	Capacitor	359-26835	186-187
C538	Elko 47uF M 250V	Electrolytic Capacitor	360-22941	
C540	Elko 2uF2 M 350V	Electrolytic Capacitor	360-28102.020	
C541	9N4 H	Capacitor	359-25295	086-090
C541	9N4 H	Capacitor	359-25295	095
C541	9N4 H	Capacitor	359-25295	186-187
C541	9N4 H	Capacitor	359-25295	189-190
C541	8N8 H	Capacitor	359-25296	091-092
C541	8N8 H	Capacitor	359-25296	094
C541	8N8 H	Capacitor	359-25296	097-098
C541	8N8 H	Capacitor	359-25296	158
C541	8N8 H	Capacitor	359-25296	191-192
C541	8N8 H	Capacitor	359-25296	197-198
C541	8N4 H	Capacitor	359-26060	084-085
C541	8N4 H	Capacitor	359-26060	184-185
C541	9N1 H	Capacitor	359-26619	151
C541	9N1 H	Capacitor	359-26619	160
C541	7N5 H 2000V	Capacitor	359-27603	056
C541	7N5 H 2000V	Capacitor	359-27603	082-083
C541	7N5 H 2000V	Capacitor	359-27603	093
C541	7N5 H 2000V	Capacitor	359-27603	096
C541	7N5 H 2000V	Capacitor	359-27603	182-183
C541	4N1 H 2000V	Capacitor	359-28113	080-081
C541	4N1 H 2000V	Capacitor	359-28113	180-181
C542	600N J 250V	Capacitor	359-24450	056
C542	600N J 250V	Capacitor	359-24450	089-094
C542	600N J 250V	Capacitor	359-24450	096-098
C542	600N J 250V	Capacitor	359-24450	158
C542	600N J 250V	Capacitor	359-24450	189-192
C542	600N J 250V	Capacitor	359-24450	197-198
C542	470N J 250V	Capacitor	359-25257	080-083
C542	470N J 250V	Capacitor	359-25257	180-183
C542	520N J 250V	Capacitor	359-25886	084-088
C542	520N J 250V	Capacitor	359-25886	095
C542	520N J 250V	Capacitor	359-25886	184-187
C542	680N J 250V	Capacitor	359-28116	151
C542	680N J 250V	Capacitor	359-28116	160
C543	30N J 630V	Capacitor	359-24472	086-088
C543	30N J 630V	Capacitor	359-24472	095
C543	30N J 630V	Capacitor	359-24472	186-187
C543	27N J 630V	Capacitor	359-25294	089-090
C543	27N J 630V	Capacitor	359-25294	189-190
C543	10N J 630V	Capacitor	359-26487	080-081
C543	10N J 630V	Capacitor	359-26487	180-181
C543	25N J 630V	Capacitor	359-27012	056

Basic Board — Art.-Nr. 87715.056-198

Pos.Nr. Item N°.	Bestell-Bezeichnung	Description	Bestell-Nr. List Part N°.	Var. Var.
C543	25N J 630V	Capacitor	359-27012	082-085
C543	25N J 630V	Capacitor	359-27012	091-094
C543	25N J 630V	Capacitor	359-27012	096-098
C543	25N J 630V	Capacitor	359-27012	151
C543	25N J 630V	Capacitor	359-27012	158
C543	25N J 630V	Capacitor	359-27012	160
C543	25N J 630V	Capacitor	359-27012	182-185
C543	25N J 630V	Capacitor	359-27012	191-192
C543	25N J 630V	Capacitor	359-27012	197-198
C544	750N J 250V	Capacitor	359-16573	056
C544	750N J 250V	Capacitor	359-16573	084-085
C544	750N J 250V	Capacitor	359-16573	089-094
C544	750N J 250V	Capacitor	359-16573	096-098
C544	750N J 250V	Capacitor	359-16573	184-185
C544	750N J 250V	Capacitor	359-16573	189-192
C544	750N J 250V	Capacitor	359-16573	197-198
C544	600N J 250V	Capacitor	359-24450	080-081
C544	600N J 250V	Capacitor	359-24450	180-181
C544	680N J 250V	Capacitor	359-28116	082-083
C544	680N J 250V	Capacitor	359-28116	182-183
C544	900N J 160VW (250 V-)	Capacitor	359-73806	086-088
C544	900N J 160VW (250 V-)	Capacitor	359-73806	095
C544	900N J 160VW (250 V-)	Capacitor	359-73806	151
C544	900N J 160VW (250 V-)	Capacitor	359-73806	158
C544	900N J 160VW (250 V-)	Capacitor	359-73806	160
C544	900N J 160VW (250 V-)	Capacitor	359-73806	186-187
C545	820P J 1600V	Capacitor	359-26529	151
C545	390P J 2000V	Capacitor	359-28868	158
C545	390P J 2000V	Capacitor	359-28868	160
C546	220N J 100V	Capacitor	359-27013.020	
C548	Elko 22uF S 250V	Electrolytic Capacitor	360-11762.020	
C553	390P J 2000V	Capacitor	359-28868	158
C553	390P J 2000V	Capacitor	359-28868	160
C568	470N J 100V	Capacitor	359-28078.020	
C611	470N M 275VW	Capacitor	359-28292	151
C611	470N M 275VW	Capacitor	359-28292	158
C611	470N M 275VW	Capacitor	359-28292	160
C611	470N M 275VW	Capacitor	359-28292	180-187
C611	470N M 275VW	Capacitor	359-28292	189-192
C611	470N M 275VW	Capacitor	359-28292	197-198
C611	220N M 275VW	Capacitor	359-77769	056
C611	220N M 275VW	Capacitor	359-77769	080-098
C612	470N M 275VW	Capacitor	359-28292	151
C612	470N M 275VW	Capacitor	359-28292	158
C612	470N M 275VW	Capacitor	359-28292	160
C612	470N M 275VW	Capacitor	359-28292	180-187
C612	470N M 275VW	Capacitor	359-28292	189-192
C612	470N M 275VW	Capacitor	359-28292	197-198

Basic Board — Art.-Nr. 87715.056-198

Pos.Nr. Item N°.	Bestell-Bezeichnung	Description	Bestell-Nr. List Part N°.	Var. Var.
C612	220N M 275VW	Capacitor	359-77769	056
C612	220N M 275VW	Capacitor	359-77769	080-098
C613	470N M 275VW	Capacitor	359-28292	151
C613	470N M 275VW	Capacitor	359-28292	158
C613	470N M 275VW	Capacitor	359-28292	160
C613	470N M 275VW	Capacitor	359-28292	180-187
C613	470N M 275VW	Capacitor	359-28292	189-198
C613	220N M 275VW	Capacitor	359-77769	056
C613	220N M 275VW	Capacitor	359-77769	080-098
C614	330P M 400VW	Capacitor	357-73804Y01	
C619	100N M 250VW	Capacitor	359-23372	
C620	Elko 330uF M 400V	Electrolytic Capacitor	360-17500	056
C620	Elko 330uF M 400V	Electrolytic Capacitor	360-17500	080-098
C620	Elko 330uF M 450V	Electrolytic Capacitor	360-27891	151
C620	Elko 330uF M 450V	Electrolytic Capacitor	360-27891	158
C620	Elko 330uF M 450V	Electrolytic Capacitor	360-27891	160
C620	Elko 330uF M 450V	Electrolytic Capacitor	360-27891	180-187
C620	Elko 330uF M 450V	Electrolytic Capacitor	360-27891	189-192
C620	Elko 330uF M 450V	Electrolytic Capacitor	360-27891	197-198
C621	470N J 100V	Capacitor	359-28078.020	
C624	820P J 1600V	Capacitor	359-26529	151
C624	820P J 1600V	Capacitor	359-26529	158
C624	820P J 1600V	Capacitor	359-26529	160
C624	820P J 1600V	Capacitor	359-26529	180-192
C624	820P J 1600V	Capacitor	359-26529	197-198
C626	33N J 630V Polypropylen	Capacitor	359-22129	056
C626	33N J 630V Polypropylen	Capacitor	359-22129	080-098
C627	470P J 1500V	Capacitor	359-18821	
C628	22N J 630V	Capacitor	359-26531	151
C628	22N J 630V	Capacitor	359-26531	158
C628	22N J 630V	Capacitor	359-26531	160
C628	22N J 630V	Capacitor	359-26531	180-187
C628	22N J 630V	Capacitor	359-26531	189-192
C628	22N J 630V	Capacitor	359-26531	197-198
C639	2N2 M 400VW	Capacitor	357-14192	056
C639	2N2 M 400VW	Capacitor	357-14192	080-083
C639	2N2 M 400VW	Capacitor	357-14192	086-088
C639	2N2 M 400VW	Capacitor	357-14192	091-093
C639	2N2 M 400VW	Capacitor	357-14192	151
C639	2N2 M 400VW	Capacitor	357-14192	158
C639	2N2 M 400VW	Capacitor	357-14192	160
C639	2N2 M 400VW	Capacitor	357-14192Y02	084
C639	2N2 M 400VW	Capacitor	357-14192Y02	085
C639	2N2 M 400VW	Capacitor	357-14192Y02	089
C639	2N2 M 400VW	Capacitor	357-14192Y02	090
C639	2N2 M 400VW	Capacitor	357-14192Y02	094
C639	2N2 M 400VW	Capacitor	357-14192Y02	095
C639	2N2 M 400VW	Capacitor	357-14192Y02	096

Basic Board — Art.-Nr. 87715.056-198

Pos.Nr. Item N°.	Bestell-Bezeichnung	Description	Bestell-Nr. List Part N°.	Var. Var.
C639	2N2 M 400VW	Capacitor	357-14192Y02	097
C639	2N2 M 400VW	Capacitor	357-14192Y02	098
C639	2N2 M 400VW	Capacitor	357-14192Y02	180
C639	2N2 M 400VW	Capacitor	357-14192Y02	181
C639	2N2 M 400VW	Capacitor	357-14192Y02	182
C639	2N2 M 400VW	Capacitor	357-14192Y02	183
C639	2N2 M 400VW	Capacitor	357-14192Y02	184
C639	2N2 M 400VW	Capacitor	357-14192Y02	185
C639	2N2 M 400VW	Capacitor	357-14192Y02	186
C639	2N2 M 400VW	Capacitor	357-14192Y02	187
C639	2N2 M 400VW	Capacitor	357-14192Y02	189
C639	2N2 M 400VW	Capacitor	357-14192Y02	190
C639	2N2 M 400VW	Capacitor	357-14192Y02	191
C639	2N2 M 400VW	Capacitor	357-14192Y02	192
C639	2N2 M 400VW	Capacitor	357-14192Y02	197
C639	2N2 M 400VW	Capacitor	357-14192Y02	198
C650	150P K 1600V	Capacitor	359-13943	
C651	Elko 47uF M 250V	Electrolytic Capacitor	360-22941	
C682	680P K 500V	Capacitor	357-21183.020	
	WIDERSTÄNDE	**RESISTORS**		
10	0R1 K Sicherungs-Wid.	Resistor	366-10905	084-085
10	0R1 K Sicherungs-Wid.	Resistor	366-10905	089-090
10	0R1 K Sicherungs-Wid.	Resistor	366-10905	094-098
10	0R1 K Sicherungs-Wid.	Resistor	366-10905	180-187
10	0R1 K Sicherungs-Wid.	Resistor	366-10905	189-192
10	0R1 K Sicherungs-Wid.	Resistor	366-10905	197-198
10	15K G 0204	Resistor	367-14985	056
10	15K G 0204	Resistor	367-14985	093
10	15K G 0204	Resistor	367-14985	096
10	22K G 0204	Resistor	367-20331	080-092
10	22K G 0204	Resistor	367-20331	094-095
10	22K G 0204	Resistor	367-20331	097-098
10	22K G 0204	Resistor	367-20331	151
10	22K G 0204	Resistor	367-20331	158
10	22K G 0204	Resistor	367-20331	160
10	22K G 0204	Resistor	367-20331	180-187
10	22K G 0204	Resistor	367-20331	189-192
10	22K G 0204	Resistor	367-20331	197-198
10	1K8 G 0204	Resistor	367-20334	056
10	1K8 G 0204	Resistor	367-20334	080-094
10	1K8 G 0204	Resistor	367-20334	097-098
10	1K8 G 0204	Resistor	367-20334	151
10	1K8 G 0204	Resistor	367-20334	158
10	1K8 G 0204	Resistor	367-20334	160
10	1K8 G 0204	Resistor	367-20334	180-187
10	1K8 G 0204	Resistor	367-20334	189-192
10	1K8 G 0204	Resistor	367-20334	197-198
B673	1R J 0207	Resistor	366-20649	

Basic Board — Art.-Nr. 87715.056-198

Pos.Nr. Item N°.	Bestell-Bezeichnung	Description	Bestell-Nr. List Part N°.	Var. Var.
B674	1R J 0207	Resistor	366-20649	
R206	18K G 0207	Resistor	367-11559	
R207	18K G 0207	Resistor	367-11559	
R466	470R J 0617 3W	Resistor	367-20648	
R468	470R J 0617 3W	Resistor	367-20648	
R479	220R J 0207	Resistor	366-15679	
R489	220R J 0207	Resistor	366-15679	
R491	3R3 K 0207 0.33W Sich.-Wid.	Resistor	366-11790	
R516	22R J 0207	Resistor	366-20655	
R517	22R J 0207	Resistor	366-20655	
R518	10R J 0207	Resistor	366-77101	
R521	3R3 K 0207 0.33W Sich.-Wid.	Resistor	366-11790	089
R521	3R3 K 0207 0.33W Sich.-Wid.	Resistor	366-11790	189
R521	3R3 K 0207 0.33W Sich.-Wid.	Resistor	366-11790	191
R521	3R3 J 0207 0.5W Sich.-Wid.	Resistor	366-27701	056
R521	3R3 J 0207 0.5W Sich.-Wid.	Resistor	366-27701	080-098
R521	3R3 J 0207 0.5W Sich.-Wid.	Resistor	366-27701	151
R521	3R3 J 0207 0.5W Sich.-Wid.	Resistor	366-27701	158
R521	3R3 J 0207 0.5W Sich.-Wid.	Resistor	366-27701	160
R521	3R3 J 0207 0.5W Sich.-Wid.	Resistor	366-27701	180-187
R521	3R3 J 0207 0.5W Sich.-Wid.	Resistor	366-27701	190
R521	3R3 J 0207 0.5W Sich.-Wid.	Resistor	366-27701	192
R521	3R3 J 0207 0.5W Sich.-Wid.	Resistor	366-27701	197-198
R524	4K7 J 0207 LV366-1 LV010	Resistor	366-40343	
R525	4K7 J 0207 LV366-1 LV010	Resistor	366-40343	
R527	4K7 J 0207 LV366-1 LV010	Resistor	366-40343	
R528	4K7 J 0207 LV366-1 LV010	Resistor	366-40343	
R529	4K7 J 0207 LV366-1 LV010	Resistor	366-40343	
R530	4K7 J 0207 LV366-1 LV010	Resistor	366-40343	
R531	3R3 J 0207 0.5W Sich.-Wid.	Resistor	366-27701	
R532	1R2 K 4W	Resistor	368-11871	080-081
R532	1R2 K 4W	Resistor	368-11871	180-181
R532	0R68 K 4W	Resistor	368-21294	056
R532	0R68 K 4W	Resistor	368-21294	082-098
R532	0R68 K 4W	Resistor	368-21294	151
R532	0R68 K 4W	Resistor	368-21294	158
R532	0R68 K 4W	Resistor	368-21294	160
R532	0R68 K 4W	Resistor	368-21294	182-198
R533	12R F 0207	Resistor	367-21330	
R534	3R3 J 0207 0.5W Sich.-Wid.	Resistor	366-27701	
R535	100K J 0207	Resistor	366-16330	
R538	100K J 0207	Resistor	366-16330	
R539	100K J 0207	Resistor	366-16330	
R540	47R J 0411 0.75W Sich.-Wid.	Resistor	366-28118	
R541	3R3 J 0207 0.5W Sich.-Wid.	Resistor	366-27701	
R542	1K8 G 0204	Resistor	367-20334	
R543	*1K5 J 0414 1W*	*Resistor*	367-20657	
R545	3R3 J 0207 0.5W Sich.-Wid.	Resistor	366-27701	082-094

Basic Board — Art.-Nr. 87715.056-198

Pos.Nr. Item N°.	Bestell-Bezeichnung	Description	Bestell-Nr. List Part N°.	Var. Var.
R545	3R3 J 0207 0.5W Sich.-Wid.	Resistor	366-27701	151
R545	3R3 J 0207 0.5W Sich.-Wid.	Resistor	366-27701	158
R545	3R3 J 0207 0.5W Sich.-Wid.	Resistor	366-27701	160
R546	220R J 0207	Resistor	366-15679	
R547	3R3 J 0207 0.5W Sich.-Wid.	Resistor	366-27701	
R549	150K G 0207	Resistor	367-10898	
R551	150K G 0207	Resistor	367-10898	
R553	220R J 0207	Resistor	366-15679	
R555	1K8 G 0204	Resistor	367-20334	
R557	1R5 J 0.5W Sich.-Wid.	Resistor	366-20386	
R558	1R5 J 0.5W Sich.-Wid.	Resistor	366-20386	
R560	10K F 0204	Resistor	367-20347	056
R560	10K F 0204	Resistor	367-20347	082-094
R560	10K F 0204	Resistor	367-20347	151
R560	10K F 0204	Resistor	367-20347	158
R560	10K F 0204	Resistor	367-20347	160
R561	3K9 F 0204	Resistor	367-20341	056
R561	3K9 F 0204	Resistor	367-20341	082-094
R561	3K9 F 0204	Resistor	367-20341	151
R561	3K9 F 0204	Resistor	367-20341	158
R561	3K9 F 0204	Resistor	367-20341	160
R565	40K2 F 0204	Resistor	367-26914	
R566	82K G 0207	Resistor	367-10885	
R567	470R J 0207	Resistor	366-20661	
R569	470R J 0207	Resistor	366-20661	
R574	0R82 K 4W	Resistor	368-11091	089-090
R574	0R82 K 4W	Resistor	368-11091	189-190
R574	0R56 K 0414	Resistor	368-21086	082-088
R574	0R56 K 0414	Resistor	368-21086	093
R574	0R56 K 0414	Resistor	368-21086	095-096
R574	0R56 K 0414	Resistor	368-21086	182-187
R574	0R68 K 4W	Resistor	368-21294	056
R574	1R J 2W	Resistor	368-22719	080-081
R574	1R J 2W	Resistor	368-22719	091-092
R574	1R J 2W	Resistor	368-22719	094
R574	1R J 2W	Resistor	368-22719	097-098
R574	1R J 2W	Resistor	368-22719	151
R574	1R J 2W	Resistor	368-22719	158
R574	1R J 2W	Resistor	368-22719	160
R574	1R J 2W	Resistor	368-22719	180
R574	1R J 2W	Resistor	368-22719	181
R574	1R J 2W	Resistor	368-22719	191-192
R574	1R J 2W	Resistor	368-22719	197-198
R578	82K G 0207	Resistor	367-10885	
R579	40K2 F 0204	Resistor	367-26914	
R583	390K G 0204	Resistor	367-16791	
R590	10R J 0207	Resistor	366-77101	
R591	1R J 0207	Resistor	366-20649	

Basic Board — Art.-Nr. 87715.056-198

Pos.Nr. Item N°.	Bestell-Bezeichnung	Description	Bestell-Nr. List Part N°.	Var. Var.
R592	1R J 0207	Resistor	366-20649	
R613	1R5 K 7W	Resistor	368-24602	
R619	DUO-PTC-Wid. 18R	PTC Resistor	372-16662	084-085
R619	DUO-PTC-Wid. 18R	PTC Resistor	372-16662	089-092
R619	DUO-PTC-Wid. 18R	PTC Resistor	372-16662	094-095
R619	DUO-PTC-Wid. 18R	PTC Resistor	372-16662	097-098
R619	DUO-PTC-Wid. 18R	PTC Resistor	372-16662	158
R619	DUO-PTC-Wid. 18R	PTC Resistor	372-16662	182-187
R619	DUO-PTC-Wid. 18R	PTC Resistor	372-16662	189-192
R619	DUO-PTC-Wid. 18R	PTC Resistor	372-16662	197-198
R619	DUO-PTC-Wid. 9R	PTC Resistor	372-28729	056
R619	DUO-PTC-Wid. 9R	PTC Resistor	372-28729	093
R619	DUO-PTC-Wid. 9R	PTC Resistor	372-28729	096
R619	DUO-PTC-Wid. 9R	PTC Resistor	372-28729	151
R619	DUO-PTC-Wid. 9R	PTC Resistor	372-28729	160
R619	DUO-PTC-Wid. 30R	PTC Resistor	372-73056	080-088
R619	DUO-PTC-Wid. 30R	PTC Resistor	372-73056	095
R619	DUO-PTC-Wid. 30R	PTC Resistor	372-73056	180-187
R621	56K J 0414 1W	Resistor	367-22396	
R622	820K J 0207	Resistor	366-16437	
R625	680K J 0207	Resistor	367-27264	
R626	22R J 0207	Resistor	366-20655	
R628	39K J 3W	Resistor	367-22403	056
R628	39K J 3W	Resistor	367-22403	080-098
R629	22R J 0207	Resistor	366-20655	
R634	680K J 0207	Resistor	367-27264	
R639	10M J 0411	Resistor	367-19664	
R651	18K G 0207	Resistor	367-11559	
R652	1R K 0207 Sich.-Wid.	Resistor	366-12276	
R653	100R J 0207	Resistor	366-73257	
R654	100R J 0207	Resistor	366-73257	
R659	15K G 0204	Resistor	367-14985Y01	056
R659	15K G 0204	Resistor	367-14985Y01	093
R659	15K G 0204	Resistor	367-14985Y01	096
R659	22K G 0204	Resistor	367-20331Y01	080
R659	22K G 0204	Resistor	367-20331Y01	081
R659	22K G 0204	Resistor	367-20331Y01	082
R659	22K G 0204	Resistor	367-20331Y01	083
R659	22K G 0204	Resistor	367-20331Y01	084
R659	22K G 0204	Resistor	367-20331Y01	085
R659	22K G 0204	Resistor	367-20331Y01	086
R659	22K G 0204	Resistor	367-20331Y01	087
R659	22K G 0204	Resistor	367-20331Y01	088
R659	22K G 0204	Resistor	367-20331Y01	089
R659	22K G 0204	Resistor	367-20331Y01	090
R659	22K G 0204	Resistor	367-20331Y01	091
R659	22K G 0204	Resistor	367-20331Y01	092
R659	22K G 0204	Resistor	367-20331Y01	094

Basic Board — Art.-Nr. 87715.056-198

Pos.Nr. Item N°.	Bestell-Bezeichnung	Description	Bestell-Nr. List Part N°.	Var. Var.
R659	22K G 0204	Resistor	367-20331Y01	095
R659	22K G 0204	Resistor	367-20331Y01	097
R659	22K G 0204	Resistor	367-20331Y01	098
R659	22K G 0204	Resistor	367-20331Y01	151
R659	22K G 0204	Resistor	367-20331Y01	158
R659	22K G 0204	Resistor	367-20331Y01	160
R659	22K G 0204	Resistor	367-20331Y01	180
R659	22K G 0204	Resistor	367-20331Y01	181
R659	22K G 0204	Resistor	367-20331Y01	182
R659	22K G 0204	Resistor	367-20331Y01	183
R659	22K G 0204	Resistor	367-20331Y01	184
R659	22K G 0204	Resistor	367-20331Y01	185
R659	22K G 0204	Resistor	367-20331Y01	186
R659	22K G 0204	Resistor	367-20331Y01	187
R659	22K G 0204	Resistor	367-20331Y01	189
R659	22K G 0204	Resistor	367-20331Y01	190
R659	22K G 0204	Resistor	367-20331Y01	191
R659	22K G 0204	Resistor	367-20331Y01	192
R659	22K G 0204	Resistor	367-20331Y01	197
R659	22K G 0204	Resistor	367-20331Y01	198
R660	1K8 G 0204	Resistor	367-20334	084-085
R660	1K8 G 0204	Resistor	367-20334	089-090
R660	1K8 G 0204	Resistor	367-20334	094-098
R660	1K8 G 0204	Resistor	367-20334	180-187
R660	1K8 G 0204	Resistor	367-20334	189-192
R660	1K8 G 0204	Resistor	367-20334	197-198
R660	1K8 G 0204	Resistor	367-20334Y03	056
R660	1K8 G 0204	Resistor	367-20334Y03	080
R660	1K8 G 0204	Resistor	367-20334Y03	081
R660	1K8 G 0204	Resistor	367-20334Y03	082
R660	1K8 G 0204	Resistor	367-20334Y03	083
R660	1K8 G 0204	Resistor	367-20334Y03	084
R660	1K8 G 0204	Resistor	367-20334Y03	085
R660	1K8 G 0204	Resistor	367-20334Y03	086
R660	1K8 G 0204	Resistor	367-20334Y03	087
R660	1K8 G 0204	Resistor	367-20334Y03	088
R660	1K8 G 0204	Resistor	367-20334Y03	091
R660	1K8 G 0204	Resistor	367-20334Y03	092
R660	1K8 G 0204	Resistor	367-20334Y03	093
R660	1K8 G 0204	Resistor	367-20334Y03	151
R660	1K8 G 0204	Resistor	367-20334Y03	158
R660	1K8 G 0204	Resistor	367-20334Y03	160
R660	1K8 G 0204	Resistor	367-20334Y03	180
R660	1K8 G 0204	Resistor	367-20334Y03	181
R660	1K8 G 0204	Resistor	367-20334Y03	182
R660	1K8 G 0204	Resistor	367-20334Y03	183
R660	1K8 G 0204	Resistor	367-20334Y03	184
R660	1K8 G 0204	Resistor	367-20334Y03	185

Basic Board

Art.-Nr. 87715.056-198

Pos.Nr. Item N°.	Bestell-Bezeichnung	Description	Bestell-Nr. List Part N°.	Var. Var.
R660	1K8 G 0204	Resistor	367-20334Y03	186
R660	1K8 G 0204	Resistor	367-20334Y03	187
R660	1K8 G 0204	Resistor	367-20334Y03	191
R660	1K8 G 0204	Resistor	367-20334Y03	192
R662	4K7 F 0204	Resistor	367-20346	
R663	220K F 0207	Resistor	367-28413	
R665	56K J 0414 1W	Resistor	367-22396	
R666	18K F 0204	Resistor	367-18527	
R668	4K7 F 0204	Resistor	367-20346	
R677	10K F 0204	Resistor	367-20347	
R678	10K F 0204	Resistor	367-20347	
R679	100K J 0207	Resistor	366-16330	
R681	3R3 J 0207	Resistor	366-77754	
R682	33R J 0207	Resistor	366-22944	
R683	470R J 0207	Resistor	366-20661	
R684	6K8 J 0207	Resistor	366-20652	
R685	68R J 3W	Resistor	367-22942	
R686	0R1 K Sicherungs-Wid.	Resistor	366-10905Y09	
R687	0R1 K Sicherungs-Wid.	Resistor	366-10905Y09	
R690	1R K 0207 Sich.-Wid.	Resistor	366-12276	
R691	100R J 0207	Resistor	366-73257	
R692	100R J 0207	Resistor	366-73257	
R693	220R J 0207	Resistor	366-15679	080-098
R693	220R J 0207	Resistor	366-15679	180-187
R693	220R J 0207	Resistor	366-15679	189-192
R693	220R J 0207	Resistor	366-15679	197-198

Signal Board

Art.-Nr. 87954.050-053,060-062

Pos.Nr. Item N°.	Bestell-Bezeichnung	Description	Bestell-Nr. List Part N°.	Var. Var.
	ALLGEM.MECHAN.TEILE	**COMMON MECHANICAL PARTS**		
H1851	IC-FASSUNG 32-pol.	Socket	320-22087	
H1891	IC-FASSUNG 8-pol.	Socket	320-80503	
	INTEGR.SCHALTUNGEN	**INTEGRATED CIRCUITS**		
I1011	IC TEA6422D SO28	Integrated Circuit	350-25732	
I1116	IC TEA6415 SO20L	Integrated Circuit	350-25733	
I1181	IC TEA6415 SO20L	Integrated Circuit	350-25733	
I1221	IC TDA9141	Integrated Circuit	349-23111	052
I1221	IC TDA9141	Integrated Circuit	349-23111	062
I1262	IC TDA4665V5 DIP16	Integrated Circuit	349-23112	052
I1262	IC TDA4665V5 DIP16	Integrated Circuit	349-23112	062
I1271	ICMOS TDA8501T SO24	Integrated Circuit	350-24917	
I1321	ICMOS MSP3400C PLCC68	Integrated Circuit	350-26631	050
I1321	ICMOS MSP3400C PLCC68	Integrated Circuit	350-26631	060

Signal Board

Art.-Nr. 87954.050-053,060-062

Pos.Nr. Item N°.	Bestell-Bezeichnung	Description	Bestell-Nr. List Part N°.	Var. Var.
I1321	ICMOS MSP3410D PLCC68	Integrated Circuit	350-27265	051
I1321	ICMOS MSP3410D PLCC68	Integrated Circuit	350-27265	052
I1321	ICMOS MSP3410D PLCC68	Integrated Circuit	350-27265	061
I1321	ICMOS MSP3410D PLCC68	Integrated Circuit	350-27265	062
I1341	IC MC 78L08ACP TO92	Integrated Circuit	349-24725020	
I1461	ICMOS VPC3210 PLCC68	Integrated Circuit	350-27395	
I1521	IC SDA9220 PLCC44	Integrated Circuit	350-26552	
I1541	IC SDA9254 P-MQFP64-1	Integrated Circuit	350-27840	
I1551	IC SDA9280 PLCC68	Integrated Circuit	350-26551	
I1641	IC TDA4780-V4	Integrated Circuit	349-27676	
I1691	IC SDA9362 P-MQFP44	Integrated Circuit	350-26550	
I1776	IC SDA5275-3 PLCC68	Integrated Circuit	350-28399	
I1796	ICMOS D-RAM 1MX4 60NS SOJ-26	Integrated Circuit	350-27191	
I1801	ICMOS SABC161RI-LF TQFP1	Integrated Circuit	350-27354	
I1846	ICMOS Voltage-Detector 4,5V TO92	Integrated Circuit	349-24278020	
I1851	ICMOS M27C801-100 Q4100 V6.3	Integrated Circuit	349-28357400	052
I1851	ICMOS M27C801-100 Q4100 V6.3B	Integrated Circuit	349-28357401	051
I1851	ICMOS M27C801-100 Q4100 V6.5	Integrated Circuit	349-28357412	050
I1851	ICMOS M27C801-100 Q4100 V6.5	Integrated Circuit	349-28357412	060
I1851	ICMOS M27C801-100 Q4100 V6.5B	Integrated Circuit	349-28357413	061
	INTEGR.SCHALTUNGEN	**INTEGRATED CIRCUITS**		
I1851	ICMOS M27C801-100 Q4100 V6.5B	Integrated Circuit	349-28357413	062
I1941	IC SDA 9187-3X SMD	Integrated Circuit	350-27626	052
I1941	IC SDA 9187-3X SMD	Integrated Circuit	350-27626	062
I1951	IC SDA 9189-A132	Integrated Circuit	350-26068	052
I1951	IC SDA 9189-A132	Integrated Circuit	350-26068	062
	BUCHSEN/FASSUNGEN	**SOCKETS**		
W1024	Chinch-Buchse ws	Socket	323-20959	
W1029	Chinch-Buchse RT	Socket	323-20957	
W1031	Scartbuchse	Socket	323-19542	
W1141	Scartbuchse	Socket	323-19542	
	QUARZE/FILTER	**QUARTZES**		
X1248	Quarz 3,579545 MHz HC49U	Crystal Oscillator	385-17695	052
X1248	Quarz 3,579545 MHz HC49U	Crystal Oscillator	385-17695	062
X1249	Quarz 4,433619 MHz HC49U	Crystal Oscillator	385-18324	052
X1249	Quarz 4,433619 MHz HC49U	Crystal Oscillator	385-18324	062
X1279	Quarz 4,433619 MHz HC49U	Crystal Oscillator	385-18324	
X1327	Quarz 18,432000 MHz HC49U	Crystal Oscillator	385-25502	
X1471	Quarz 20,250000 MHz HC49U	Crystal Oscillator	385-26686	
X1531	Quarz 6,750000 MHz HC49U	Crystal Oscillator	385-26559	
X1701	Reson 12,000000MHz D R5 5X10	Ceramic Filter	386-26560020	
X1701	Reson 12,000000MHz D R5 5X10	Ceramic Filter	386-26560Y06	051
X1701	Reson 12,000000MHz D R5 5X10	Ceramic Filter	386-26560Y06	052
X1812	Quarz 11,059200 MHz HC49U	Crystal Oscillator	385-14721	
X1954	Quarz 20,480000 MHz HC49U	Crystal Oscillator	385-24044	052
X1954	Quarz 20,480000 MHz HC49U	Crystal Oscillator	385-24044	062

Pos.Nr. Item N°.	Bestell-Bezeichnung	Description	Bestell-Nr. List Part N°.	Var. Var.
	WIDERSTÄNDE	**RESISTORS**		
R1011	SI 10R K 0207	Resistor	366-74368020	
R1046	SI 10R K 0207	Resistor	366-74368020	
R1116	SI 10R K 0207	Resistor	366-74368020	
R1127	SI 10R K 0207	Resistor	366-74368020	
R1156	SI 10R K 0207	Resistor	366-74368020	
R1181	SI 10R K 0207	Resistor	366-74368020	
	SMD TEILE	**SMD PARTS**		
D1001	Diode ZD 5V6 SOD80 ZMM C ITT	Diode	351-16758	
D1002	Diode ZD 5V6 SOD80 ZMM C ITT	Diode	351-16758	
D1003	Diode ZD 5V6 SOD80 ZMM C ITT	Diode	351-16758	
D1038	Diode ZD 5V6 SOD80 ZMM C ITT	Diode	351-16758	
D1039	Diode ZD 5V6 SOD80 ZMM C ITT	Diode	351-16758	
D1277	Diode LL4148 SOD80	Diode	351-15015	
D1278	Diode LL4148 SOD80	Diode	351-15015	
D1379	Diode LL4148 SOD80	Diode	351-15015	
D1381	Diode LL4148 SOD80	Diode	351-15015	
D1649	Diode LL4148 SOD80	Diode	351-15015	
D1651	Diode LL4148 SOD80	Diode	351-15015	
D1668	Diode LL4148 SOD80	Diode	351-15015	
D1669	Diode ZD 20V0 SOD80 ZMM C ITT	Diode	351-22138	
D1677	Diode LL4148 SOD80	Diode	351-15015	
D1718	Diode ZD 4V7 SOD80 ZMM C ITT	Diode	351-18302	
D1719	Diode LL4148 SOD80	Diode	351-15015	
D1731	Diode ZD 12V0 SOD80 ZMM C ITT	Diode	351-17532	
D1732	Diode LL4148 SOD80	Diode	351-15015	
D1754	Diode LL4148 SOD80	Diode	351-15015	
D1757	Diode LL4148 SOD80	Diode	351-15015	
D1768	Diode LL4148 SOD80	Diode	351-15015	
D1769	Diode LL4148 SOD80	Diode	351-15015	
D1773	Diode LL4148 SOD80	Diode	351-15015	
D1786	Diode ZMM C3V0 SOD80 SMD	Diode	351-22085	
D1796	Diode ZD 20V0 SOD80 ZMM C ITT	Diode	351-22138	
D1797	Diode LL4148 SOD80	Diode	351-15015	
D1799	Diode LL4148 SOD80	Diode	351-15015	
D1856	Diode LL4148 SOD80	Diode	351-15015	
D1903	Diode LL4148 SOD80	Diode	351-15015	
D1913	Diode LL4148 SOD80	Diode	351-15015	
D1995	Diode LL4148 SOD80	Diode	351-15015	
D1997	Diode LL4148 SOD80	Diode	351-15015	
Q1019	Transistor BC857B SOT23	Transistor	344-14979	
Q1021	Transistor BC847B SOT23	Transistor	344-14974	
Q1026	Transistor BC847B SOT23	Transistor	344-14974	
Q1038	Transistor BC847B SOT23	Transistor	344-14974	
Q1039	Transistor BC847B SOT23	Transistor	344-14974	
Q1048	Transistor BC847B SOT23	Transistor	344-14974	
Q1053	Transistor BC857B SOT23	Transistor	344-14979	
Q1057	Transistor BC817-25 SOT23	Transistor	344-17765	

Signal Board Art.-Nr. 87954.050-053,060-062

Pos.Nr. Item N°.	Bestell-Bezeichnung	Description	Bestell-Nr. List Part N°.	Var. Var.
Q1122	Transistor BC847B SOT23	Transistor	344-14974	
Q1132	Transistor BC847B SOT23	Transistor	344-14974	
Q1135	Transistor BC847B SOT23	Transistor	344-14974	
Q1137	Transistor BC847B SOT23	Transistor	344-14974	052
Q1137	Transistor BC847B SOT23	Transistor	344-14974	062
Q1158	Transistor BC847B SOT23	Transistor	344-14974	
Q1163	Transistor BC857B SOT23	Transistor	344-14979	
Q1167	Transistor BC817-25 SOT23	Transistor	344-17765	
Q1193	Transistor BC857B SOT23	Transistor	344-14979	
Q1198	Transistor BC857B SOT23	Transistor	344-14979	
Q1205	Transistor BC857B SOT23	Transistor	344-14979	
Q1209	Transistor BC857B SOT23	Transistor	344-14979	
Q1214	Transistor BC847B SOT23	Transistor	344-14974	
Q1232	Transistor BC847B SOT23	Transistor	344-14974	052
Q1232	Transistor BC847B SOT23	Transistor	344-14974	062
Q1241	Transistor BC847B SOT23	Transistor	344-14974	052
Q1241	Transistor BC847B SOT23	Transistor	344-14974	062
Q1251	Transistor BC847B SOT23	Transistor	344-14974	052
Q1251	Transistor BC847B SOT23	Transistor	344-14974	062
Q1256	Transistor BC847B SOT23	Transistor	344-14974	052
Q1256	Transistor BC847B SOT23	Transistor	344-14974	062
Q1261	Transistor BC847B SOT23	Transistor	344-14974	052
Q1261	Transistor BC847B SOT23	Transistor	344-14974	062
Q1273	Transistor BC847B SOT23	Transistor	344-14974	
Q1278	Transistor BC847B SOT23	Transistor	344-14974	
Q1281	Transistor BC847B SOT23	Transistor	344-14974	
Q1292	Transistor BC847B SOT23	Transistor	344-14974	
Q1361	Transistor BC857B SOT23	Transistor	344-14979	
Q1363	Transistor BC857B SOT23	Transistor	344-14979	
Q1367	Transistor BC857B SOT23	Transistor	344-14979	
Q1372	Transistor BC847B SOT23	Transistor	344-14974	
Q1373	Transistor BC847B SOT23	Transistor	344-14974	
Q1376	Transistor BC847B SOT23	Transistor	344-14974	
Q1381	Transistor BC857B SOT23	Transistor	344-14979	
Q1393	Transistor BC847B SOT23	Transistor	344-14974	
Q1398	Transistor BC857B SOT23	Transistor	344-14979	
Q1413	Transistor BC847B SOT23	Transistor	344-14974	
Q1418	Transistor BC857B SOT23	Transistor	344-14979	
Q1626	Transistor BF550 SOT23	Transistor	344-23563	052
Q1626	Transistor BF550 SOT23	Transistor	344-23563	062
Q1628	Transistor BSV52 SOT23	Transistor	344-16207	052
Q1628	Transistor BSV52 SOT23	Transistor	344-16207	062
Q1647	Transistor BC857B SOT23	Transistor	344-14979	
Q1673	Transistor BC847B SOT23	Transistor	344-14974	
Q1682	Transistor BC847B SOT23	Transistor	344-14974	
Q1748	Transistor BC847B SOT23	Transistor	344-14974	
Q1752	Transistor BC847B SOT23	Transistor	344-14974	
Q1758	Transistor BC847B SOT23	Transistor	344-14974	

Signal Board

Art.-Nr. 87954.050-053,060-062

Pos.Nr. Item N°.	Bestell-Bezeichnung		Description	Bestell-Nr. List Part N°.	Var. Var.
Q1763	Transistor BC847B	SOT23	Transistor	344-14974	
Q1766	Transistor BC847B	SOT23	Transistor	344-14974	
Q1771	Transistor BC847B	SOT23	Transistor	344-14974	
Q1778	Transistor BC847B	SOT23	Transistor	344-14974	
Q1781	Transistor BC857B	SOT23	Transistor	344-14979	
Q1782	Transistor BC857B	SOT23	Transistor	344-14979	
Q1783	Transistor BC857B	SOT23	Transistor	344-14979	
Q1796	Transistor BC847B	SOT23	Transistor	344-14974	
Q1847	Transistor BC847B	SOT23	Transistor	344-14974	
Q1858	Transistor BC847B	SOT23	Transistor	344-14974	
Q1866	Transistor BC857B	SOT23	Transistor	344-14979	
Q1881	Transistor BC857B	SOT23	Transistor	344-14979	
Q1884	Transistor BC847B	SOT23	Transistor	344-14974	
Q1887	Transistor BC847B	SOT23	Transistor	344-14974	
Q1889	Transistor BC847B	SOT23	Transistor	344-14974	
Q1901	Transistor BC847B	SOT23	Transistor	344-14974	
Q1903	Transistor BC847B	SOT23	Transistor	344-14974	
Q1905	Transistor BC857B	SOT23	Transistor	344-14979	
Q1906	Transistor BC847B	SOT23	Transistor	344-14974	
Q1910	Transistor BC847B	SOT23	Transistor	344-14974	
Q1911	Transistor BC847B	SOT23	Transistor	344-14974	
Q1961	Transistor BC847B	SOT23	Transistor	344-14974	052
Q1961	Transistor BC847B	SOT23	Transistor	344-14974	062
Q1964	Transistor BC847B	SOT23	Transistor	344-14974	052
Q1964	Transistor BC847B	SOT23	Transistor	344-14974	062
Q1992	Transistor BC857B	SOT23	Transistor	344-14979	
Q1996	Transistor BC847B	SOT23	Transistor	344-14974	

Bedienteil / Control Unit

Art.-Nr. 87777.050.052-056

Pos.Nr. Item N°.	Bestell-Bezeichnung	Description	Bestell-Nr. List Part N°.	Var. Var.
	SPULEN	**COILS**		
L8101	Relais	Relay	387-25050	
T8101	Trafo Netz für Bedienteil	Power Transformer	490-22142	052
T8101	Trafo Netz für Bedienteil	Power Transformer	490-22142	055
T8101	Trafo Netz für Bedienteil	Power Transformer	490-22142	056
T8101	Trafo Netz	Power Transformer	490-22142001	050
T8101	Trafo Netz	Power Transformer	490-22142001	054
T8101	Trafo Netz	Power Transformer	490-22142001	055
T8101	Trafo Netz	Power Transformer	490-22142001	056
T8101	Trafo 50Hz / 9V / 2,3VA	Power Transformer	490-28367	053

Bedienteil / Control Unit

Art.-Nr. 87777.050.052-056

Pos.Nr. Item N°.	Bestell-Bezeichnung	Description	Bestell-Nr. List Part N°.	Var. Var.
	ALLGEM.MECHAN.TEILE	**COMMON MECHANICAL PARTS**		
H8006	Halter/Diode vorm.	Holder	602-84535055	
	INTEGR.SCHALTUNGEN	**INTEGRATED CIRCUITS**		
I8016	IR-Empfänger	Coupler	353-22155Y20	052
I8016	IR-Empfänger (1-Farbstreifen)	Coupler	353-22155Y20	054
I8016	IR-Empfänger (1-Farbstreifen)	Coupler	353-22155Y20	055
I8016	IR-Empfänger (1-Farbstreifen)	Coupler	353-22155Y20	056
I8016	IR-Empfänger	Coupler	353-27396Y20	050
I8016	IR-Empfänger	Coupler	353-27396Y20	053
I8101	IC 78 L 05 ACP	Integrated Circuit	349-15209020	
	BUCHSEN/FASSUNGEN	**SOCKETS**		
W8351	Kombibuchse	Socket	323-27124	053
W8461	Kopfhörerbuchse (Klinke)	Socket	323-15966	055
	DIODEN	**DIODES**		
D8100	Gleichrichter B 40 C 800-R-A rund	Rectifier	354-27624040	
D8206	LED LR 3369-H rot	Coupler	353-22140	
D8207	LED LG 3369-H grün	Coupler	353-22141	
	SCHALTER	**SWITCHES**		
S8001	Taster (kurz)	Switch	467-17895	050
S8001	Taster für C,-,+	Switch	467-17895	053
S8001	Taster Vertikal (kurz)	Switch	467-17895	054
S8001	Taster (kurz)	Switch	467-17895	055
S8001	Taster (kurz)	Switch	467-17895	056
S8001	TACT Switch SKHHUCA010	Switch	467-28135	052
S8002	Taster (kurz)	Switch	467-17895	050
S8002	Taster für C,-,+	Switch	467-17895	053
S8002	Taster Vertikal (kurz)	Switch	467-17895	054
S8002	Taster (kurz)	Switch	467-17895	055
S8002	Taster (kurz)	Switch	467-17895	056
S8002	TACT Switch SKHHUCA010	Switch	467-28135	052
S8003	Taster (kurz)	Switch	467-17895	050
S8003	Taster für C,-,+	Switch	467-17895	053
S8003	Taster Vertikal (kurz)	Switch	467-17895	054
S8003	Taster (kurz)	Switch	467-17895	055
S8003	Taster (kurz)	Switch	467-17895	056
S8003	TACT Switch SKHHUCA010	Switch	467-28135	052
S8101	Netzschalter 2-pol.Typ 8013EM	Switch	471-25599	
	KONDENSATOREN	**CAPACITORS**		
C8101	Elko 1000U M 35V R5 13x20	Electrolyt Capacitor	360-16915020	053
	WIDERSTÄNDE	**RESISTORS**		
R8301	10M J 0411	Resistor	367-19664Y05	
	SMD TEILE	**SMD PARTS**		
D8011	Diode LL4148 SOD80	Diode	351-15015	053
D8012	Diode LL4148 SOD80	Diode	351-15015	053
D8091	Diode LL4148 SOD80	Diode	351-15015	050

Bedienteil / Control Unit — Art.-Nr. 87777.050.052-056

Pos.Nr. Item N°.	Bestell-Bezeichnung	Description	Bestell-Nr. List Part N°.	Var. Var.
D8091	Diode LL4148 SOD80	Diode	351-15015	052
D8091	Diode 0,2A 75V SOD80 LL4148	Diode	351-15015	054
D8091	Diode 0,2A 75V SOD80 LL4148	Diode	351-15015	055
D8091	Diode LL4148 SOD80	Diode	351-15015	056
D8092	Diode LL4148 SOD80	Diode	351-15015	050
D8092	Diode LL4148 SOD80	Diode	351-15015	052
D8092	Diode 0,2A 75V SOD80 LL4148	Diode	351-15015	054
D8092	Diode 0,2A 75V SOD80 LL4148	Diode	351-15015	055
D8092	Diode LL4148 SOD80	Diode	351-15015	056
D8103	Diode LL4148 SOD80	Diode	351-15015	
D8106	Diode LL4148 SOD80	Diode	351-15015	
D8201	Diode ZD 12V0 SOD80 0,5W	Diode	351-17532	
D8202	Diode ZD 12V0 SOD80 0,5W	Diode	351-17532	
D8204	Diode ZD 12V0 SOD80 0,5W	Diode	351-17532	
D8205	Diode ZD 12V0 SOD80 0,5W	Diode	351-17532	
D8211	Diode LL4148 SOD80	Diode	351-15015	
D8331	Diode ZD 12V0 SOD80 ZMM C ITT	Diode	351-17532	050
D8331	Diode ZD 12V0 SOD80 ZMM C ITT	Diode	351-17532	052
D8331	Diode ZD 12V0 SOD80 ZMM C ITT	Diode	351-17532	053
D8331	Diode ZD 12V0 SOD80 0,5W	Diode	351-17532	054
D8331	Diode ZD 12V0 SOD80 ZMM C ITT	Diode	351-17532	056
D8336	Diode ZD 12V0 SOD80 ZMM C ITT	Diode	351-17532	050
D8336	Diode ZD 12V0 SOD80 ZMM C ITT	Diode	351-17532	052
D8336	Diode ZD 12V0 SOD80 ZMM C ITT	Diode	351-17532	053
D8336	Diode ZD 12V0 SOD80 0,5W	Diode	351-17532	054
D8336	Diode ZD 12V0 SOD80 ZMM C ITT	Diode	351-17532	056
D8391	Diode LL4148 SOD80	Diode	351-15015	050
D8391	Diode LL4148 SOD80	Diode	351-15015	052
D8391	Diode LL4148 SOD80	Diode	351-15015	053
D8391	Diode 0,2A 75V SOD80 LL4148	Diode	351-15015	054
D8391	Diode LL4148 SOD80	Diode	351-15015	056
D8392	Diode LL4148 SOD80	Diode	351-15015	050
D8392	Diode LL4148 SOD80	Diode	351-15015	052
D8392	Diode LL4148 SOD80	Diode	351-15015	053
D8392	Diode 0,2A 75V SOD80 LL4148	Diode	351-15015	054
D8392	Diode LL4148 SOD80	Diode	351-15015	056
D8491	Diode LL4148 SOD80	Diode	351-15015	
D8492	Diode LL4148 SOD80	Diode	351-15015	
Q8002	Transistor BC847B SOT23	Transistor	344-14974	
Q8111	Transistor BC847B SOT23	Transistor	344-14974	
Q8114	Transistor BC847B SOT23	Transistor	344-14974	

Bedienteil / Control Unit — Art.-Nr. 85806.058

Pos.Nr. Item N°.	Bestell-Bezeichnung	Description	Bestell-Nr. List Part N°.	Var. Var.
	SPULEN	**COILS**		
L8101	Relais 9VDC 350 Ohm	Relay	387-25050	058
T8101	Trafo Netz f. Bedienteil	Power Transformer	490-22142	058
T8101	Trafo Netz	Power Transformer	490-22142001	058
	ALLGEM.MECHAN.TEILE	**COMMON MECHANICAL PARTS**		
H8006	Halter/Diode vorm.	Holder	602-84535052	058
	INTEGR.SCHALTUNGEN	**INTEGRATED CIRCUITS**		
I8016	IR-Empfänger	Coupler	353-22155Y20	058
I8101	IC 78 L 05 ACP	Integrated Circuit	349-15209020	058
	BUCHSEN/FASSUNGEN	**SOCKETS**		
W8311	Chinch-Buchse rot	Socket	323-17952	058
W8321	Chinch-Buchse weiß	Socket	323-17954	058
W8331	MINI-DIN-Buchse	Socket	323-18108	058
W8461	Kopfhörerbuchse (Klinke)	Socket	323-15966	058
	DIODEN	**DIODES**		
D8101	Gleichrichter B 40 C1000	Rectifier	354-80785	058
D8206	LED 3mm rot Lowcurrent	Coupler	353-22140	058
D8207	LED 3mm grün Lowcurrent	Coupler	353-22141	058
	SCHALTER	**SWITCHES**		
S8001	Taster (kurz)	Switch	467-17895	058
S8002	Taster (kurz)	Switch	467-17895	058
S8003	Taster (kurz)	Switch	467-17895	058
S8101	Netzschalter	Switch	471-84423	058
	SMD TEILE	**SMD PARTS**		
D8103	Diode LL4148 SOD80	Diode	351-15015	058
D8106	Diode LL4148 SOD80	Diode	351-15015	058
D8201	Diode ZD 12V0 SOD80 0,5W	Diode	351-17532	
D8202	Diode ZD 12V0 SOD80 0,5W	Diode	351-17532	
D8204	Diode ZD 12V0 SOD80 0,5W	Diode	351-17532	
D8205	Diode ZD 12V0 SOD80 0,5W	Diode	351-17532	
D8211	Diode LL4148 SOD80	Diode	351-15015	058
D8331	Diode ZD 12V0 SOD80 ZMM C ITT	Diode	351-17532	058
D8336	Diode ZD 12V0 SOD80 ZMM C ITT	Diode	351-17532	058
D8381	Diode LL4148 SOD80	Diode	351-15015	058
D8382	Diode LL4148 SOD80	Diode	351-15015	058
D8391	Diode LL4148 SOD80	Diode	351-15015	058
D8392	Diode LL4148 SOD80	Diode	351-15015	058
D8491	Diode LL4148 SOD80	Diode	351-15015	058
D8492	Diode LL4148 SOD80	Diode	351-15015	058
Q8002	Transistor BC847B SOT23	Transistor	344-14974	058
Q8111	Transistor BC847B SOT23	Transistor	344-14974	058
Q8114	Transistor BC847B SOT23	Transistor	344-14974	058

Bedienteil / Control Unit — Art.-Nr. 87763.051

Pos.Nr. Item N°.	Bestell-Bezeichnung	Description	Bestell-Nr. List Part N°.	Var. Var.
	SPULEN	**COILS**		
L8101	Relais 9VDC 350OHM	Relay	387-25050	051
T8101	Trafo Netz	Power Transformer	490-22142001	051
	ALLGEM.MECHAN.TEILE	**COMMON MECHANICAL PARTS**		
H8006	Halter/Diode vorm.	Holder	602-84535052	051
	INTEGR.SCHALTUNGEN	**INTEGRATED CIRCUITS**		
I8016	IR-Empfänger (1-Farbstreifen)	Coupler	353-22155Y20	051
I8101	IC 78 L 05 ACP	Integrated Circuit	349-15209020	051
	BUCHSEN/FASSUNGEN	**SOCKETS**		
W8401	Kopfhörerbuchse (Klinke)	Socket	323-15966	051
	DIODEN	**DIODES**		
D8100	Gleichrichter B 40 C 800-R-A rund	Rectifier	354-27624040	051
D8206	LED 3mm rot Lowcurrent	Coupler	353-22140	051
D8207	LED 3mm grün Lowcurrent	Coupler	353-22141	051
	SCHALTER	**SWITCHES**		
S8001	Taster vertikal (kurz)	Switch	467-17895	051
S8002	Taster vertikal (kurz)	Switch	467-17895	051
S8003	Taster vertikal (kurz)	Switch	467-17895	051
S8101	Netzschalter mit Verlängerung	Switch	471-84423002	051
	SMD TEILE	**SMD PARTS**		
D8091	Diode 0,2A 75V SOD80 LL4148	Diode	351-15015	051
D8092	Diode 0,2A 75V SOD80 LL4148	Diode	351-15015	051
D8103	Diode 0,2A 75V SOD80 LL4148	Diode	351-15015	051
D8105	Diode 0,2A 75V SOD80 LL4148	Diode	351-15015	051
D8201	Diode ZD 12V0 SOD80 0,5W	Diode	351-17532	051
D8202	Diode ZD 12V0 SOD80 0,5W	Diode	351-17532	051
D8204	Diode ZD 12V0 SOD80 0,5W	Diode	351-17532	051
D8205	Diode ZD 12V0 SOD80 0,5W	Diode	351-17532	051
D8211	Diode 0,2A 75V SOD80 LL4148	Diode	351-15015	051
D8491	Diode 0,2A 75V SOD80 LL4148	Diode	351-15015	051
D8492	Diode 0,2A 75V SOD80 LL4148	Diode	351-15015	051
Q8002	Transistor BC847B SOT23	Transistor	344-14974	051
Q8111	Transistor BC847B SOT23	Transistor	344-14974	051
Q8114	Transistor BC847B SOT23	Transistor	344-14974	051

Bedienteil / Control Unit — Art.-Nr. 87767.050

Pos.Nr. Item N°.	Bestell-Bezeichnung	Description	Bestell-Nr. List Part N°.	Var. Var.
	SPULEN	**COILS**		
L8101	Relais	Relay	387-25050	050
T8101	Trafo Netz für Bedienteil	Power Transformer	490-22142	050
	ALLGEM.MECHAN.TEILE	**COMMON MECHANICAL PARTS**		
H8006	Halter/Diode vorm.	Holder	602-84535052	050
	INTEGR.SCHALTUNGEN	**INTEGRATED CIRCUITS**		
I8016	IR-Empfänger	Coupler	353-22155Y20	050
I8101	IC 78 L 05 ACP	Integrated Circuit	349-15209020	050
	BUCHSEN/FASSUNGEN	**SOCKETS**		
W8311	Chinch-Buchse rot	Socket	323-17952	050
W8321	Chinch-Buchse weiß	Socket	323-17954	050
W8331	Mini-DIN-Buchse	Socket	323-18108	050
W8401	Kopfhörerbuchse (Klinke)	Socket	323-15966	050
	DIODEN	**DIODES**		
D8100	Gleichrichter B 40 C 800-R-A rund	Rectifier	354-27624040	050
D8206	LED LR 3369-H rot	Coupler	353-22140	050
D8207	LED LG 3369-H grün	Coupler	353-22141	050
	SCHALTER	**SWITCHES**		
S8001	Tact Switch SKHHUCA010	Switch	467-28135	050
S8002	Tact Switch SKHHUCA010	Switch	467-28135	050
S8003	Tact Switch SKHHUCA010	Switch	467-28135	050
S8101	Netzschalter 2-pol. TYP 8013EM	Switch	471-25599	050
	WIDERSTÄNDE	**RESISTORS**		
R8301	10M J 0411	Resistor	367-19664Y05	050
	SMD TEILE	**SMD PARTS**		
D8091	Diode LL4148 SOD80	Diode	351-15015	050
D8092	Diode LL4148 SOD80	Diode	351-15015	050
D8103	Diode LL4148 SOD80	Diode	351-15015	050
D8106	Diode LL4148 SOD80	Diode	351-15015	050
D8201	Diode ZD 12V0 SOD80 0,5W	Diode	351-17532	050
D8202	Diode ZD 12V0 SOD80 0,5W	Diode	351-17532	050
D8204	Diode ZD 12V0 SOD80 0,5W	Diode	351-17532	050
D8205	Diode ZD 12V0 SOD80 0,5W	Diode	351-17532	050
D8211	Diode LL4148 SOD80	Diode	351-15015	050
D8331	Diode ZD 12V0 SOD80 ZMM C ITT	Diode	351-17532	050
D8336	Diode ZD 12V0 SOD80 ZMM C ITT	Diode	351-17532	050
D8391	Diode LL4148 SOD80	Diode	351-15015	050
D8392	Diode LL4148 SOD80	Diode	351-15015	050
D8491	Diode LL4148 SOD80	Diode	351-15015	050
D8492	Diode LL4148 SOD80	Diode	351-15015	050
Q8002	Transistor BC847B SOT23	Transistor	344-14974	050
Q8111	Transistor BC847B SOT23	Transistor	344-14974	050
Q8114	Transistor BC847B SOT23	Transistor	344-14974	050

Bedienteil / Control Unit

Art.-Nr. 87819.051

Pos.Nr. Item N°.	Bestell-Bezeichnung	Description	Bestell-Nr. List Part N°.	Var. Var.
	SPULEN	**COILS**		
L8101	Relais 9VDC 350 Ohm	Relay	387-25050	051
T8101	Trafo Netz	Power Transformer	490-22142001	051
	ALLGEM.MECHAN.TEILE	**COMMON MECHANICAL PARTS**		
H8006	Halter/Diode vorm.	Holder	602-84535055	051
	INTEGR.SCHALTUNGEN	**INTEGRATED CIRCUITS**		
I8016	IR-Empfänder (1-Farbstreifen)	Coupler	353-22155Y20	051
I8101	IC 78 L 05 ACP	Integrated Circuit	349-15209020	051
	DIODEN	**DIODES**		
D8101	Gleichrichter B 40 C 800-R-A rund	Rectifier	354-27624040	051
D8206	LED 3mm rot Lowcurrent	Coupler	353-22140	051
D8207	LED 3mm grün Lowcurrent	Coupler	353-22141	051
	SCHALTER	**SWITCHES**		
S8001	Taster (lang)	Switch	467-28135	051
S8002	Taster (lang)	Switch	467-28135	051
S8003	Taster (lang)	Switch	467-28135	051
S8101	Netzschalter 2-pol. TYP 8013EM	Switch	471-25599	051
	WIDERSTÄNDE	**RESISTORS**		
R8301	10M J 0411	Resistor	367-19664Y05	051
	SMD TEILE	**SMD PARTS**		
D8011	Diode LL4148 SOD80	Diode	351-15015	051
D8012	Diode LL4148 SOD80	Diode	351-15015	051
D8103	Diode LL4148 SOD80	Diode	351-15015	051
D8106	Diode LL4148 SOD80	Diode	351-15015	051
D8201	Diode ZD 12V0 SOD80 0,5W	Diode	351-17532	051
D8202	Diode ZD 12V0 SOD80 0,5W	Diode	351-17532	051
D8204	Diode ZD 12V0 SOD80 0,5W	Diode	351-17532	051
D8205	Diode ZD 12V0 SOD80 0,5W	Diode	351-17532	051
D8211	Diode LL4148 SOD80	Diode	351-15015	051
D8331	Diode ZD 12V0 SOD80 ZMM C ITT	Diode	351-17532	051
D8336	Diode ZD 12V0 SOD80 ZMM C ITT	Diode	351-17532	051
D8391	Diode LL4148 SOD80	Diode	351-15015	051
D8392	Diode LL4148 SOD80	Diode	351-15015	051
D8491	Diode LL4148 SOD80	Diode	351-15015	051
D8492	Diode LL4148 SOD80	Diode	351-15015	051
Q8002	Transistor BC847B SOT23	Transistor	344-14974	051
Q8111	Transistor BC847B SOT23	Transistor	344-14974	051
Q8114	Transistor BC847B SOT23	Transistor	344-14974	051

Bildrohrplatte / CRT

Art.-Nr. 87832.050-053

Pos.Nr. Item N°.	Bestell-Bezeichnung	Description	Bestell-Nr. List Part N°.	Var. Var.
	SPULEN	**COILS**		
L3366	Dr. 4U7 K B78108-T1472-K SIE	Choke	298-14991	
	ALLGEM.MECHAN.TEILE	**COMMON MECHANICAL PARTS**		
61	Montageclip Bildrohrpl. IC,S	Spring	739-23415	
	INTEGR.SCHALTUNGEN	**INTEGRATED CIRCUITS**		
I3371	IC TDA6111	Integrated Circuit	349-23123	
I3381	IC TDA6111	Integrated Circuit	349-23123	
I3391	IC TDA6111	Integrated Circuit	349-23123	
	BUCHSEN/FASSUNGEN	**SOCKETS**		
20	Bildrohrfassung	Socket	320-23997	051
20	Bildrohrfassung	Socket	320-23997	052
20	Bildrohrfassung	Socket	320-24766	050
20	Bildrohrfassung	Socket	320-24766	053
	TRANSISTOREN	**TRANSISTORS**		
Q3221	Transistor BC640	Transistor	346-25720020	050
Q3221	Transistor BC640	Transistor	346-25720020	051
Q3221	Transistor BC640	Transistor	346-25720020	052
Q3222	Transistor BC639	Transistor	346-75622020	050
Q3222	Transistor BC639	Transistor	346-75622020	051
Q3222	Transistor BC639	Transistor	346-75622020	052
	DIODEN	**DIODES**		
D3351	Diode SD 103C Schottky-Diode	Diode	352-17741	
D3367	Diode 1 N 4007	Diode	352-79585	
	KONDENSATOREN	**CAPACITORS**		
C3154	Elko 22U S 250V R5 10x21,5	Electrolyt Capacitor	360-11762020	050
C3154	Elko 22U S 250V R5 10x21,5	Electrolyt Capacitor	360-11762020	051
C3154	Elko 22U S 250V R5 10x21,5	Electrolyt Capacitor	360-11762020	052
C3360	10N M2000V R7,5	Capacitor	357-21868	
C3366	Elko 22U S 250V R5 10x21,5	Electrolyt Capacitor	360-11762020	
C3367	Elko 22U S 250V R5 10xxxxx21,5	Electrolyt Capacitor	360-11762020	
C3368	10N M2000V R7,5	Capacitor	357-21868	050
C3368	1N M1000V R5 D<9	Capacitor	357-73102020	051
C3368	1N M1000V R5 D<9	Capacitor	357-73102020	052
C3368	1N M1000V R5 D<9	Capacitor	357-73102020	053
C3373	100N K 250V R10 3B 6H	Capacitor	359-74632	050
C3383	100N K 250V R10 3B 6H	Capacitor	359-74632	050
C3393	100N K 250V R10 3B 6H	Capacitor	359-74632	050
	WIDERSTÄNDE	**RESISTORS**		
R3153	3R3 SI J 0207 0,50W	Resistor	366-27701	050
R3153	3R3 SI J 0207 0,50W	Resistor	366-27701	051
R3153	3R3 SI J 0207 0,50W	Resistor	366-27701	052
R3362	1K5 K 0411	Resistor	365-77586	
R3364	33R J 0204	Resistor	366-11017	050
R3364	10R J 0207	Resistor	366-77101	051
R3364	10R J 0207	Resistor	366-77101	052

Bildrohrplatte / CRT — Art.-Nr. 87832.050-053

Pos.Nr. Item N°.	Bestell-Bezeichnung	Description	Bestell-Nr. List Part N°.	Var. Var.
R3364	10R J 0207	Resistor	366-77101	053
R3366	270R SI J 0414	Resistor	366-27623	
R3367	1M J 0207	Resistor	366-28054	
R3368	1K5 K 0411	Resistor	365-77586	
R3374	82K G 0207	Resistor	367-10885	
R3378	560R K 0411	Resistor	365-15309	050
R3378	560R K 0411	Resistor	365-15309	051
R3378	560R K 0411	Resistor	365-15309	052
R3378	820R K 0411	Resistor	365-77681	053
R3384	82K G 0207	Resistor	367-10885	
R3388	560R K 0411	Resistor	365-15309	050
R3388	560R K 0411	Resistor	365-15309	051
R3388	560R K 0411	Resistor	365-15309	052
R3388	820R K 0411	Resistor	365-77681	053
R3394	82K G 0207	Resistor	367-10885	
R3398	560R K 0411	Resistor	365-15309	050
R3398	560R K 0411	Resistor	365-15309	051
R3398	560R K 0411	Resistor	365-15309	052
R3398	820R K 0411	Resistor	365-77681	053
	SMD TEILE	**SMD PARTS**		
D3218	Diode BA 592 SOD323	Diode	351-25810	050
D3218	Diode BA 592 SOD323	Diode	351-25810	051
D3218	Diode BA 592 SOD323	Diode	351-25810	052
D3219	Diode BA 592 SOD323	Diode	351-25810	050
D3219	Diode BA 592 SOD323	Diode	351-25810	051
D3219	Diode BA 592 SOD323	Diode	351-25810	052
D3341	Diode LL4148 SOD80	Diode	351-15015	
D3342	Diode LL4148 SOD80	Diode	351-15015	
D3354	Diode LL4148 SOD80	Diode	351-15015	
D3371	Diode LL4148 SOD80	Diode	351-15015	
D3376	Diode LL4148 SOD80	Diode	351-15015	
D3381	Diode LL4148 SOD80	Diode	351-15015	
D3386	Diode LL4148 SOD80	Diode	351-15015	
D3391	Diode LL4148 SOD80	Diode	351-15015	
D3396	Diode LL4148 SOD80	Diode	351-15015	
Q3157	Transistor BC856BW SOT323	Transistor	344-28629	050
Q3157	Transistor BC856BW SOT323	Transistor	344-28629	051
Q3157	Transistor BC856BW SOT323	Transistor	344-28629	052
Q3161	Transistor BC847BW SOT323	Transistor	344-27272	
Q3171	Transistor BC847BW SOT323	Transistor	344-27272	
Q3181	Transistor BC847BW SOT323	Transistor	344-27272	
Q3204	Transistor BC847BW SOT323	Transistor	344-27272	050
Q3204	Transistor BC847BW SOT323	Transistor	344-27272	051
Q3204	Transistor BC847BW SOT323	Transistor	344-27272	052
Q3211	Transistor BC857W SOT323	Transistor	344-27468	050
Q3211	Transistor BC857W SOT323	Transistor	344-27468	051
Q3211	Transistor BC857W SOT323	Transistor	344-27468	052
Q3213	Transistor BC847BW SOT323	Transistor	344-27272	050

Bildrohrplatte / CRT — Art.-Nr. 87832.050-053

Pos.Nr. Item N°.	Bestell-Bezeichnung	Description	Bestell-Nr. List Part N°.	Var. Var.
Q3213	Transistor BC847BW SOT323	Transistor	344-27272	051
Q3213	Transistor BC847BW SOT323	Transistor	344-27272	052
Q3216	Transistor BC847BW SOT323	Transistor	344-27272	050
Q3216	Transistor BC847BW SOT323	Transistor	344-27272	051
Q3216	Transistor BC847BW SOT323	Transistor	344-27272	052
Q3341	Transistor BC857W SOT323	Transistor	344-27468	
Q3343	Transistor BC847BW SOT323	Transistor	344-27272	
Q3376	Transistor BFN22 SOT23	Transistor	344-15349	050
Q3376	Transistor BFN22 SOT23	Transistor	344-15349	051
Q3376	Transistor BFN22 SOT23	Transistor	344-15349	052
Q3386	Transistor BFN22 SOT23	Transistor	344-15349	050
Q3386	Transistor BFN22 SOT23	Transistor	344-15349	051
Q3386	Transistor BFN22 SOT23	Transistor	344-15349	052
Q3396	Transistor BFN22 SOT23	Transistor	344-15349	050
Q3396	Transistor BFN22 SOT23	Transistor	344-15349	051
Q3396	Transistor BFN22 SOT23	Transistor	344-15349	052

PIP — Art.-Nr.: 85756.050-053

Pos.Nr. Item N°.	Bestell-Bezeichnung	Description	Bestell-Nr. List Part N°.
	INTEGR. SCHALTUNGEN	**INTEGRATED CIRCUITS**	
I2901	TDA 3852	Integrated Circuit	349-22312
	POTENTIOMETER	**POTENTIOMETERS**	
P2901	Pot. 22K RH063 8C	Potentiometer	375-26624
	SMD-BAUTEILE	**SMD PARTS**	
	BB 535	Diode	351-26570
	BC 847 B	Transistor	344-14974
	BC 857 B	Transistor	344-14979
	SPEZIALTEILE	**SPECIAL PARTS**	
K2901	OFW-Filter	Filter	290-19700
L2901	Drossel 22uH K	Choke	298-20038.020
L2902	Drossel 22uH K	Choke	298-20038.020
L2903	Drossel 1uH K	Choke	298-19606.020
L2910	Spule	Coil	297-19406
U2900	PIP-Tuner 2002PHC-3X0025	Tuner	260-19674
U2900	PIP-Tuner PT 074	Tuner	260-27680
W2901	Stiftwanne 8-pol. schwarz	Contact Cabinet	326-80258
W2902	Stiftleiste 3-pol. gelb	Contact Ledge	326-20479

Tuner/ZF — Tuner/IF — Art.-Nr. 87817.050

Pos.Nr. Item N°.	Bestell-Bezeichnung	Description	Bestell-Nr. List Part N°.	Var. Var.
	INTEGR. SCHALTUNGEN	**INTEGRATED CIRCUITS**		
I500	TDA5637 SOT340	Integrated Circuit	350-27278	87817050
I600	TSA5523M SOT266	Integrated Circuit	350-27275	87817050
I800	TDA9818 SDIP24	Integrated Circuit	349-27276	87817050
	DIODEN	**DIODES**		
D203	BB 640 SOD323	Diode	351-26568	87817050
D204	BB 535 SOD323	Diode	351-26570	87817050
D222	BB 640 SOD323	Diode	351-26568	87817050
D241	BB 640 SOD323	Diode	351-26568	87817050
D242	BB 535 SOD323	Diode	351-26570	87817050
D303	BB 639 SOD323	Diode	351-26571	87817050
D304	BB 535 SOD323	Diode	351-26570	87817050
D322	BB 639 SOD323	Diode	351-26571	87817050
D341	BB 639 SOD323	Diode	351-26571	87817050
D403	BB 535 SOD323	Diode	351-26570	87817050
D422	BB 535 SOD323	Diode	351-26570	87817050
D441	BB 535 SOD323	Diode	351-26570	87817050
D508	BB 640 SOD323	Diode	351-26568	87817050
D527	BB 639 SOD323	Diode	351-26571	87817050
D551	BB 535 SOD323	Diode	351-26570	87817050
D806	BAV 99W SOT323	Diode	351-27469	87817050
	QUARZE/FILTER	**QUARTZES**		
X651	Quarz 4,000000MHz HC49U3	Crystal Oscillator	385-27752	87817050
X701	Filter OFW K 6263 K	Filter	290-25214	87817050
	SMD TEILE	**SMD PARTS**		
D702	Diode BA 592 SOD323	Diode	351-25810	87817050
D703	Diode BA 592 SOD323	Diode	351-25810	87817050
D832	Diode BA 592 SOD323	Diode	351-25810	87817050
Q210	Transistor BF1009SW SOT323	Transistor	344-28301	87817050
Q310	Transistor BF1009SW SOT323	Transistor	344-28301	87817050
Q410	Transistor BF1009SW SOT323	Transistor	344-28301	87817050
Q702	Transistor BCR148W SOT323	Transistor	344-27270	87817050
Q709	Transistor BCR148W SOT323	Transistor	344-27270	87817050
Q804	Transistor BC857W SOT323	Transistor	344-27468	87817050
Q832	Transistor BCR198W SOT323	Transistor	344-27269	87817050
Q833	Transistor BC847BW SOT323	Transistor	344-27272	87817050

Tuner/ZF — Tuner/IF — Art.-Nr. 87345.050

Pos.Nr. Item N°.	Bestell-Bezeichnung	Description	Bestell-Nr. List Part N°.	Var. Var.
	VERBINDUNGSLEITUNG	**CONNECTING CABLES**		
50	Ant.-Kabel 240mm mit Winkelstecker	Connecting Cable	169-27470001	050
	INTEGR. SCHALTUNGEN	**INTEGRATED CIRCUITS**		
I4500	TDA5637 SOT340	Integrated Circiut	350-27278	050
I4600	TSA5523M SOT266	Integrated Circiut	350-27275	050
I4800	ITDA9818 SDIP24	Integrated Circiut	349-27276	050
	DIODEN	**DIODES**		
D4203	BB 640 SOD323	Diode	351-26568	050
D4204	BB 535 SOD323	Diode	351-26570	050
D4222	BB 640 SOD323	Diode	351-26568	050
D4241	BB 640 SOD323	Diode	351-26568	050
D4242	BB 535 SOD323	Diode	351-26570	050
D4303	BB 639 SOD323	Diode	351-26571	050
D4304	BB 535 SOD323	Diode	351-26570	050
D4322	BB 639 SOD323	Diode	351-26571	050
D4341	BB 639 SOD323	Diode	351-26571	050
D4403	BB 535 SOD323	Diode	351-26570	050
D4422	BB 535 SOD323	Diode	351-26570	050
D4441	BB 535 SOD323	Diode	351-26570	050
D4508	BB 640 SOD323	Diode	351-26568	050
D4527	BB 639 SOD323	Diode	351-26571	050
D4551	BB 535 SOD323	Diode	351-26570	050
D4806	BAV 99W SOT323	Diode	351-27469	050
	QUARZE / FILTER	**QUARTZES**		
X4651	Quarz 4,000000 MHz HC49	Crystal Oscillator	385-27752	050
X4701	Filter OFW K 6263 K	Filter	290-25214	050
	SMD TEILE	**SMD PARTS**		
D4702	Diode BA 592 SOD323	Diode	351-25810	050
D4703	Diode BA 592 SOD323	Diode	351-25810	050
D4751	Diode BA 592 SOD323	Diode	351-25810	050
D4752	Diode BA 592 SOD323	Diode	351-25810	050
D4771	Diode BA 592 SOD323	Diode	351-25810	050
D4772	Diode BA 592 SOD323	Diode	351-25810	050
D4781	Diode BA 592 SOD323	Diode	351-25810	050
D4832	Diode BA 592 SOD323	Diode	351-25810	050
Q4702	Transistor BCR148W SOT323	Transistor	344-27270	050
Q4709	Transistor BCR148W SOT323	Transistor	344-27270	050
Q4752	Transistor BCR148W SOT323	Transistor	344-27270	050
Q4754	Transistor BCR148W SOT323	Transistor	344-27270	050
Q4772	Transistor BCR148W SOT323	Transistor	344-27270	050
Q4774	Transistor BCR148W SOT323	Transistor	344-27270	050
Q4804	Transistor BC857W SOT323	Transistor	344-27468	050
Q4832	Transistor BCR198W SOT323	Transistor	344-27269	050
Q4833	Transistor BC847BW SOT323	Transistor	344-27272	050

SAT V - EINHEIT

Artikel-Nr. 86898.050/51

Pos. Nr. Item N°.	Bestell-Bezeichnung	Description	Bestell-Nr. List Part N°.	Var. Var.
	BAUGRUPPEN	**UNITS**		
U 0110	Sat-Tuner SF1216/FHM	tuner	260-26646	
	INTEGR.SCHALTUNGEN	**INTEGRATED CIRCUITS**		
I 0230	LM 2903 D SMD	integrated circuit	350-21674	
I 0400	TDA 8745 QFP44 SMD	integrated circuit	350-26772	50
I 0700	TDA 8442	integrated circuit	349-21106	
I 0850	TL 074 SMD	integrated circuit	350-21113	
	QUARZE/FILTER	**QUARTZES**		
K 0402	4,0 MHz R5	crystal oscillator	385-20171	50
	POTENTIOMETER	**POTENTIOMETERS**		
P 0871	1K	potentiometer	375-18289	
	KONDENSATOREN	**CAPACITORS**		
C 0864	4U7 R 16V BP	electrolyt capacitor	360-79039	
	WIDERSTÄNDE	**RESISTORS**		
R 0203	3R3 F 1 W	resistor	368-26773	
R 0204	2R2 G 0414	resistor	367-24806	
R 0251	10R K 4 W	resistor	368-15730	
R 0291	1R J 0207	resistor	367-24709.020	
	SMD TEILE	**SMD PARTS**		
	BC 847 B SMD	transistor	344-14974	
	BC 857 B SMD	transistor	344-14979	
	D1F60 SMD	diode	351-20547	
	LS4148-GS08	diode	351-15015	
D 0211	TZM B5 V6 SMD	diode	351-22580	
D 0260	TZM C3V0 SMD	diode	351-22085	
Q 0252	BCP 69-25 SMD	transistor	344-26738	
	SPEZIALTEILE	**SPECIAL PARTS**		
H 0000	Abschirmung Sat Iv	screening	509-86877.001	
H 0000	Kühlkörper 65,3x25x18mm	heat sink	509-24351	
H 0000	Schraube DUO-TAP-TITCM3,5x10 DIN 7500 ST	screw	432-24287	
I 0030	Integr. Schaltung LM 317 STM	integrated circuit	349-18975	
I 0500	Integr. Schaltung TDA 6151-5X SMD	integrated circuit	350-23124	

IR-Fernbedienung

Artikel-Nr. 87000.050/052/060

Pos. Nr. Item N°.	Bestell-Bezeichnung	Description	Bestell-Nr. List Part N°.	Var. Var.
	GEBER-ERSATZTEILE	**SPARE PARTS FOR TRANSMITTER**		
	Kontaktmatte "Control 150"	Spring Contact	309-87267.001	060
	Kontaktmatte "Control 100"	Spring Contact	309-87266.001	050
	Batteriedeckel arktis "Control 150"	Cover	756-87215.001	060
	Batteriedeckel "Control 100"	Cover	756-87215.002	050
	Batteriedeckel "Control 100"	Cover	756-87215.002	052
	Gehäuse-Unterteil arktis "Control 150"	Cover	756-87264.001	060
	Gehäuse-Unterteil arktis "Control 100"	Cover	756-87264.002	050
	Gehäuse-Unterteil arktis "Control 100"	Cover	756-87264.002	052
	Gehäuse-Oberteil arktis "Control 150"	Cover	756-87265.001	060
	Gehäuse-Oberteil arktis "Control 100"	Cover	756-87265.002	050
	Gehäuse-Oberteil arktis "Control 100"	Cover	756-87265.008	052
	Kontaktmatte "Control 100"	Spring Contact	309-87266.001	050
	Lichtleiter	Window	666-87274.001	
	Batteriefeder 2-fach	Battery Spring	739-85279.001	
	Blattfeder	Spring	739-87217.001	
	SMD-TEILE	**SMD PARTS**		
D0105	BAS 216 SMD	Diode	351-27279	
D0117	LG T679 SMD	Diode	353-27021	
D0118	LG T679 SMD	Diode	353-27021	
D0121	F.D.SFH 4515	Coupler	353-27024	
I0101	PCA84C122AT-216	Integrated Circuit	350-27026	
I0101	PCA84C122AT-231 SMD	Integrated Circuit	350-27787	
Q0121	BCX 17 SOT-23 SMD	Transistor	344-25509	
	SPEZIALTEILE	**SPECIAL PARTS**		
X0111	Keram. Filter 4,30 MHz	Ceramic Filter	386-27022	

Loewe-Vertragswerkstätten • Loewe establishments

Berlin
VHF Fernsehdienst GmbH
Ulrich Capito
Ebersstraße 78
10827 **Berlin/Schöneberg**
Tel. 030/2133006
Fax 030/2133007

Hamburg
Michael Hinz
Audio-Video-TV-Service
Antonie-Möbis-Weg 5
22523 **Hamburg**
Tel. 040/5708010
Fax 040/5708017

Niedersachsen
Video Electronic Service
Inh. Gerhard Will
Uhlenhort 81a
21435 **Stelle**
Tel. 04174/71880
Fax 04174/718824

Niedersachsen
Wolfgang Schütte GmbH
TV-HiFi-Meisterwerkstatt
Bernhardstr. 36
26122 **Oldenburg**
Tel. 0441/502035
Fax 0441/508487

Niedersachsen
DW-Service GmbH
Haltenhoffstraße 52-54
30167 **Hannover**
Tel. 0511/714073
Fax 0511/7000997

Nordrhein-Westfalen
TSW-Techn. Service Wenzel
Klingenbergerstraße 38-40
32756 **Detmold**
Tel. 05231/39513
Fax 05231/39613

Nordrhein-Westfalen
Jürgen Wolber
Electronic - Service
Weißenburgerstraße 52
40476 **Düsseldorf**
Tel. 0211/443456
Fax 0211/464433

Nordrhein-Westfalen
HVS Lösbar GmbH
Hauert 16
44227 **Dortmund**
Tel. 0231/9753333
Fax 0231/97533350

Nordrhein-Westfalen
SSC Service und Support Center
Kirchhoff GmbH
Reviestraße 11
44379 **Dortmund**
Tel. 0231/9674-200
Fax 0231/9674-209

Nordrhein-Westfalen
EWS GmbH
Ges. für Elektonik und Automatisierung
Mielenforsterstraße 2
51069 **Köln**
Tel. 0221/6801585
Fax 0221/6801588

Rheinland-Pfalz
Hans Krempl Haustechnik GmbH
August-Horch-Straße 14
56070 **Koblenz**
Tel. 0261/8909-0
Fax 0261/83074

Hessen
VAD Video- und Audio-Dienst
Ostring 7
65205 **Wiesbaden-Nordenstadt**
Tel. 06122/909180
Fax 06122/909150

Hessen
Fernseh-Kessler
Veckerhagener Straße 58
34233 **Fuldatal**
Tel. 0561/813001, 813002, 813003
Fax 0561/819185

Baden-Württemberg
AVS-Zerweck GmbH
Heppenheimer Straße 31-33
68309 **Mannheim**
Tel. 0621/7280611
Fax 0621/7280610

Baden-Württemberg
AV-Technik Wagner Zerweck GmbH
Schulze-Delitzsch-Straße 16
70565 **Stuttgart**
Tel. 07111/7800423
Fax 07111/7800426

Baden-Württemberg
Pavlek Service-Center
Rilkestraße 5
71229 **Leonberg**
Tel. 07152/905116, 905117
Fax 07152/905118

Baden-Württemberg
Autronic Electronic-Service GmbH
Greschbachstraße 29
76229 **Karlsruhe**
Tel. 0721/6299128
Fax 0721/6299195

Baden-Württemberg
CES Consumer-Electronic-Service GmbH
Königsberger Straße 12
78628 **Rottweil**
Tel. 0741/2490
Fax 0741/249274

Bayern
Jürgen Drössler
Fernseh-Video-Service
Lerchenstraße 8
80995 **München**
Tel. 089/35716831
Fax 089/35716838

Bayern
Norbert Nickl
Kopernikusstraße 21/23
90459 **Nürnberg**
Tel. 0911/4466460
Fax 0911/4466414

Mecklenburg
Wolfgang Schubert
Lange Reihe 38b
17121 **Loitz**
Tel. 039998/10577
Fax 039998/10566

Mecklenburg
Wilhelm Meissner GmbH
Dorfstraße 1
18107 **Lichtenhagen-Dorf**
Tel. 0381/7600062
Fax 0381/7600063

Mecklenburg
Service-Center Baumeister
Neue Reuhe 14
18190 **Sanitz**
Tel. 038209/81950
Fax 038209/81951

Brandenburg
Ihlefeldt Sehen und Hören
Berliner Str. 8
14532 **Güterfelde**
Tel. 03329/62192
Fax 03329/62296

Sachsen-Anhalt
Schwanbeck & Gall GmbH
Weißenfelser Straße 1
06712 **Zeitz**
Tel. 03441/86210
Fax 03441/86211

Sachsen-Anhalt
Service-Partner Völkel
Carnotstraße 27
39120 **Magdeburg**
Tel. 0391/6287777
Fax 0391/6287719

Sachsen
GKK Elektronik Service GmbH
Hofmühlenstraße 25
01187 **Dresden**
Tel. 0351/4213424
Fax 0351/4226826

Sachsen
HVS Lösbar GmbH
Landsberger Straße 23
04157 **Leipzig**
Tel. 0341/9126070
Fax 0341/9126071

Sachsen
Semmler GmbH
Schulstraße 36
09337 **Hohenstein-Ernstthal**
Tel. 03723/65200
Fax 03723/652028

Thüringen
Audio-Video-Elektrik
Service GmbH
Lange Brücke 35
99084 **Erfurt**
Tel. 0361/5626285
Fax 0361/6430871

Thüringen
Gärtner-Elektronik-GmbH & Co.KG
Saalbahnhofstraße 21
07743 **Jena**
Tel. 0 36 41/40840
Fax 0 36 41/408429

Die wichtigsten Rufnummern der Zentrale Kronach:
The most important phone numbers of the Kronach headquarters

	Telefon:	FAX
Ersatzteilbestellungen:	**(01 80) 522 1800**	**(01 80) 522 1806**
Status von Reparaturen:	**(01 80) 522 1805**	**(0 92 61) 99 412**
Support Farbfernsehen:	**(01 80) 522 1801**	**(0 92 61) 99 730**
Support Video/Camcorder	**(01 80) 522 1802**	**(0 92 61) 99 730**
Support Telefone/Telekom.	**(01 80) 522 1803**	**(0 92 61) 99 730**
Support HiFi:	**(01 80) 522 1804**	**(0 92 61) 99 730**
Support Home MultiMedia	**(01 80) 522 1807**	**(0 92 61) 99 730**

Loewe-Service und Logistik

LOEWE OPTA GmbH
Service + Logistik
Zentrale Kronach
96305 Kronach • Postfach 1554
96317 Kronach • Industriestraße 11

Hinweis! *Ersatzteilbestellung nur über Service + Logistik / Zentrale 96317 Kronach*
Note! *Spare parts orders only through Service + Logistics / Headquarters in Kronach*

Brückentabelle Q 4140 / Basic-Board 87715

Pos.	Varianten																																		
	◐8	081	082	083	084	085	086	087	088	089	090	091	092	093	094	095	096	097	098	180	181	182	183	184	185	186	187	189	190	191	192	194	195	196	197	198
B 200																																				
B 201	1	1	1	1	1	1	1	1	1	1	1	1	1	1	1	1	1	1	1	1	1	1	1	1	1	1	1	1	1	1	1	1	1	1	1	1
B 202	1	1	1	1	1	1	1	1	1	1	1	1	1	1	1	1	1	1	1	1	1	1	1	1	1	1	1	1	1	1	1	1	1	1	1	1
B 203	1	1	1	1	1	1	1	1	1	1	1	1	1	1	1	1	1	1	1	1	1	1	1	1	1	1	1	1	1	1	1	1	1	1	1	1
B 204	1	1	1	1	1	1	1	1	1	1	1	1	1	1	1	1	1	1	1	1	1	1	1	1	1	1	1	1	1	1	1	1	1	1	1	1
B 205	1	1	1	1	1	1	1	1	1	1	1	1	1	1	1	1	1	1	1	1	1	1	1	1	1	1	1	1	1	1	1	1	1	1	1	1
B 206	1	1	1	1	1	1	1	1	1	1	1	1	1	1	1	1	1	1	1	1	1	1	1	1	1	1	1	1	1	1	1	1	1	1	1	1
B 207	1	1	1	1	1	1	1	1	1	1	1	1	1	1	1	1	1	1	1	1	1	1	1	1	1	1	1	1	1	1	1	1	1	1	1	1
B 208	1	1	1	1	1	1	1	1	1	1	1	1	1	1	1	1	1	1	1	1	1	1	1	1	1	1	1	1	1	1	1	1	1	1	1	1
B 209	1	1	1	1	1	1	1	1	1	1	1	1	1	1	1	1	1	1	1	1	1	1	1	1	1	1	1	1	1	1	1	1	1	1	1	1
B 210	1	1	1	1	1	1	1	1	1	1	1	1	1	1	1	1	1	1	1	1	1	1	1	1	1	1	1	1	1	1	1	1	1	1	1	1
B 211	1	1	1	1	1	1	1	1	1	1	1	1	1	1	1	1	1	1	1	1	1	1	1	1	1	1	1	1	1	1	1	1	1	1	1	1
B 212	1	1	1	1	1	1	1	1	1	1	1	1	1	1	1	1	1	1	1	1	1	1	1	1	1	1	1	1	1	1	1	1	1	1	1	1
B 213	1	1	1	1	1	1	1	1	1	1	1	1	1	1	1	1	1	1	1	1	1	1	1	1	1	1	1	1	1	1	1	1	1	1	1	1
B 214	1	1	1	1	1	1	1	1	1	1	1	1	1	1	1	1	1	1	1	1	1	1	1	1	1	1	1	1	1	1	1	1	1	1	1	1
B 215	1	1	1	1	1	1	1	1	1	1	1	1	1	1	1	1	1	1	1	1	1	1	1	1	1	1	1	1	1	1	1	1	1	1	1	1
B 216	1	1	1	1	1	1	1	1	1	1	1	1	1	1				1	1	1	1	1	1	1	1	1	1	1	1	1	1				1	1
B 217	1	1	1	1	1	1	1	1	1	1	1	1	1	1	1	1	1	1	1	1	1	1	1	1	1	1	1	1	1	1	1	1	1	1	1	1
B 219	1	1	1	1	1	1	1	1	1	1	1	1	1	1	1	1	1	1	1	1	1	1	1	1	1	1	1	1	1	1	1	1	1	1	1	1
B 220	1	1	1	1	1	1	1	1	1	1	1	1	1	1	1	1	1	1	1	1	1	1	1	1	1	1	1	1	1	1	1	1	1	1	1	1
B 221	1	1	1	1	1	1	1	1	1	1	1	1	1	1	1	1	1	1	1	1	1	1	1	1	1	1	1	1	1	1	1	1	1	1	1	1
B 222																																				
B 223	1	1	1	1	1	1	1	1	1	1	1	1	1	1	1	1	1	1	1	1	1	1	1	1	1	1	1	1	1	1	1	1	1	1	1	1
B 224																																				
B 226	1	1	1	1	1	1	1	1	1	1	1	1	1	1	1	1	1	1	1	1	1	1	1	1	1	1	1	1	1	1	1	1	1	1	1	1
B 227	1	1	1	1	1	1	1	1	1	1	1	1	1	1	1	1	1	1	1	1	1	1	1	1	1	1	1	1	1	1	1	1	1	1	1	1
B 228																																				
B 251																																				
B 252																																				
B 260	1	1	1	1	1	1	1	1	1	1	1	1	1	1	1	1	1	1	1	1	1	1	1	1	1	1	1	1	1	1	1	1	1	1	1	1
B 261															1	1	1															1	1	1		
B 463	1	1	1	1	1	1	1	1	1	1	1	1	1	1	1	1	1	1	1	1	1	1	1	1	1	1	1	1	1	1	1	1	1	1	1	1
B 464	1	1	1	1	1	1	1	1	1	1	1	1	1	1	1	1	1	1	1	1	1	1	1	1	1	1	1	1	1	1	1	1	1	1	1	1
B 465	1	1	1	1	1	1	1	1	1	1	1	1	1	1	1	1	1	1	1	1	1	1	1	1	1	1	1	1	1	1	1	1	1	1	1	1
B 466	1	1	1	1	1	1	1	1	1	1	1	1	1	1	1	1	1	1	1	1	1	1	1	1	1	1	1	1	1	1	1	1	1	1	1	1
B 468	1	1	1	1	1	1	1	1	1	1	1	1	1	1	1	1	1	1	1	1	1	1	1	1	1	1	1	1	1	1	1	1	1	1	1	1
B 472	1	1	1	1	1	1	1	1	1	1	1	1	1	1	1	1	1	1	1	1	1	1	1	1	1	1	1	1	1	1	1	1	1	1	1	1
B 473	1	1	1	1	1	1	1	1	1			1	1	1	1	1	1			1	1	1	1	1	1	1	1			1	1	1	1	1		
B 474	1	1	1	1	1	1	1	1	1			1	1	1	1	1	1			1	1	1	1	1	1	1	1			1	1	1	1	1		
B 480	1	1	1	1	1	1	1	1	1	1	1	1	1	1	1	1	1	1	1	1	1	1	1	1	1	1	1	1	1	1	1	1	1	1	1	1
B 481	1	1	1	1	1	1	1	1	1	1	1	1	1	1	1	1	1	1	1	1	1	1	1	1	1	1	1	1	1	1	1	1	1	1	1	1
B 482	1	1	1	1	1	1	1	1	1	1	1	1	1	1	1	1	1	1	1	1	1	1	1	1	1	1	1	1	1	1	1	1	1	1	1	1
B 483	1	1	1	1	1	1	1	1	1	1	1	1	1	1	1	1	1	1	1	1	1	1	1	1	1	1	1	1	1	1	1	1	1	1	1	1
B 485	1	1	1	1	1	1	1	1	1	1	1	1	1	1	1	1	1	1	1	1	1	1	1	1	1	1	1	1	1	1	1	1	1	1	1	1
B 491	1	1	1	1	1	1	1	1	1	1	1	1	1	1	1	1	1	1	1	1	1	1	1	1	1	1	1	1	1	1	1	1	1	1	1	1
B 492	1	1	1	1	1	1	1	1	1	1	1	1	1	1	1	1	1	1	1	1	1	1	1	1	1	1	1	1	1	1	1	1	1	1	1	1
B 493	1	1	1	1	1	1	1	1	1	1	1	1	1	1	1	1	1	1	1	1	1	1	1	1	1	1	1	1	1	1	1	1	1	1	1	1
B 494	1	1	1	1	1	1	1	1	1	1	1	1	1	1	1	1	1	1	1	1	1	1	1	1	1	1	1	1	1	1	1	1	1	1	1	1
B 496	1	1	1	1	1	1	1	1	1	1	1	1	1	1	1	1	1	1	1	1	1	1	1	1	1	1	1	1	1	1	1	1	1	1	1	1
B 497	1	1	1	1	1	1	1	1	1	1	1	1	1	1	1	1	1	1	1	1	1	1	1	1	1	1	1	1	1	1	1	1	1	1	1	1
B 498	1	1	1	1	1	1	1	1	1	1	1	1	1	1	1	1	1	1	1	1	1	1	1	1	1	1	1	1	1	1	1	1	1	1	1	1
B 499	1	1	1	1	1	1	1	1	1	1	1	1	1	1	1	1	1	1	1	1	1	1	1	1	1	1	1	1	1	1	1	1	1	1	1	1
B 503																																				
B 504	1	1	1	1	1	1	1	1	1	1	1	1	1	1	1	1	1	1	1	1	1	1	1	1	1	1	1	1	1	1	1	1	1	1	1	1
B 511																																				
B 521	1	1	1	1	1	1	1	1	1	1	1	1	1	1	1	1	1	1	1	1	1	1	1	1	1	1	1	1	1	1	1	1	1	1	1	1
B 522	1	1	1	1	1	1	1	1	1	1	1	1	1	1	1	1	1	1	1	1	1	1	1	1	1	1	1	1	1	1	1	1	1	1	1	1
B 528	1	1	1	1	1	1	1	1	1	1	1	1	1	1	1	1	1	1	1	1	1	1	1	1	1	1	1	1	1	1	1	1	1	1	1	1
B 529	1	1	1	1	1	1	1	1	1	1	1	1	1	1	1	1	1	1	1	1	1	1	1	1	1	1	1	1	1	1	1	1	1	1	1	1
B 531					1	1	1	1	1	1	1	1	1	1	1	1	1	1	1					1	1	1	1	1	1	1	1	1	1	1	1	1
B 532					1	1	1	1	1	1	1	1	1	1	1	1	1	1	1					1	1	1	1	1	1	1	1	1	1	1	1	1
B 535	1	1	1	1	1	1	1	1	1	1	1	1	1	1	1	1	1	1	1	1	1	1	1	1	1	1	1	1	1	1	1	1	1	1	1	1
B 536	1	1	1	1	1	1	1	1	1	1	1	1	1	1	1	1	1	1	1	1	1	1	1	1	1	1	1	1	1	1	1	1	1	1	1	1
B 537	1	1	1	1	1	1	1	1	1	1	1	1	1	1	1	1	1	1	1	1	1	1	1	1	1	1	1	1	1	1	1	1	1	1	1	1
B 538	1	1	1	1	1	1	1	1	1	1	1	1	1	1	1	1	1	1	1	1	1	1	1	1	1	1	1	1	1	1	1	1	1	1	1	1
B 539	1	1	1	1	1	1	1	1	1	1	1	1	1	1	1	1	1	1	1	1	1	1	1	1	1	1	1	1	1	1	1	1	1	1	1	1
B 541	1	1	1	1	1	1	1	1	1	1	1	1	1	1	1	1	1	1	1	1	1	1	1	1	1	1	1	1	1	1	1	1	1	1	1	1
B 542	1	1	1	1	1	1	1	1	1	1	1	1	1	1	1	1	1	1	1	1	1	1	1	1	1	1	1	1	1	1	1	1	1	1	1	1
B 543	1	1	1	1	1	1	1	1	1	1	1	1	1	1	1	1	1	1	1	1	1	1	1	1	1	1	1	1	1	1	1	1	1	1	1	1
B 544	1	1	1	1	1	1	1	1	1	1	1	1	1	1	1	1	1	1	1	1	1	1	1	1	1	1	1	1	1	1	1	1	1	1	1	1
B 545	1	1	1	1	1	1	1	1	1	1	1	1	1	1	1	1	1	1	1	1	1	1	1	1	1	1	1	1	1	1	1	1	1	1	1	1
B 547																																				
B 548	1	1	1	1	1	1	1	1	1	1	1	1	1	1	1	1	1	1	1	1	1	1	1	1	1	1	1	1	1	1	1	1	1	1	1	1
B 549	1	1	1	1	1	1	1	1	1	1	1	1	1	1	1	1	1	1	1	1	1	1	1	1	1	1	1	1	1	1	1	1	1	1	1	1
B 550	1	1	1	1	1	1	1	1	1	1	1	1	1	1	1	1	1	1	1	1	1	1	1	1	1	1	1	1	1	1	1	1	1	1	1	1
B 551	1	1	1	1	1	1	1	1	1	1	1	1	1	1	1	1	1	1	1	1	1	1	1	1	1	1	1	1	1	1	1	1	1	1	1	1
B 552																																				
B 553																																				
B 554																																				
B 555	1	1	1	1	1	1	1	1	1	1	1	1	1	1	1	1	1	1	1	1	1	1	1	1	1	1	1	1	1	1	1	1	1	1	1	1
B 556	1	1	1	1	1	1	1	1	1	1	1	1	1	1	1	1	1	1	1	1	1	1	1	1	1	1	1	1	1	1	1	1	1	1	1	1
B 557	1	1	1	1	1	1	1	1	1	1	1	1	1	1	1	1	1	1	1	1	1	1	1	1	1	1	1	1	1	1	1	1	1	1	1	1
B 558	1	1	1	1	1	1	1	1	1	1	1	1	1	1	1	1	1	1	1	1	1	1	1	1	1	1	1	1	1	1	1	1	1	1	1	1
B 559	1	1	1	1	1	1	1	1	1	1	1	1	1	1	1	1	1	1	1	1	1	1	1	1	1	1	1	1	1	1	1	1	1	1	1	1
B 561																																				
B 562	1	1	1	1	1	1	1	1	1	1	1	1	1	1	1	1	1	1	1	1	1	1	1	1	1	1	1	1	1	1	1	1	1	1	1	1
B 563	1	1	1	1	1	1	1	1	1	1	1	1	1	1	1	1	1	1	1	1	1	1	1	1	1	1	1	1	1	1	1	1	1	1	1	1
B 564	1	1	1	1	1	1	1	1	1	1	1	1	1	1	1	1	1	1	1	1	1	1	1	1	1	1	1	1	1	1	1	1	1	1	1	1
B 565	1	1	1	1	1	1	1	1	1	1	1	1	1	1	1	1	1	1	1	1	1	1	1	1	1	1	1	1	1	1	1	1	1	1	1	1
B 566	1	1	1	1	1	1	1	1	1	1	1	1	1	1	1	1	1	1	1	1	1	1	1	1	1	1	1	1	1	1	1	1	1	1	1	1
B 568	1	1	1	1	1	1	1	1	1	1	1	1	1	1	1	1	1	1	1	1	1	1	1	1	1	1	1	1	1	1	1	1	1	1	1	1
B 569	1	1	1	1	1	1	1	1	1	1	1	1	1	1	1	1	1	1	1	1	1	1	1	1	1	1	1	1	1	1	1	1	1	1	1	1
B 573	1	1	1	1	1	1	1	1	1	1	1	1	1	1	1	1	1	1	1	1	1	1	1	1	1	1	1	1	1	1	1	1	1	1	1	1
B 574	1	1	1	1	1	1	1	1	1	1	1	1	1	1	1	1	1	1	1	1	1	1	1	1	1	1	1	1	1	1	1	1	1	1	1	1
B 578	1	1	1	1	1	1	1	1	1	1	1	1	1	1	1	1	1	1	1	1	1	1	1	1	1	1	1	1	1	1	1	1	1	1	1	1
B 590	1	1	1	1	1	1	1	1	1	1	1	1	1	1	1	1	1	1	1	1	1	1	1	1	1	1	1	1	1	1	1	1	1	1	1	1
B 609	1	1	1	1	1	1	1	1	1	1	1	1	1	1	1	1	1	1	1	1	1	1	1	1	1	1	1	1	1	1	1	1	1	1	1	1
B 618	1	1	1	1	1	1	1	1	1	1	1	1	1	1	1	1	1	1	1																	
B 620																																				
B 621																				1	1	1	1	1	1	1	1	1	1	1	1	1	1	1	1	1
B 622	1	1	1	1	1	1	1	1	1	1	1	1	1	1	1	1	1	1	1																	
B 623																																				
B 624	1	1	1	1	1	1	1	1	1	1	1	1	1	1	1	1	1	1	1	1	1	1	1	1	1	1	1	1	1	1	1	1	1	1	1	1
B 625										1	1				1	1	1	1	1																	
B 626	1	1	1	1	1	1	1	1	1	1	1	1	1	1	1	1	1	1	1	1	1	1	1	1	1	1	1	1	1	1	1	1	1	1	1	1
B 639	1	1	1	1	1	1	1	1	1	1	1	1	1	1	1	1	1	1	1	1	1	1	1	1	1	1	1	1	1	1	1	1	1	1	1	1
B 645	1	1	1	1	1	1	1	1	1	1	1	1	1	1	1	1	1	1	1	1	1	1	1	1	1	1	1	1	1	1	1	1	1	1	1	1
B 648																																				
B 654																																				
B 656	1	1	1	1	1	1	1	1	1	1	1	1	1	1	1	1	1	1	1	1	1	1	1	1	1	1	1	1	1	1	1	1	1	1	1	1
B 661	1	1	1	1	1	1	1	1	1	1	1	1	1	1	1	1	1	1	1	1	1	1	1	1	1	1	1	1	1	1	1	1	1	1	1	1
B 662	1	1	1	1	1	1	1	1	1	1	1	1	1	1	1	1	1	1	1	1	1	1	1	1	1	1	1	1	1	1	1	1	1	1	1	1
B 663	1	1	1	1	1	1	1	1	1	1	1	1	1	1	1	1	1	1	1	1	1	1	1	1	1	1	1	1	1	1	1	1	1	1	1	1
B 673	1	1	1	1	1	1	1	1	1	1	1	1	1	1	1	1	1	1	1	1	1	1	1	1	1	1	1	1	1	1	1	1	1	1	1	1
B 674	1	1	1	1	1	1	1	1	1	1	1	1	1	1	1	1	1	1	1	1	1	1	1	1	1	1	1	1	1	1	1	1	1	1	1	1
B 679	1	1	1	1	1	1	1	1	1	1	1	1	1	1	1	1	1	1	1	1	1	1	1	1	1	1	1	1	1	1	1	1	1	1	1	1
[illegible]	1	[illegible]	[illegible]	[illegible]	[illegible]	1	1	1	1	1	1	1	1	1	1	1	1	1	1	1	[illegible]	1	1	[illegible]	[illegible]	1	1	1	1	1	1	1	1	1	1	1

Loewe Service
Europa • Europe

Benelux
Loewe Opta Benelux NV / SA
Luitenant Lippenslaan 54 B
B - 2140 **Antwerpen**
Tel. 0902 - 88002
Fax 03 - 2354837

Loewe Opta Nederland B.V.
Ravenswade 54A1
NL - 3439 LD **Nieuwegein** (Utrecht)
Tel. 0900 - 2020180
Fax 030 - 2803327

Dänemark
Semi-Tech ConsumerElectronics (Denmark) A/S
Hørskætten 3
DK - 2630 **Taastrup**
Tel. 43597777
Fax 43597700

Deutschland
LOEWE OPTA GmbH
Service und Logistik / Zentrale Kronach
96305 **Kronach** • Postfach 1554
96317 **Kronach** • Industriestrasse 11
Tel. 0180 - 5221800
Fax 0180 - 5221806
DxJ-Tln.-Nr. 0926199
Internet: http.//www.loewe.de

Frankreich
Sorep Import S.A. Loewe Opta
11 Rue de la Durance
BP 954
F - 67029 **Strasbourg** Cédex 1
Tel. 3 - 88797250
Fax 3 - 88797259

Griechenland
SOUND HELLAS S.A.
Kleanthous Str. 10
GR - 54642 Thessaloniki
Tel. 0030 - 31 - 856100
Fax 0030 - 31 - 856300

Grossbritannien
Linn Products Limited
PO Box 8465
Pestwick
UK - KA 7 2YF
Tel. 0044 - 1292471552
Fax 0044 - 1292471554

GUS
Service Center Loewe
ul. Verkhnyaya Maslovka, d. 29
RUS - 125083 **Moscow**
Tel. 095 - 2125043, 9566764
Fax 095 - 2124710

Italien
General Trading Trust SpA
Via Volturno 10/12 - Scala B
I - 50019 **Sesto Fiorentino** (FI)
Tel. 055 - 300342
Fax 055 - 300343

Malta
Mirage Holdings LTD
Flamingo Complex
Cannon Road
M - **Qormi**
Tel. 497182
Fax 445983

Norwegen
CableCom AS
Bekkevn, 9
N - 3218 **Sandefjord**
Tel. 033 / 483348
Fax 033 / 483333

Österreich
Robert Bosch AG
Postfach 146
A - 1011 **Wien**
Tel. 01 - 797224500
Fax 01 - 797224599

Pirngruber
Elektronik Service & Vertriebsges. m.b.H.
Dauphinestr. 226
A - 4030 **Linz**
Tel. 0732 / 387282-0
Fax 0732 / 387282-20

Polen
PPHU PAROS Sp. zo.o.
ul. Ustronie 1-3
PL - 50-302 **Wroclaw**
Tel. 071 - 3222014, 3222017
Fax 071 - 3221061

Portugal
Videoacustica
Comercio e Representacoes de
Equipamentos Electronicos S.A.
Estrada Circunvalacao
Apartado 3127
P - 1301-902 **Lisboa** Codex
Tel. 01-4170004
Fax 01-4188093

Schweden
Elektronikservice i GBG AB
Fridkullagatan 23
S - 41262 **Göteborg**
Tel. 031 - 811486
Fax 031 - 812770

Schweiz
Telion AG
Rütistrasse 26
CH - 8952 **Schlieren**
Tel. 01 - 7321511
Fax 01 - 7301502

Slowenien
Jadran Export Import D.D.
Partizanska cesta 69
SL - 6210 **Sežana**
Tel. 067 - 391402, 391406
Fax 067 - 391400

Spanien & Kanarische Inseln
Gaplasa S.A.
Conde de Torroja,25
E - 28022 **Madrid**
Tel. 01 - 7482960
Fax 01 - 3291675

Tschechische Republik
Tipa Spol. SR. O.
Dolní náměstí 9
CZ - 74601 **Opava**
Tel. 0653 - 624404
Fax 0653 - 623147

Ungarn
Annex
Kereskedelmi Részvénytársaság
H - 1119 **Budapest**, Fehérvári út. 44
Tel. 01 - 2066000
Fax 01 - 3826040

Zypern
Pangratis Liveras & Son LTD
Liveras Building
7 Ajax Street
Saint Omologite
CY - **Nicosia**
Tel. 02 - 663496
Fax 02 - 664212, 667936

Loewe Service
Übersee • Overseas

Australien
International Dynamics
(Wholesale) PTY LTD
78-80 Herald Street
AUS -**Cheltenham**, Victoria 3192
Tel. 03 - 95850522
Fax 03 - 95850179

Israel
RIF LTD
29, Izhak Sade Street
IRS - **Tel Aviv** 67213
Tel. 03 - 6240555
Fax 03 - 6240303

Ver. Arabische Emirate
Super Trading Establishment
P.O. Box 46409
Abu Dhabi, United Arab Emirates
Tel. 02 - 748787
Fax 02 - 741156

USA
SENSORY SCIENCE CORP.
7835 East McClain Drive,
Scottsdale,
Arizona
USA 85260-1732
Tel. 602 - 9983400
Fax 602 - 9514404

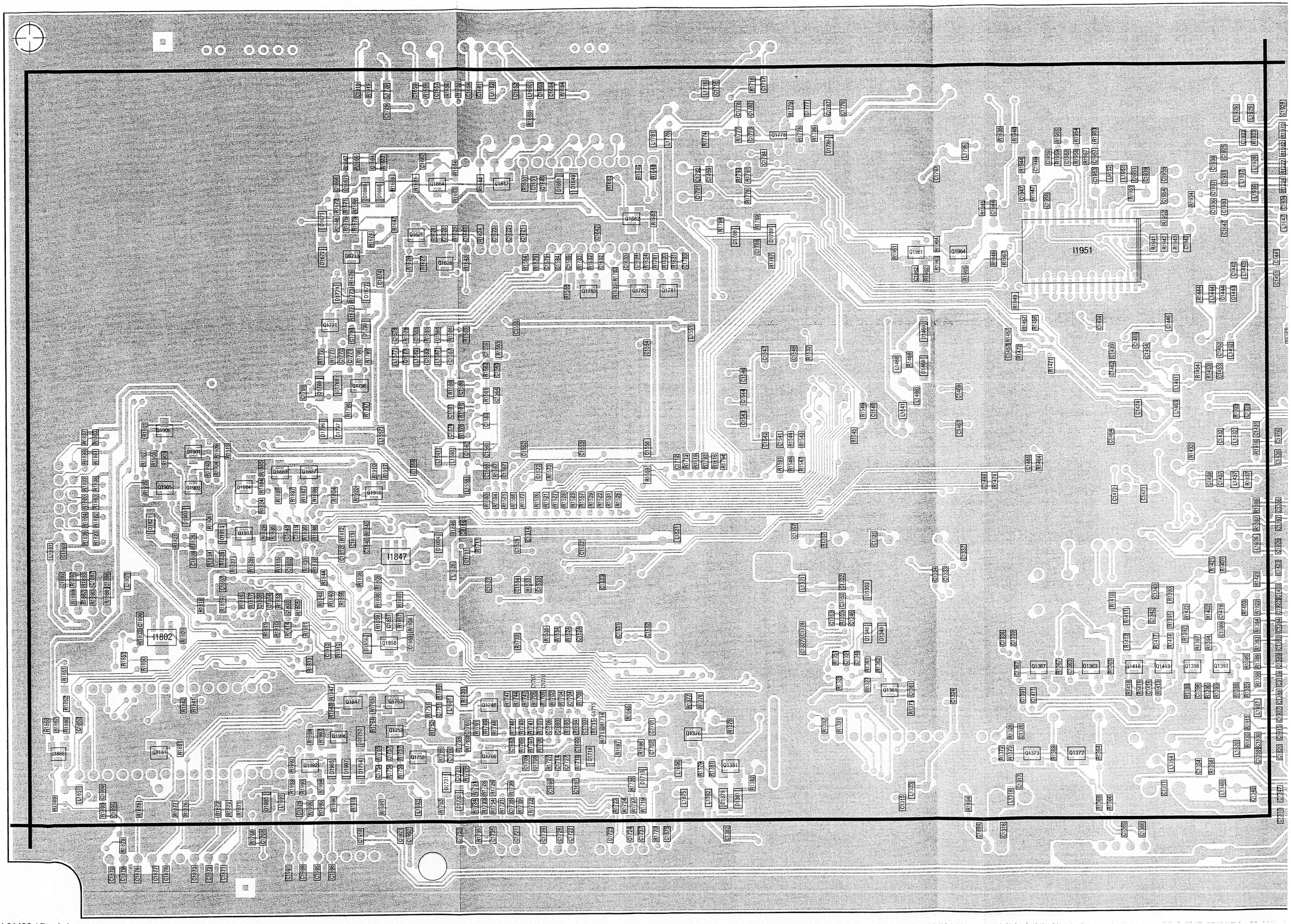

LOEW-01436 / Druck 1

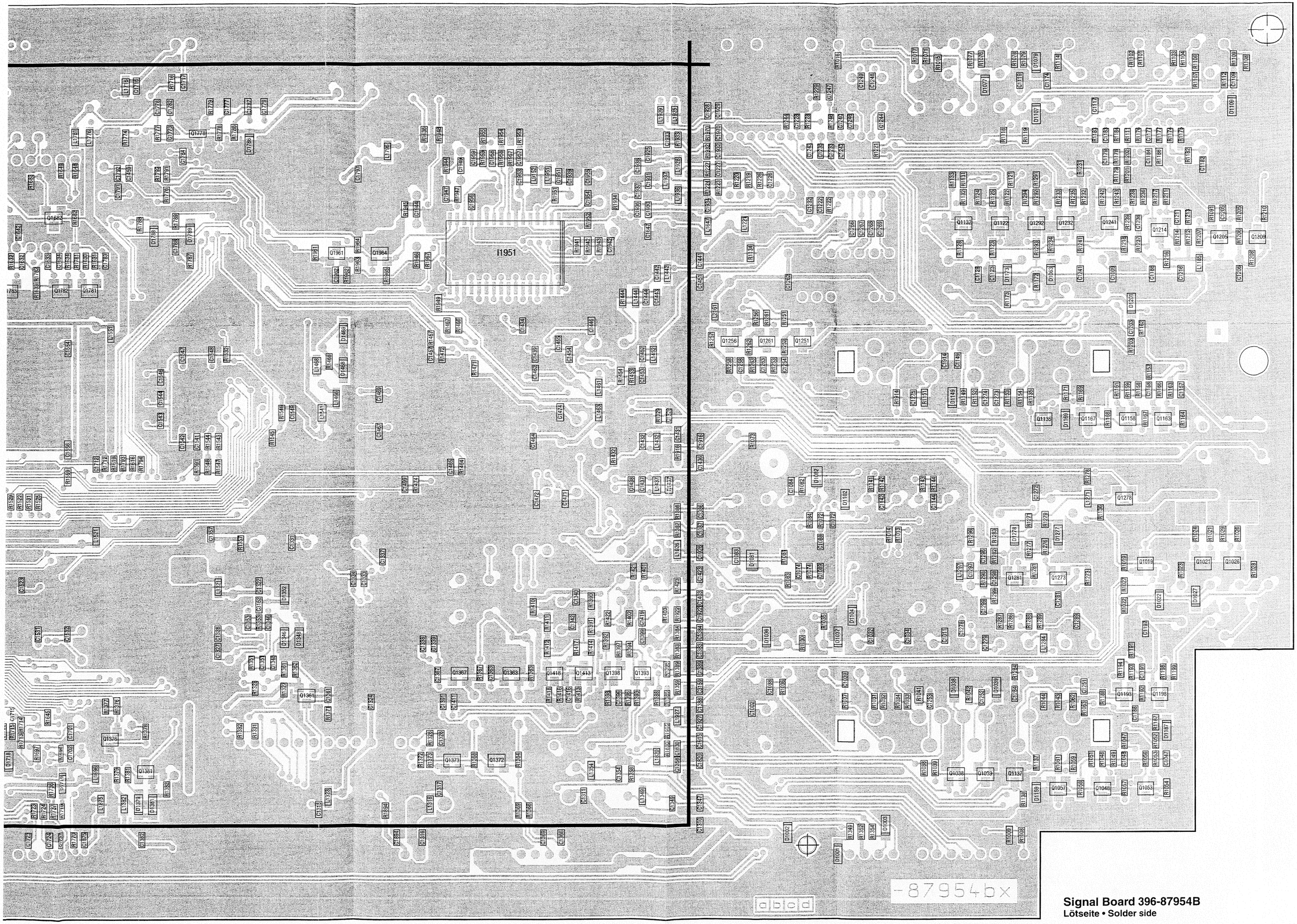

Signal Board 396-87954B
Lötseite • Solder side

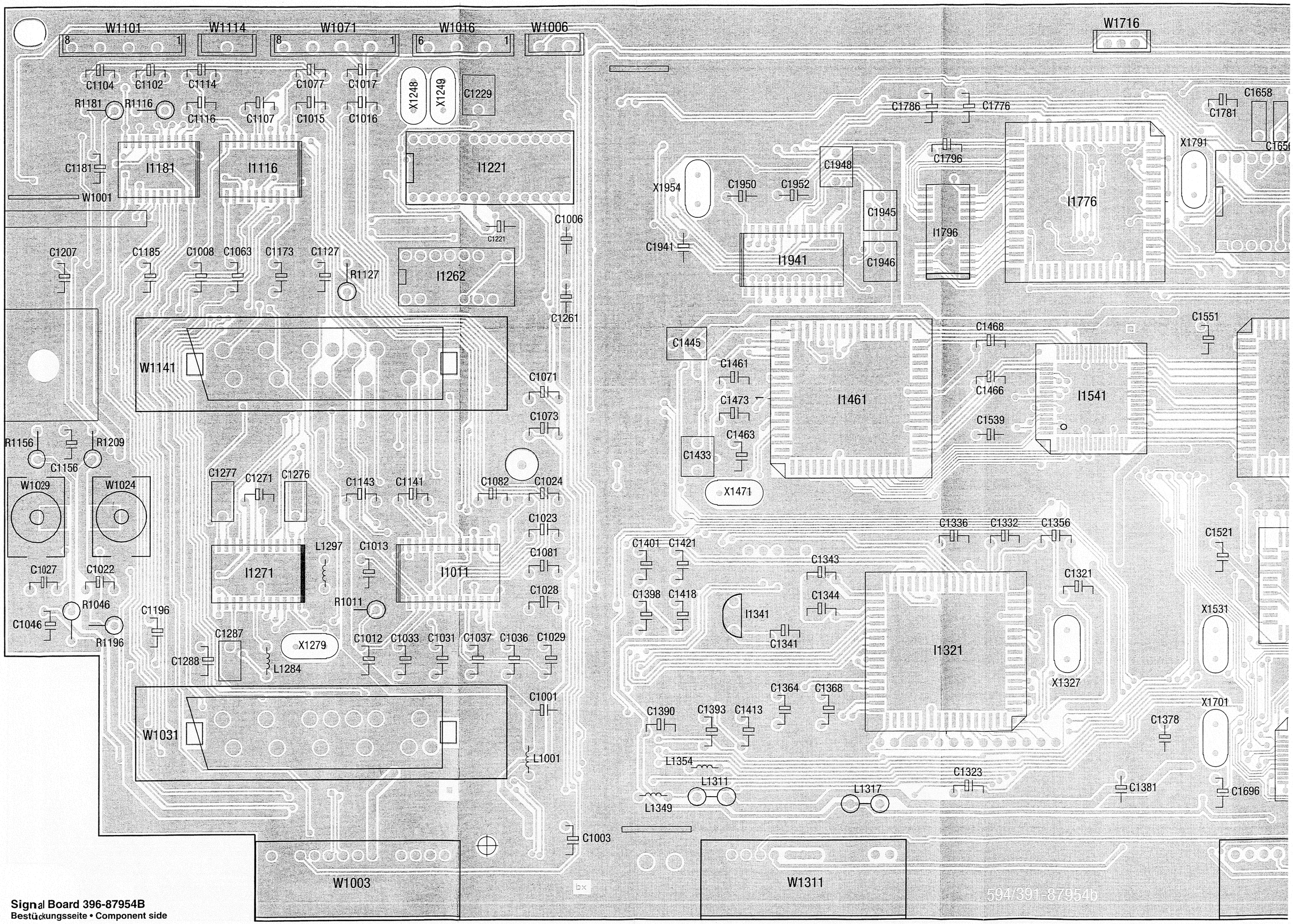

Signal Board 396-87954B
Bestückungsseite • Component side

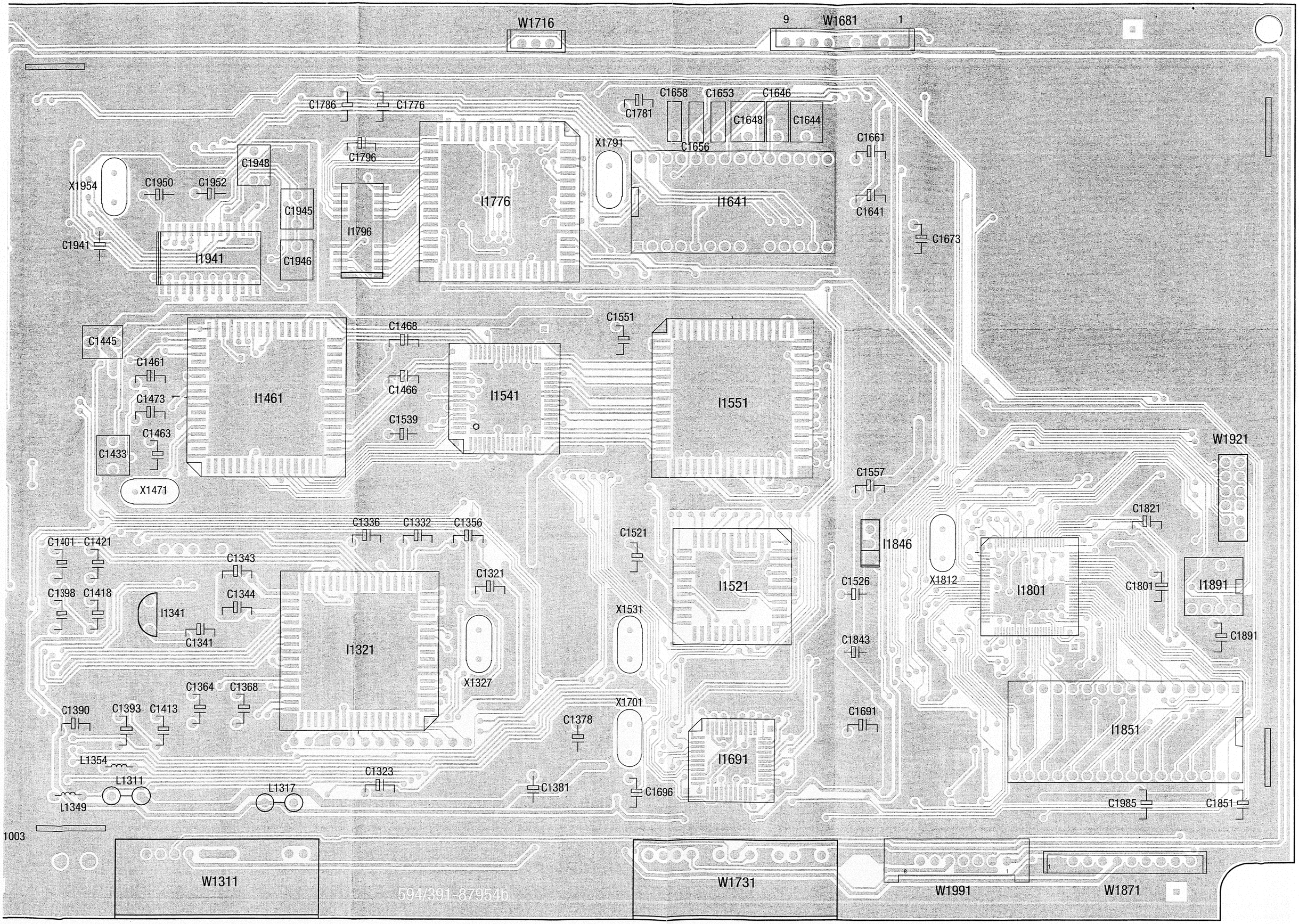
W1716
9
W1681
1
C1786
C1776
C1796
C1781
C1658
C1653
C1646
C1648
C1644
C1656
X1791
C1661
C1641
C1673
C1948
X1954
C1950
C1952
C1945
C1946
C1941
I1941
I1796
I1776
I1641
C1551
C1468
C1466
C1539
C1445
C1461
C1473
C1463
C1433
X1471
I1461
I1541
I1551
C1557
W1921
C1821
I1846
X1812
I1801
C1801
I1891
C1891
C1526
C1843
C1691
I1851
C1985
C1851
C1336
C1332
C1356
C1521
C1401
C1421
C1343
C1344
C1398
C1418
I1341
C1341
I1321
C1321
X1327
I1521
X1531
X1701
C1364
C1368
C1390
C1393
C1413
C1378
I1691
L1354
L1311
L1349
L1317
C1323
C1381
C1696
1003
W1311
W1731
8
1
W1991
1
W1871
594/391 87954b

U110
SF1216 IEC/HM

LNC A | (LNC B) | U30 | U5 | SCL | SDA | ADR.sel. | AGC | KPI | CVBS BB.

R100
Kennung
f. Fabrik

W186 — FBAS — an fb,ä,su Basic Board W1181
W188 — SIF — an fb,ä,su Basic Board W216
W181 — DiSEqC, U33, SCL3, SDA, SCL2, U12, U5 — an fb,ä,su Basic Board W250
W191
W201 — ULNC-out, ULNC-in, U29, GND, ULNC-off — an fb,ä,su Basic Board W650

I230 LM2903D
I260 LM317
I700 TDA8442
I850B TL074
I850C TL074
I850A TL074
I500 TDA6151-5X

Q252 BCXP69-25
Q226 BC847B
Q267 BC847B
Q277 BC847B
Q278 BC847B
Q294 BC847B
Q327 BC847B
Q289 BC847B
Q357 BC847B
Q306 BC847B
Q317 BC847B
Q346 BC847B
Q506 BC847B
Q525 BC847B
Q561 BC847B
Q556 BC857B
Q571 BC847B
Q581 BC857B
Q886 BC847B
Q754 BC847B
Q752 BC847B
Q263 BC847B
Q271 BC847B
Q266 BC847B
Q269 BC847B
Q559 BC847B
Q603 BC847B
Q612 BC857B
Q801 BC857B
Q834 BC857B
Q842 BC857B
Q844 BC847B
Q846 BC847B

D211 TZMB5V6
D220 LL4148
D225 LL4148
D292 D1F60
D291 D1F60
D296 D1F60
D297 D1F60
D356 LL4148
D260 TZMC3V0
D887 LL4148
D891 LL4148
D881 LL4148
D892 LL4148
D856 LL4148
D854 LL4148

U5 U12 U12A

ULNC

Benennung:		LOEWE.
SAT-Empfangseinheit V SAT Receiver		
Code/Teile-Nr.: 396-86898.051	Index D	Schlüssel: U199
Datum: 27.07.97		

U110
SF1216 IEC/HM
LNC A
(LNC B)
U30
U5
SCL
SDA
ADR.sel.
AGC
KPI
CVBS BB.
R100
Kennung
f. Fabrik
FBAS
W181
DiSEqC
U33
SCL3
SDA
SCL2
U12
U5
an,to,ä,su
Basic-Board
W2250
W183
SAT-Tuner 2 W181
HF-Tuner W2960
W182
Signal Board
W1150
Audio L
Audio R
W209
ULNC-off
GND
U29
ULNC-in
an,to,ä,sp
SAT-Tuner 2
W201
ULNC-out
ULNC-in
U29
GND
ULNC-off
ULNC
SCL
SDA
I400
TDA8745
I700
TDA8442
I500
TDA6151-5X
I230
LM2903D
I260
LM317
I850B
TL074
I850A
TL074
I850C
TL074
K432
10.52MHz
180kHz
K439
10.7MHz
280kHz
K436
10.7MHz
180kHz
K402
4,0MHz
U12
U12A
U5
LOEWE
SAT-Empfangseinheit V
SAT Receiver
Code/Teile-Nr.:
396-86898.050
Index
D
Schlüssel:
U199
Datum: 27.07.97
LOEW-01436 / Druck 6

Stereoendstufe
Final stage stereo

Netzteil
Power supply

an Bedienteil
to Control unit

an Entmagnetisierung
to Degaussing

Netzspannungs-Potential
Supply voltage potential

Geräte-Potential (erdfrei)
Set potential (off ground)

Vert.-Ablenkung
Vert. deflection

an,to Signal Board W1311

an,to Signal Board W1731

an, to W201 SAT

FLYBACK GENERATOR

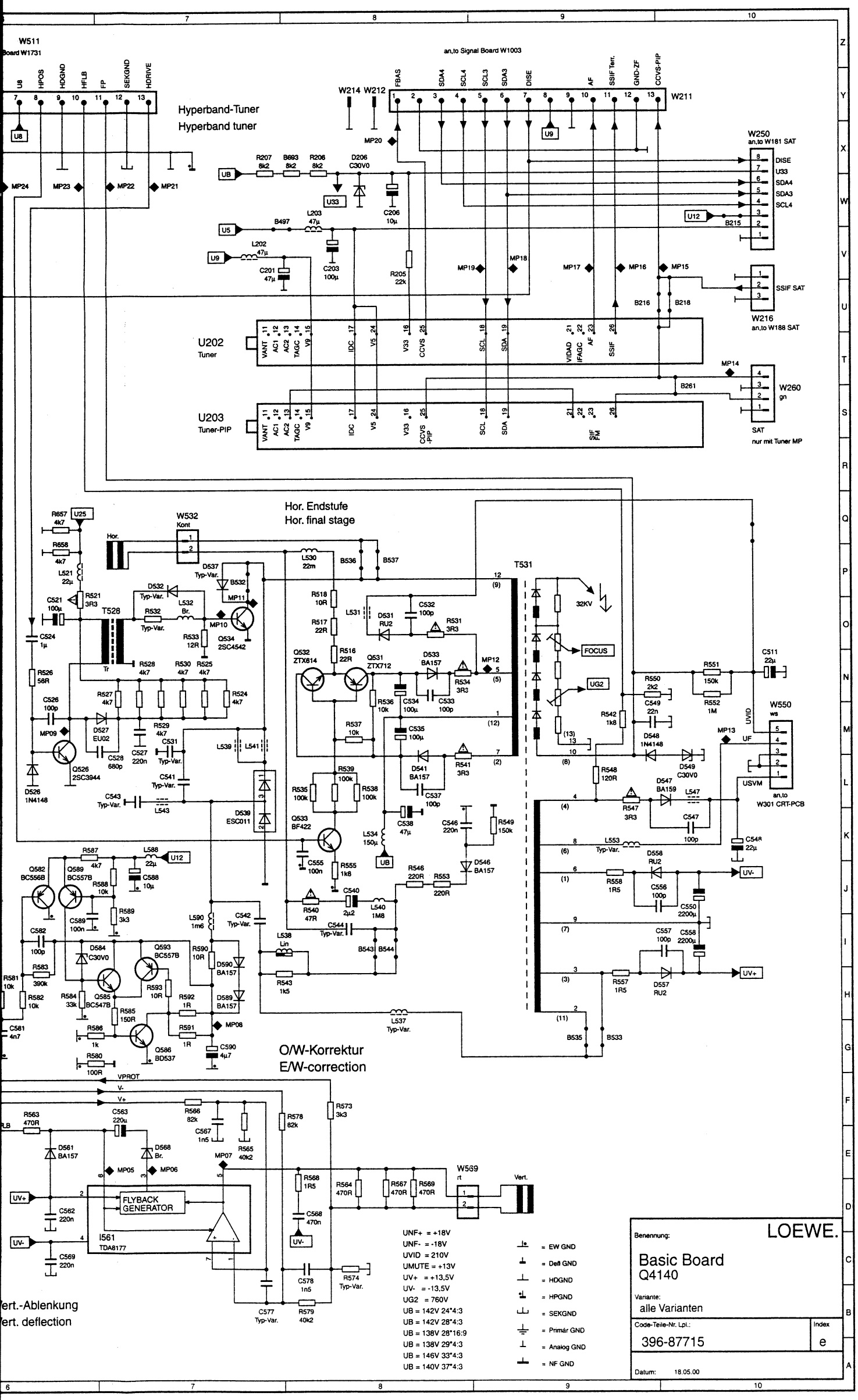

Oscillograms

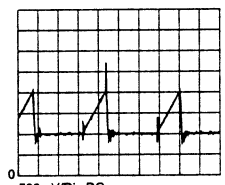

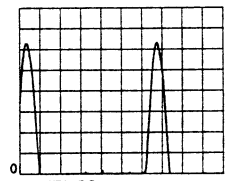

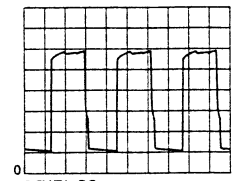

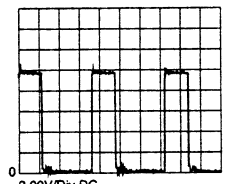

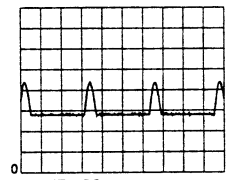

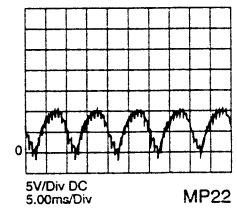

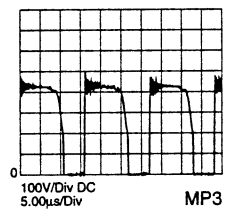

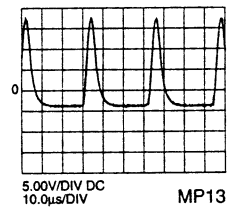

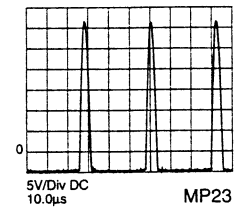

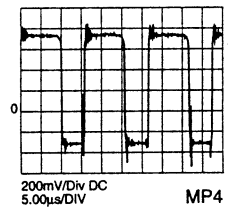

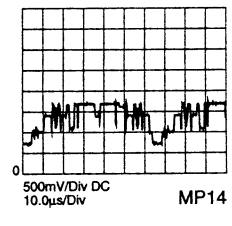

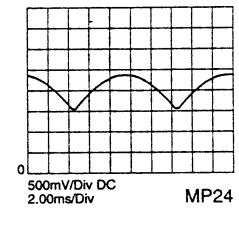

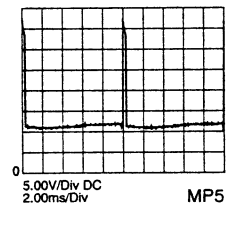

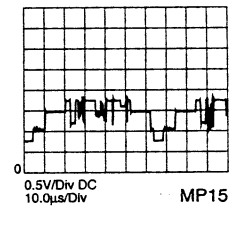

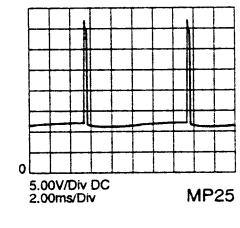

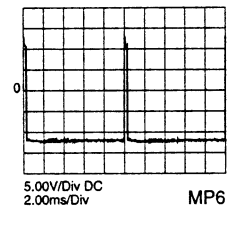

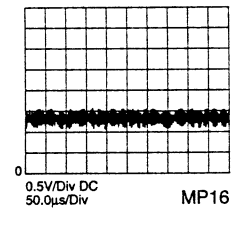

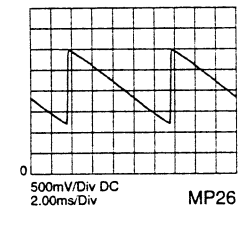

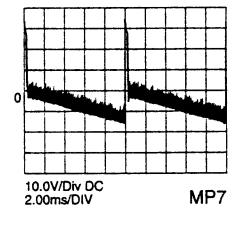

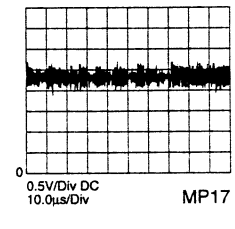

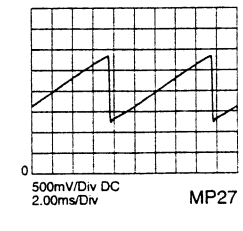

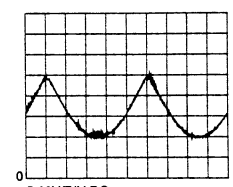

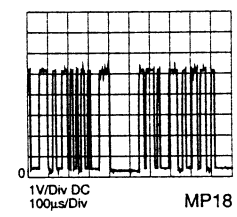

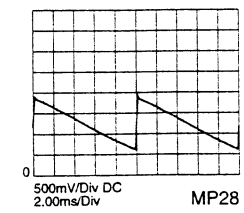

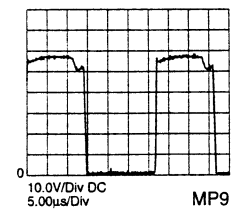

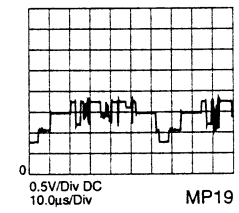

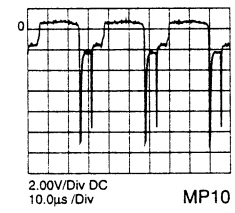

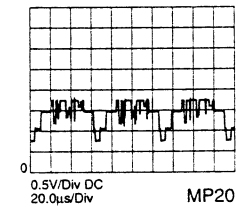

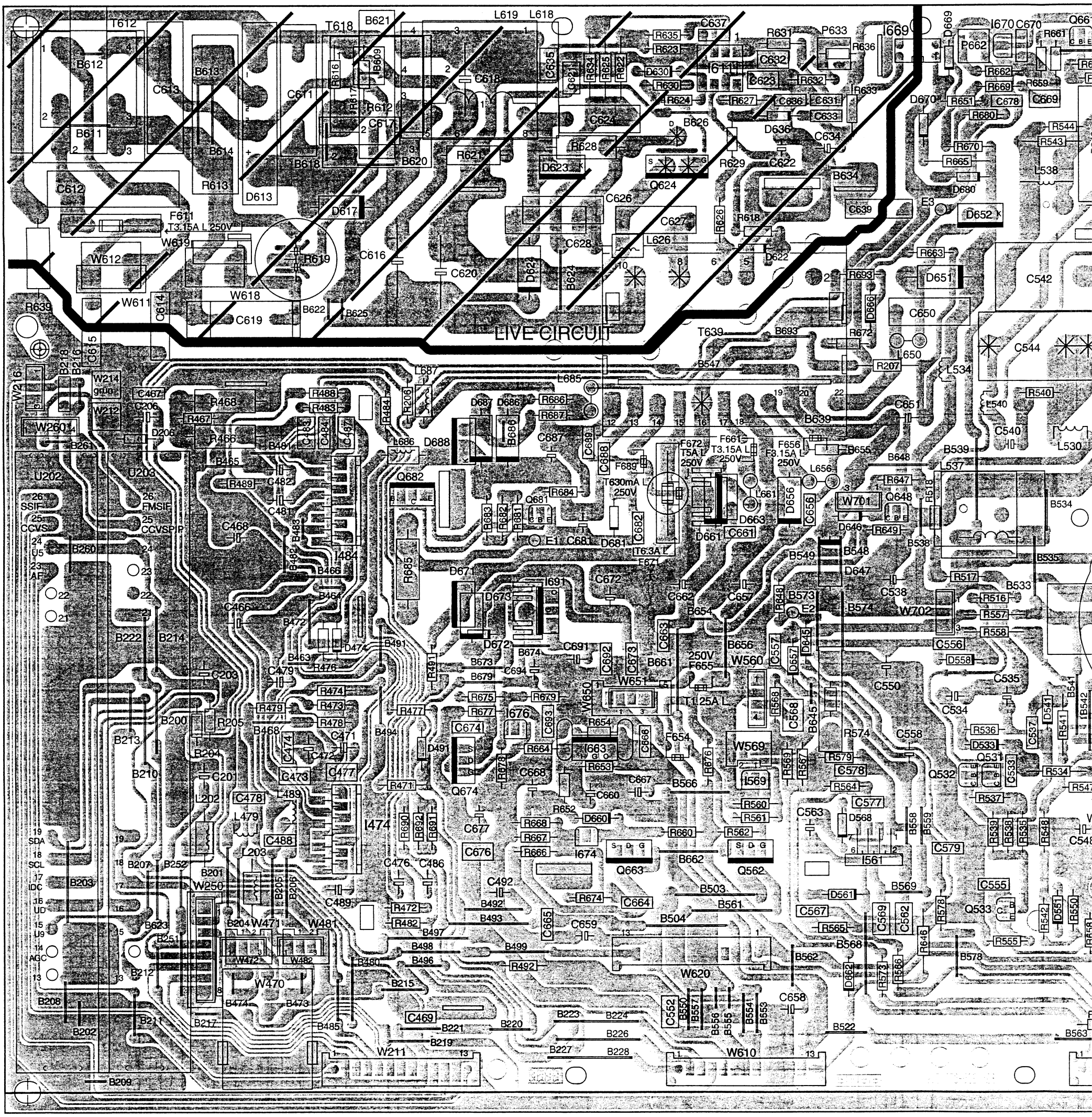

Basic Board 396-87715

Bestückungsseite • Components side

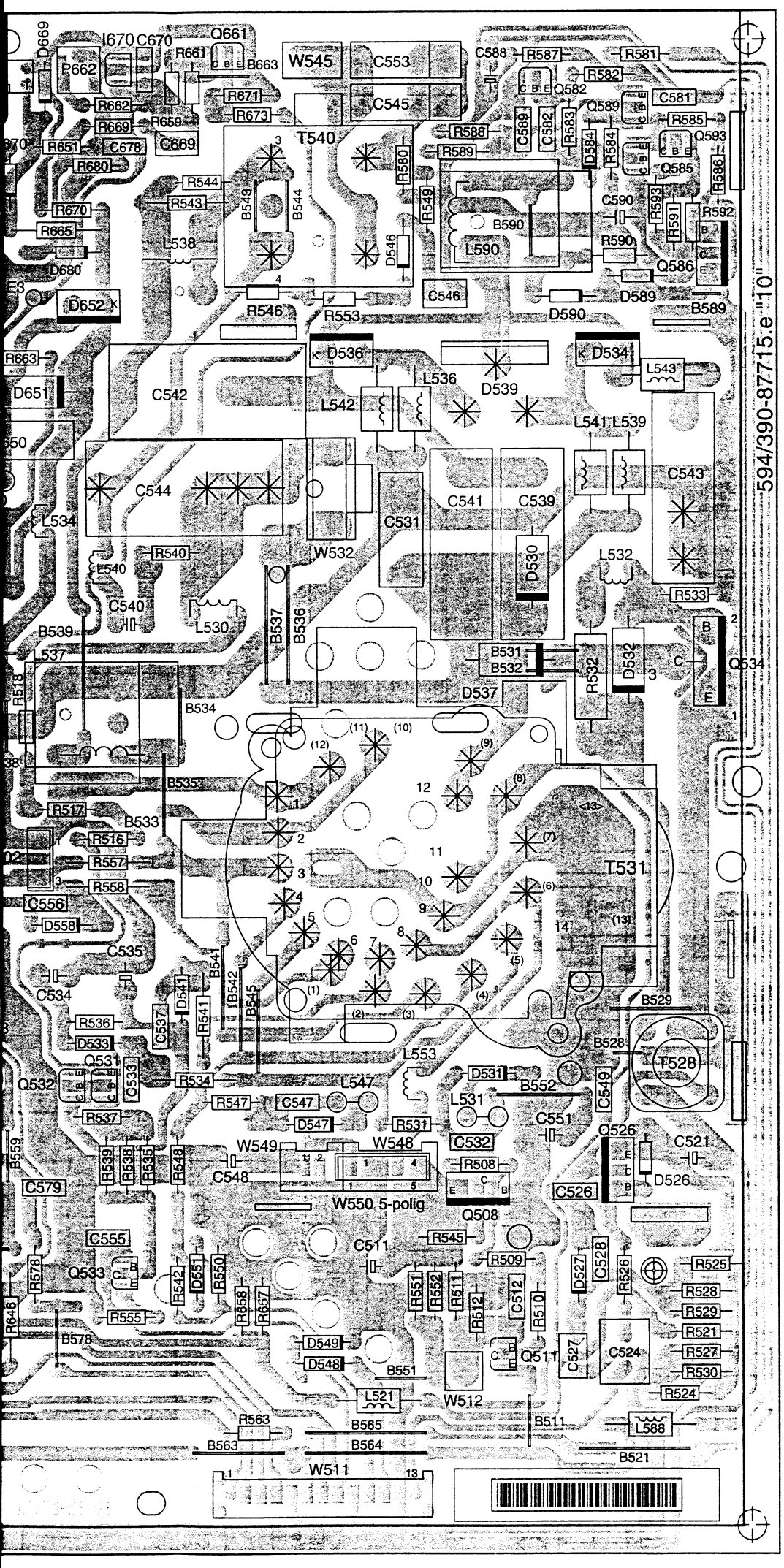

Basic-Board 87715	Varianten-Tabelle Table of Variants	Bemerkungen Remarks
Var.1:	080	21Z./4:3/Tun.D/UB=142V
	081	21Z./4:3/Tun.M/UB=142V
	180	21Z./4:3/Tun.D/PCF/UB=142V
	181	21Z./4:3/Tun.M/PCF/UB=142V
Var.2:	082	24Z./4:3/Tun.D/UB=142V
	083	24Z./4:3/Tun.M/UB=142V
	182	24Z./4:3/Tun.D/PCF/UB=142V
	183	24Z./4:3/Tun.M/PCF/UB=142V
Var.3:	084	28Z./4:3/Tun.D/UB=142V
	085	28Z./4:3/Tun.M/UB=142V
	184	28Z./4:3/Tun.D/PCF/UB=142V
	185	28Z./4:3/Tun.M/PCF/UB=142V
Var.4:	086	29Z./4:3/Tun.D/UB=136V
	087	29Z./4:3/Tun.M/UB=136V
	088	29Z./4:3/Tun.MAS/UB=136V
	095	29Z./4:3/Tun.MAS/MP/UB=136V
	186	29Z./4:3/Tun.D/PCF/UB=136V
	187	29Z./4:3/Tun.M/PCF/UB=136V
Var.5:	089	24Z./16:9/Tun.D/UB=136V
	090	24Z./16:9/Tun.M/UB=136V
	189	24Z./16:9/Tun.D/PCF/UB=136V
	190	24Z./16:9/Tun.M/PCF/UB=136V
Var.6:	091	28Z./16:9/Tun.D/UB=136V
	092	28Z./16:9/Tun.M/UB=136V
	094	28Z./16:9/Tun.MAS/MP/UB=136V
	191	28Z./16:9/Tun.D/PCF/UB=136V
	192	28Z./16:9/Tun.M/PCF/UB=136V
Var.7:	093	33Z./4:3/Tun.MAS/UB=146V
	096	33Z./4:3/Tun.MAS/MP/UB=146V
Var.8:	097	28Z./16:9/Tun.D/UB=136V
	098	28Z./16:9/Tun.M/UB=136V
	197	28Z./16:9/Tun.D/PCF/UB=136V
	198	28Z./16:9/Tun.M/PCF/UB=136V

Bestückungstabelle / Components Table 396-87715

Pos.	Var.1	Var.2	Var.3	Var.4	Var.5	Var.6	Var.7	Var.8
C531	1n8	2n7	2n7	2n2	2n7	3n0	2n7	3n0
C541	4n1	7n5	8n4	9n4	9n4	8n8	7n5	8n8
C542	470n	470n	520n	520n	600n	600n	600n	600n
C543	10n	25n	25n	30n	27n	25n	25n	25n
C544	600n	680n	750n	900n	750n	750n	750n	750n
C577	3n3	1n	1n	1n	3n3	3n3	1n5	3n3
D532	*	BYW98	BYW98	BYW98	BYW98	BYW98	BYW98	BYW98
D537	BYW98	BYW98	BYW98	*	*	*	*	*
L537	510µ	200µ	200µ	200µ	200µ	200µ	200µ	200µ
L553	38µ	38µ	38µ	44µ	44µ	44µ	38µ	44µ
R532	1R2	0R68	0R68	0R68	0R68	0R68	0R68	0R68
R574	1R	0R56	0R56	0R56	0R82	1R	0R56	1R
R659	22k	22k	22k	22k	22k	22k	15k	22k
R676	4k7	3k3	3k3	3k3	3k3	3k3	3k3	
W470	*	*	*	*	9pol	*	*	9pol

an SAT-Empfangseinheit
to SAT-Receiver
W1016 rt
R1017 15k
R1016 15k
R1015 75R
R L Video
C1016 470n
C1034 220p
C1144 220p
U9
R1011 10R
C1012 47µ
C1011 47n
C1013 47µ
I1011 TEA6422D
Audio-Matrix-Switch
R1013 100R
R1014 100R
SDA3
SCL3
C1017 470n
C1088 1n
C1089 1n
C1006 1µ
C1009 18p
C1002 100n
C1001 470µ
L1001
R1009 75R
R1008 0R
U5S
C1003 100µ
D1001 5V6
D1003 5V6
D1002 5V6
R1352 0R
W1003
an,to W211 Basic Board
W1029 rt
W1024 ws
R1031 100R
R1032 15k
C1031 470n
W1031 Scart2
AV2
S2B S2G S2R S2FB S2FB
R1044 75R
Q1026 BC847B
R1029 100R
Q1021 BC847B
R1024 100R
R1028 47k
R1023 47k
R1026 1k5
C1027 47µ
R1021 1k5
C1022 47µ
R1027 330R
R1019 47k
Q1019 BC857B
C1033 470n
R1033 100R
R1034 15k
R1035 390R
270R(062)
C1038 47p nur 062
C1036 47µ
D1036 100p
C1039 47p nur 062
C1037 47µ
D1037 100p
SMODE
R1038 22k
D1039 C5V6
D1038 C5V6
Q1039 BC847B
Q1039 BC847B
SCL3
SDA3
R1039 22k
R1041 75R
R1042 75R
R1043 75R
R1061 75R
R1062 75R
R1063 47R
C1063 1µ
C1046 47µ
R1046 10R
U8S
R1058 33R
R1056 560R
Q1057 BC817
R1057 470R
Q1048 BC847B
C1047 47n
C1048 1n
R1048 27k
R1059 150R
Q1053 BC857
R1054 68R
R1053 47R
R1051 470R
R1049 6k8
R1047 10k
R1052 10k
C1104 470n
an Bedienteil
to Control section
W1101 sw
R1103 15k
R1101 15k
R1102 100R
R1104 100R
C1102 470n
W1141 Scart1
R1142 15k
R1141 100R
C1141 470n
R1144 15k
R1143 100R
C1143 470n
R1151 75R
R1152 75R
R1153 75R
R1154 75R
R1172 75R
R1171 75R
R1173 47R
S1B S1G S1R S1FB
C1030 100R nur 062
C1035 100R nur 062
C1142 220p
C1032 220p
R1084 100R nur 062
R1083 100R nur 062
C1082 47µ
C1081 47µ
C1084 47p nur 062
R1082 390R 270R(062)
R1081 390R
C1083 47p nur 062
D1082 100p
D1081 100p
C1015 1µ
R1107 47R
C1107 1µ
C1173 1µ
I1116 TEA6415
Video-Matrix-Switch
SDA3
SCL3
R1118 100R
R1119 100R
C1119 47nn
C1117 100n
C1116 47µ
C1114 1µ
R1114 75R
W1114 ge
an,to SAT-Modul
an W403 Bedienteil
to W403 Control section
W1006 ws
KH
R1127 10R
C1127 47µ
R1128 68R
C1128 47n
Q1132 BC847B
R1132 47R
R1134 75R
R1131 10k
R1133 330R
R1121 10k
R1231 10k
R1122 47R
R1124 330R
R1123 68R
C1123 100n
Q1122 BC847B
R1125 75R
U9
U5S
R1232 *47R
R1234 *68R
Q1232 *BC847B
R1233 *75R
C1233 *100p
R1235 *75R
L1261 *10u
C1261 *10u
C1262 *100n
C1249 *18p
X1249 *4.43MHz
C1248 *22p
X1248 *3.58MHz
C1244 *100n
C1247 *100n
R1246 *82k
C1246 *3n3
C1240 *100n
C1235 *100n
C1243 *100n
R1243 *75R
C1228 *3n3
C1229 *470n
R1228 *15k
R1244 *4k7
C1251 *100n
C1252 *100n
C1253 *100n
S2R S2G S2B S2FB
I1221 *TDA9141
RGB/YUV
U8S
L1221
C1221 *10u
C1222 *100n
R1221 *100R
C1232 *100n
R1222 *100R
SCL3 SDA3
I1262 *TDA4661
Delay-line
C1269 *100n
C1268 *100n
C1267 *100n
C1266 *100n
R1226 *390R
C1226 *1n
R1227 *1k
C1227 *82p
R1223 *390R
R1219 *390R
R1224 *1k
S-VHS
Signal
L1820 SW22K
C1820 56p
SIF SAT
SIF Terr.
GND-ZF
L1349 3µ3
R1349 0R
R1354 0R
C1348 56p
C1349 56p
C1329 100p
R1329 100R
R1358 100R
C1354 56p
R1351 470R
C1352 56p
C1351 100p
R1353 470R
L1354 3µ3
C1358 100p
C1347 100p
C1353 100p
C1386 100p
C1387 100p
R1386 100R
C1388 10n
C1389 10n
R1383 100R
R1388 100R
C1383 10n
C1384 10n
R1384 100R
MUTE
C1359 100p
R1359 100R
C1830 100p
R1830 100R
R1387 100R
R1389 100R
C1324 100n
C1323 10µ
L1323
C1326 1n
R1326 1k
/RES
W1321 13Pol.
SCL1 SDA1
R1332 100R
R1333 100R
I2S_CL I2S_WS I2S_DA_IN1 I2S_DA_OUT1 I2S_DA_IN2 ADR_DA ADR_WS ADR_CL I2S_DA_IN2
R1327 10k
R1328 10k
C1328 1p
C1327 1p
X1327 18.4MHz
C1346 47p
I1321
MSP3400 (050)
MSP3410 (051,052,062)
Multistandard-
Sound-Processor
SC2_O
U12
R1390 R1391 R1392 68R
R1394 220k
R1397 1k
Q1398 BC857
C1398 47µ
C1399 22n
R1402 0R
C1393 470n
R1393 22k
Q1393 BC847
R1398 10R
C1396 1n
R1396 47k
C1401 470n
R1401 220R
R1410 R1411 R1412 68R
C1390 47µ
R1414 220k
R1417 1k
Q1418 BC857
C1418 47µ
C1419 22n
R1413 22k
Q1413 BC847
C1413 470n
C1416 1n
R1416 47k
R1418 10R
C1421 470n
R1422 0R
R1421 220R
R-ger. L-ger.
R1403 47R
R1423 47R
C1403 22n
C1423 22n
C1932 *18p
C1970 *18p
R1970 *100R
L1936
L1937
L1928
VSI
R1934 *100R
C1934 *18p
I1951 *SDA9189
I1941 *SDA9187
C1950 *10u
L1951
C1954 *22p
X1954 *20.48
C1955 *22p
C1952 *10u
C1953 *100n
R1951 *100R
R1952 *6k8
C1939 *100n
C1941 *10u
C1942 *100n
C1938 *100n
C1937 *100n
C1936 *100n
C1945 *1u
C1944 *10n
C1946 *1u
R1947 *56k
C1948 *330n
C1933 *82p
R1949 *100R
C1947 *100n
R1944 *100R
R1957 *120R
C1957 *100p
R1958 *120R
C1958 *100p
R1959 *120R
C1959 *100p
C1956 *100n
R1653 *470R
R1954 *470R
R1955 *470R
R1636 *1k
R1963 *100R
Q1961 *BC847B
Q1962 *BC847B
R1961 *100R

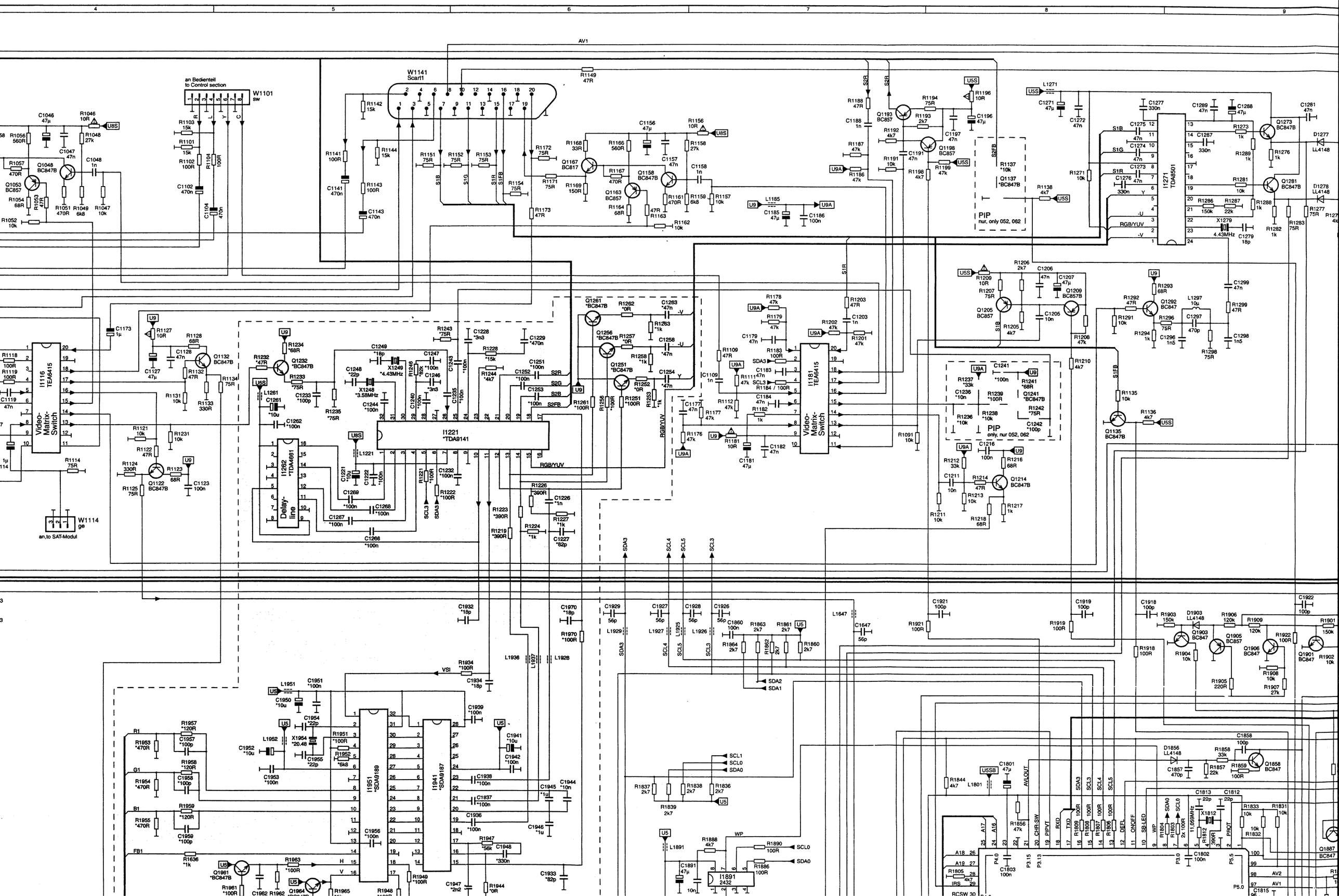

AV1
W1141
Scart1
an Bedienteil
to Control section
W1101
sw
I1116
TEA6415
Video-
Matrix-
Switch
I1262
*TDA4661
Delay-
line
I1221
*TDA9141
I1181
TEA6415
Video-
Matrix-
Switch
I1271
TDA8501
PIP
nur, only 052, 062
PIP
only, nur 052, 062
I1951
*SDA9189
I1941
*SDA9187
I1891
2432
W1114
ge
an,to SAT-Modul

Oszillogramme, Oscillograms

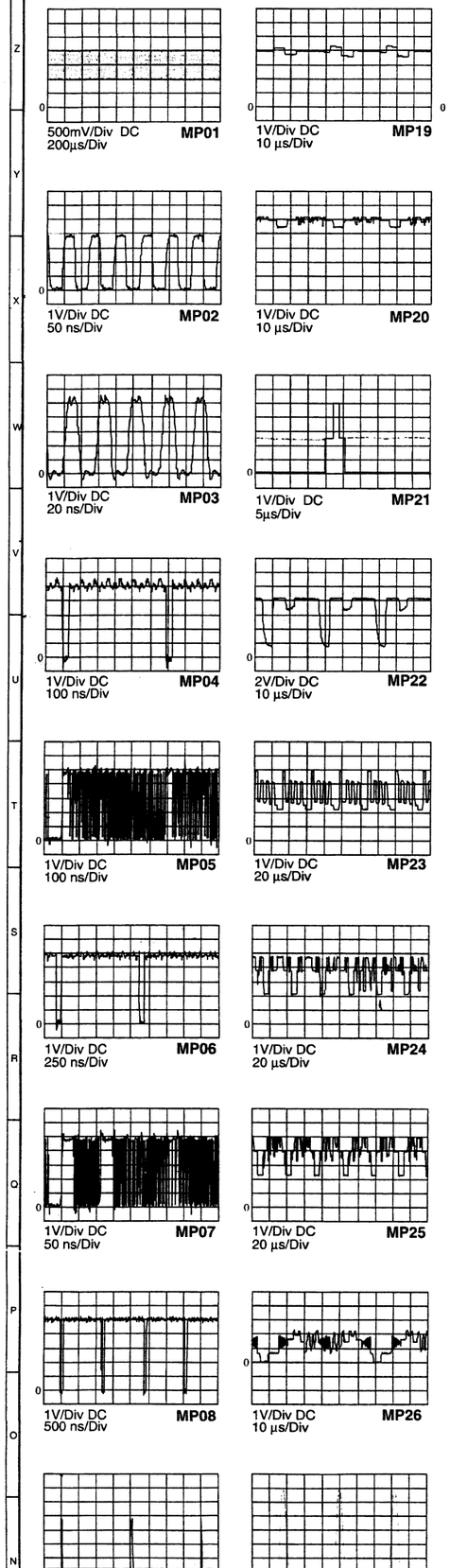

Sound-Processor

PIP
nur, only 052, 062

I1461
VPC3210
Comb Filter
Video Processor

I1541
SDA9254-2
Tri-SAM

I1551
SDA9280
Display-
Processor

I1521
SDA9220
Memory-
Sync-
Controller

I1341
78L08

ant.to W610 Basic Board

PIP
nur, only

PIP
nur, only 052, 062

EAROM

I1801
C161RI
Central-
Control-Unit

I1461
VPC3210
Comb Filter
Video Processor

I1776
SDA5275
(MEGATEXT)
Teletext
Processor

I1796
GM71C4400
RAM

EPROM
I1851
27C801

I1551
SDA9280
Display-
Processor

I1641
TDA4780
Video-
Processor

I1691
SDA9362
Deflection-
Controller

W1681
ws
an,to W201 CRT-PCB

PIP
nur, only 052, 062

* = nicht bestüc
in Var. 050/0

EAROM

I1801
C161RI
Central-
Control-Unit

EPROM I1851 27C801

I1776
SDA5275
(MEGATEXT)
Teletext
Processor

I1796
GM71C4400
RAM

I1641
TDA4780
Video-
Processor

I1691
SDA9362
Deflection-
Controller

I1846
Reset

an W8001 Bedienteil
to W8001 Control section

W1681
WS
an,to W201 CRT-PCB

W1731
an,to
W511 Basic Board

ab 19.08.2000:
Var.050 wird 060
Var.051 wird 061

* = nicht bestückt / not mounted in Var. 050/051

Benennung: Q4140	LOEWE.
Signal Board	
Var.050,051,052,062	
Code-Teile-Nr.: 396-87954	Index b
Datum: 15.05.2000	

1V/Div DC 5 ms/Div **MP09**

500mV/Div DC 10 µs/Div **MP27**

1V/Div DC 50 µs/Div **MP10**

1V/Div DC 10 µs/Div **MP28**

500mV/Div DC 20 µs/Div **MP11**

1V/Div DC 5ms/Div **MP29**

1V/Div DC 1000 ns/Div **MP12**

1V/Div DC 10µs/Div **MP30**

1V/Div DC 20 ns/Div **MP13**

1V/Div DC 2ms/Div **MP31**

1V/Div DC 5 us/Div **MP14**

1V/Div DC 2ms/Div **MP32**

1V/Div DC 20 ns/Div **MP15**

500mV/Div DC 2ms/Div **MP33**

1V/Div DC 5 ms/Div **MP16**

1V/Div DC 10µs/Div **MP34**

1V/Div DC 10 µs/Div **MP17**

1V/Div DC 20ms/Div **MP35**

1V/Div DC 10 µs/Div **MP18**